Firmato digitalmente da
Luigi Lorenzo Papetti
CN = Papetti Luigi Lorenzo

DETTAGLIO STRADA DI CORONAMENTO
SCALA 1:20

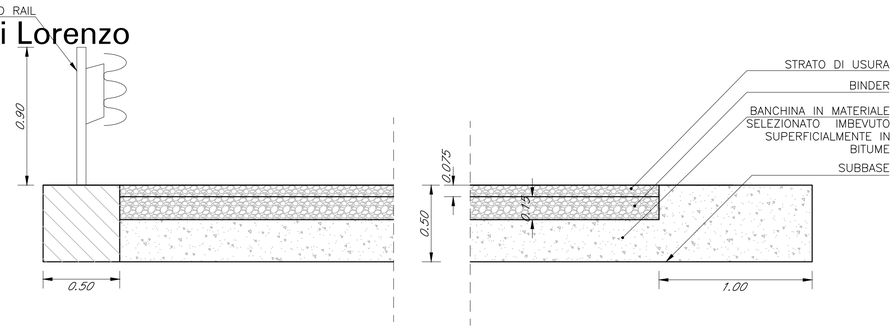

DETTAGLIO CANALETTA
SCALA 1:10

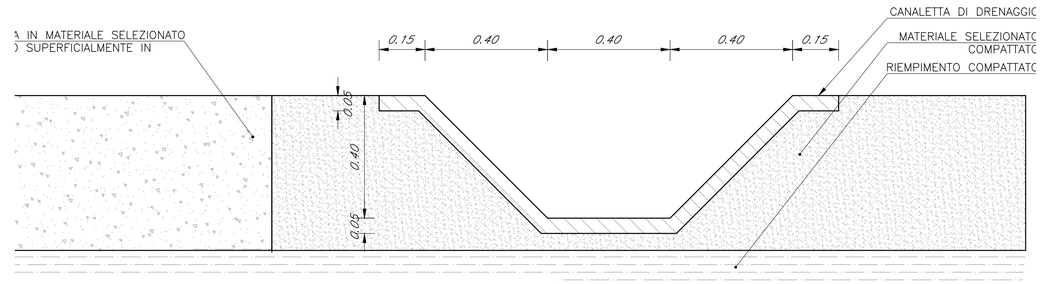

DETTAGLIO STRADA DI CORONAMENTO IN SPONDA
SCALA 1:50

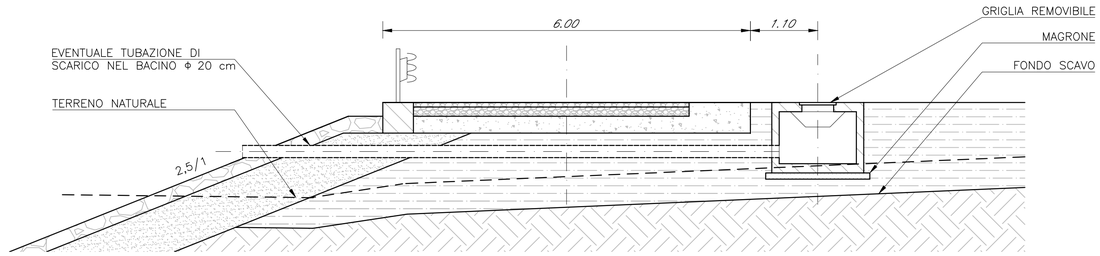

PROFILO POZZETTO SCARICO DRENAGGI
SCALA 1:20

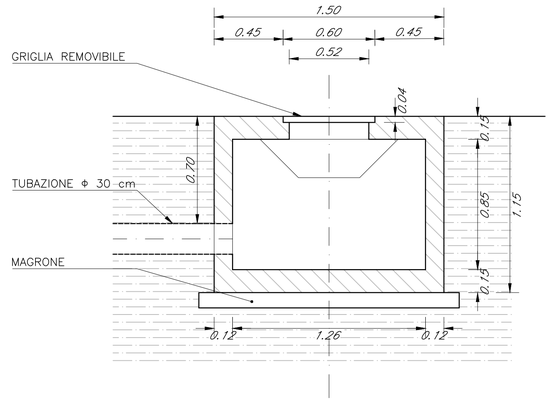

PIANTA SISTEMAZIONE STRADA DI CORONAMENTO IN SPONDA
SCALA 1:50

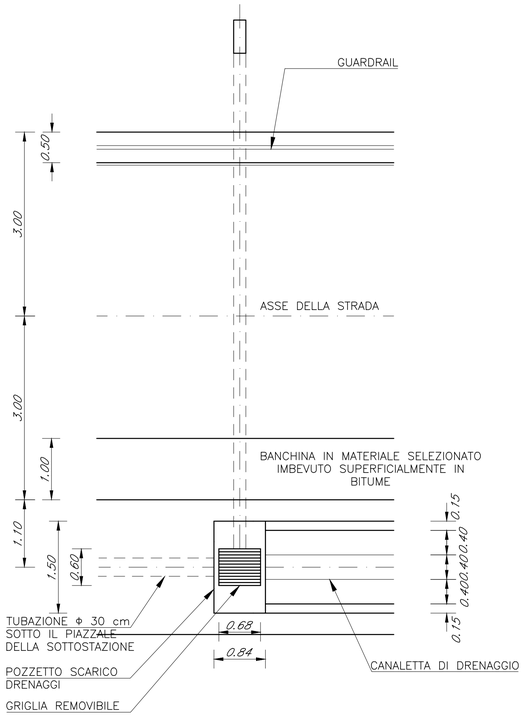

SEZIONE POZZETTO SCARICO DRENAGGI
SCALA 1:20

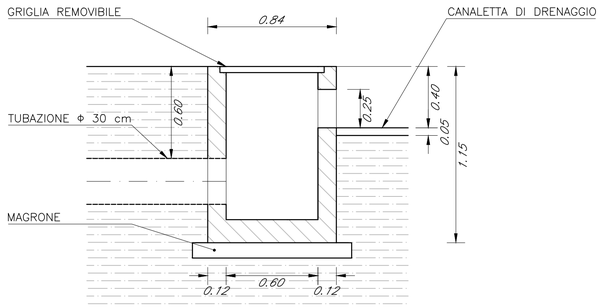

SISTEMAZIONE DELLA TUBAZIONE IN SCAVO SOTTO LA SOTTOSTAZIONE
SCALA 1:20

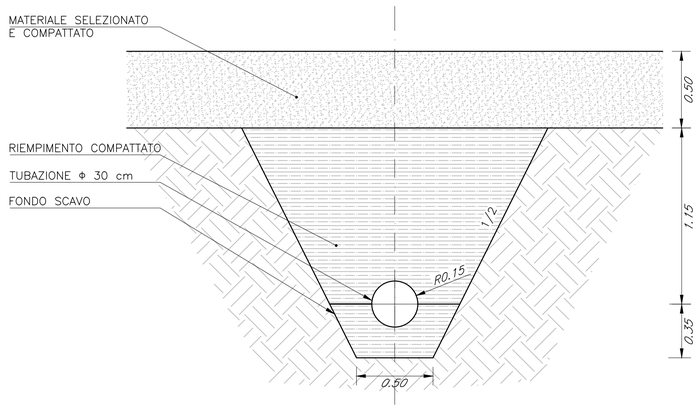

Impianto "PESCOPAGANO"
Impianto di accumulo idroelettrico mediante pompaggio ad alta flessibilità

Comune di Pescopagano (PZ)

COMMITTENTE	PROGETTAZIONE
EDISON EDF GROUP	STRATEGIES FOR WATER FROSIO next

TITOLO ELABORATO		
Bacino di Valle **Sezione tipica del bacino in sponda naturale - Dettagli**	SCALA	1:50 - 1:20 - 1:10
	COMMESSA	1295
	CODIFICA DOCUMENTO	1295-I-FN-D-13-0

REV.	DESCRIZIONE	DATA	REDATTO	VERIFICATO	APPROVATO
4					
3					
2					
1					
0	PROGETTO PRELIMINARE	17/05/2021	Esterno	L. Papetti	

1 2 3 4 5 6 7 8 9 10 11 12 13 14 15 16 17

Questo disegno non può essere riprodotto, nè utilizzato altrove, nè ceduto a terzi in tutto o in parte senza il consenso scritto degli autori