MURI DI IMBOCCO LATO BOLOGNA

LUNGHEZZA: n 17x1.25 = 21.25m
PARAMENTO : Verticale
FACCIATA : Normale, di calcestruzzo liscio

SEZIONE B–B
scala 1:100

MURI DI IMBOCCO LATO MILANO

LUNGHEZZA: n 12x1.25 = 15.00m
PARAMENTO : Verticale
FACCIATA : Normale, di calcestruzzo liscio

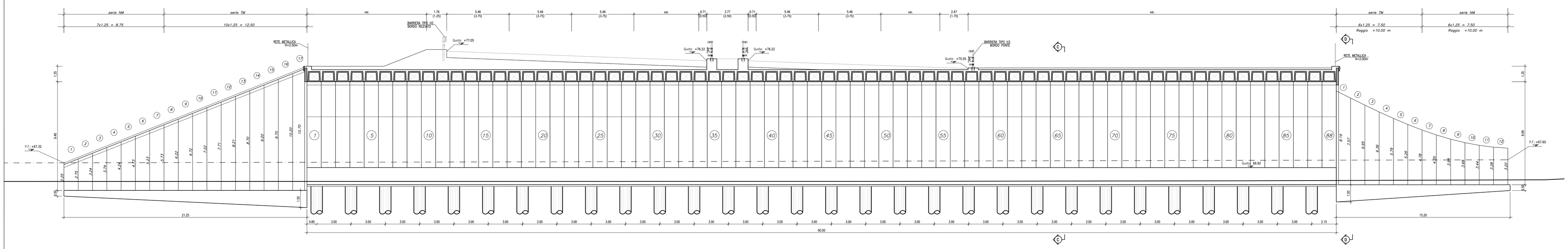

MURI DI IMBOCCO SUD LATO SINISTRO

LUNGHEZZA: n 9x1.25 = 11.25m
PARAMENTO : Verticale
FACCIATA : Normale, di calcestruzzo liscio

SEZIONE A–A
scala 1:100

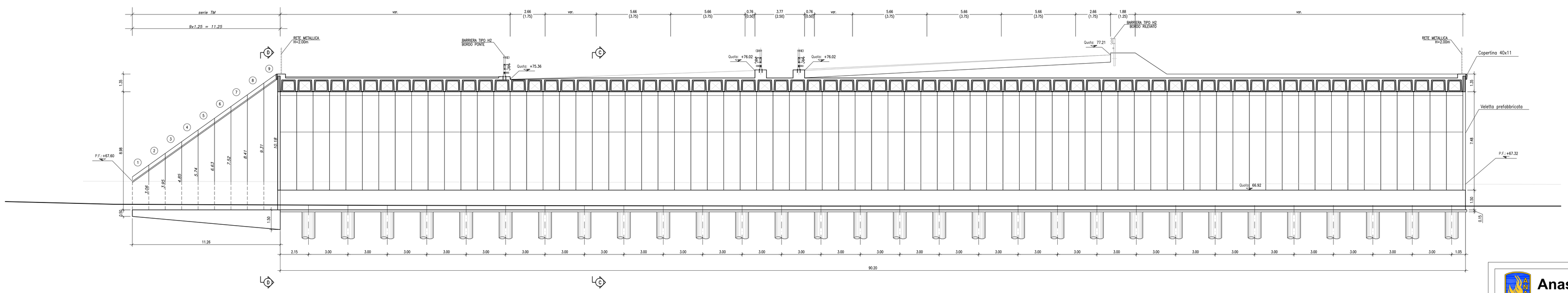

SEZIONE C–C
H x L = 7.20 x 22.00
scala 1:100

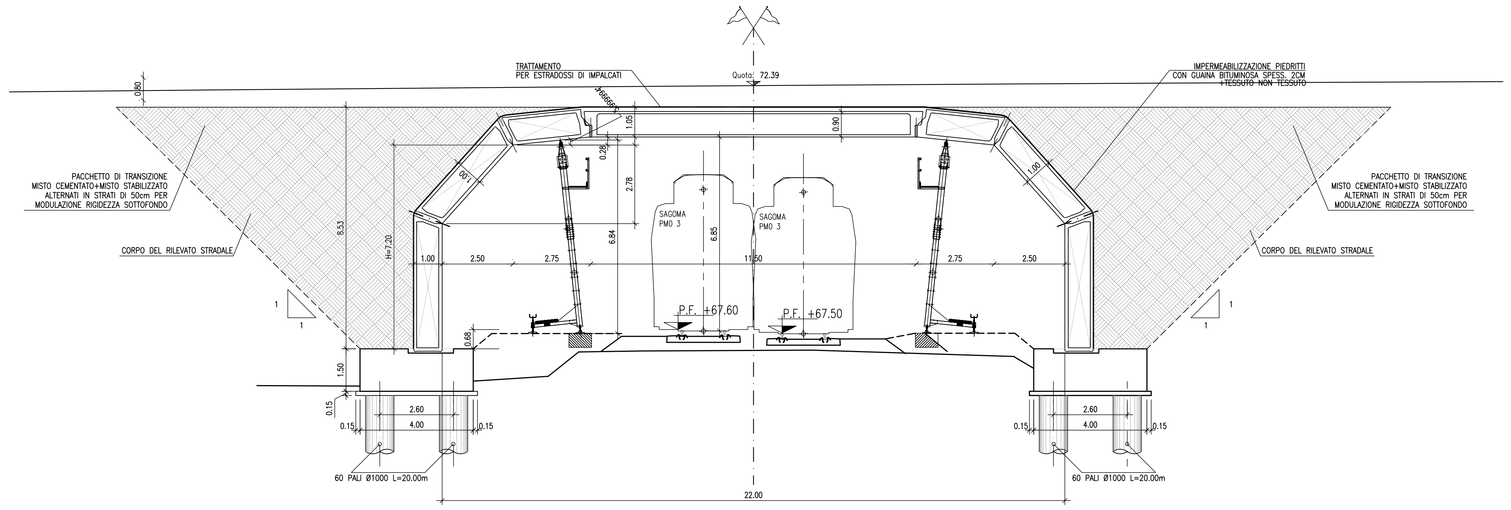

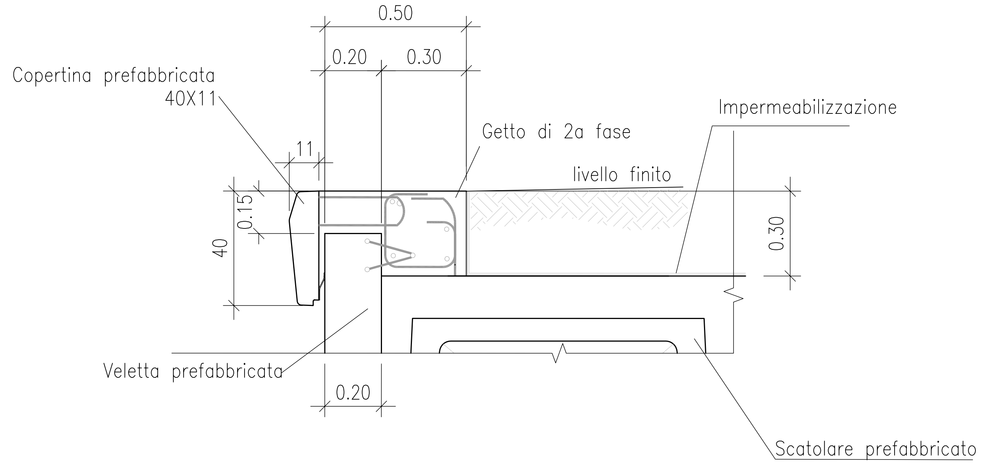

CARATTERISTICHE DEI MATERIALI

CALCESTRUZZO :
Secondo EN206 – CNR UNI 11104
MAGRO PER SOTTOFONDAZIONI:
A DOSAGGIO: 150 Kg/mc di cemento tipo "325"
PALI:
– Classe C25/30
– Classe di esposizione XC2
FONDAZIONI PILE, SPALLE E MURI:
– Classe C28/35
– Classe di esposizione XC2
PILE, SPALLE E MURI
– Classe C28/35
– Classe di esposizione XF2
SOLETTE IN C.A., CORDOLI, BAGGIOLI E RITEGNI SISMICI:
– Classe C32/40
– Classe di esposizione XF4
ELEMENTI PREFABBRICATI:
– Classe C32/40
– Classe di esposizione XF4
TRAVI IN C.A.P.:
– Classe C45/55
– Classe di esposizione XF2
COPRIFERRO pali trivellati:
C = 50 mm (Φpalo ≤ 600mm)
C = 60 mm (Φpalo > 600mm)
C = 75 mm (condizioni particolari elencate nella UNI–EN–1536)
COPRIFERRO per elevazioni 30.0 mm
COPRIFERRO per fondazioni 40.0 mm

ACCIAIO PER C.A.:
Secondo NTC 2008 (DM 14/01/2008)
Tipo B450C ftk = 540MPa
fyk 450MPa

ACCIAIO STABILIZZATO IN TREFOLI DA 0.6"
ftk = 1860 MPa
$f_{yk_{min}}$ = 1700 MPa

NOTE GENERALI

GLI ANGOLI SONO ESPRESSI IN GRADI SESSADECIMALI
LE QUOTE ALTIMETRICHE SONO ESPRESSE IN METRI
LE DIMENSIONI SONO ESPRESSE IN METRI
I CARICHI DEGLI APPOGGI SONO ESPRESSI IN TONNELLATE

Anas SpA
DIREZIONE CENTRALE PROGETTAZIONE

S.S. N. 9 "Via Emilia"
Variante di Casalpusterlengo ed eliminazione passaggio a livello sulla SP ex S.S. N. 234

PROGETTO DEFINITIVO

CONTRIBUTI SPECIALISTICI

TECNOSTUDIO BIEFFE S.R.L.
VIA MAZZETTI 7
FONTANELLATO (PR)
COMPONENTE STRADALE E STRUTTURALE: SICUREZZA, COORDINAMENTO, FASAGGI DI CANTIERE, MOVIMENTAZIONE DI CAVA: RILIEVI E COMPUTAZIONE

CONSORZIO MUZZA BASSA LODIGIANA
VIA NINO DALLORO, 6 - LODI
COMPONENTE IDRAULICA

ARCH. MADDALENA OKOA GIBELLI
VIA SENATO, 40
MILANO
COMPONENTE PAESAGGISTICA ED AMBIENTALE

P I GIOVANNI PERRI
VIA PINORANTO, 16
FONTANELLATO (PR)
COMPONENTE IMPIANTISTICA TECNOLOGICA ED ILLUMINOTECNICA

CLTRA S.R.L.
VIALE LOMBARDIA, 5
MILANO.
Società di ingegneria con
L.C.E. SRL
VIA DEI PLATANI, 7
OPERA
COMPONENTE TRASPORTISTICA ED ACUSTICA

I PROGETTISTI
Arch. Savino GARILLI PROFESSIONE DELEGATA
Iscritto all'Ordine degli Architetti della Provincia di Piacenza al n° 280

Ing. Antonio SIMONE COMUNE DI CASALPUSTERLENGO
Iscritto all'ordine degli Ingegneri della provincia di Foggia al n° 1270

IL GEOLOGO
Dott. Geol. Gianluca CANTARELLI
Iscritto all'Ordine dei Geologi dell'Emilia-Romagna al n° 359
via Matteotti 7
PIENZA (PR)

COORDINATORE PER LA SICUREZZA IN FASE DI PROGETTAZIONE
Geom: Fiorenzo BERGAMASCHI
Iscritto all'albo dei collaboratori tecnici della Provincia di Parma al n° 1606
via Mazzetti 7
FONTANELLATO (PR)

VISTO IL RESPONSABILE DEL PROCEDIMENTO
Ing Massimo SIMONINI
DATA
PROTOCOLLO

GALLERIA FF.SS. MI-BO CARPENTERIA 2 DI 2

CODICE PROGETTO

REV.	DESCRIZIONE	DATA	VERIFICATO RESP. TECNICO	CONTROLLATO DIRIGR. STRUTTURARE	APPROVATO RESP. DI SETTORE
D	RECEPIMENTO PRESCRIZIONI ISTRUTTORIA ANAS				
C	RECEPIMENTO PRESCRIZIONI CONFERENZA DEI SERVIZI	FEBBRAIO 2011			
B	VERIFICA DI OTTEMPERANZA AL DECRETO VIA	APRILE 2010			
A	PRIMA CONSEGNA PROGETTO	MARZO 2009			

Codice Elaborato: GA01 5502
Data Revisione: MAR2O 2009
REV.: C
FOGLIO: 02 DI 02
Scala: 1:100
NOME FILE: GA01-5501-2-GALLERIA FF.SS. MI-BO CARPENTERIA 2 TAVOLE.dwg