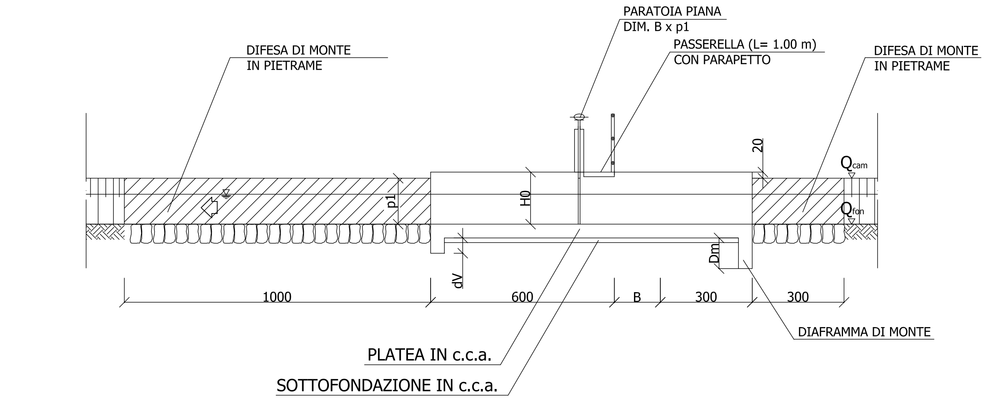

SEZIONE A-A'

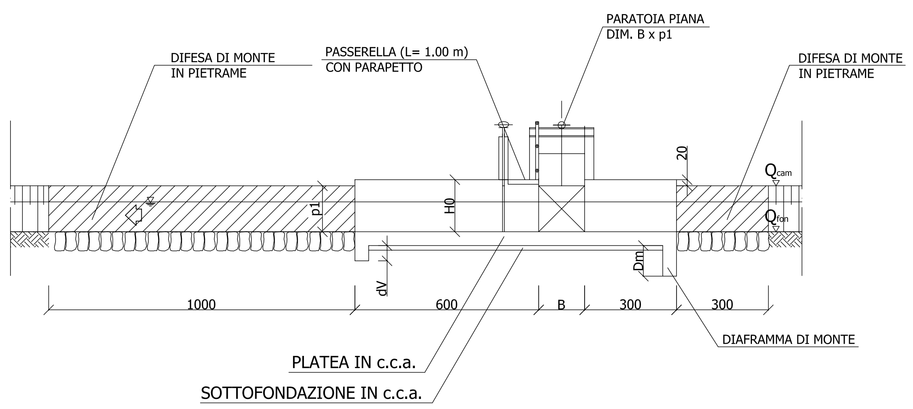

SEZIONE A-A'

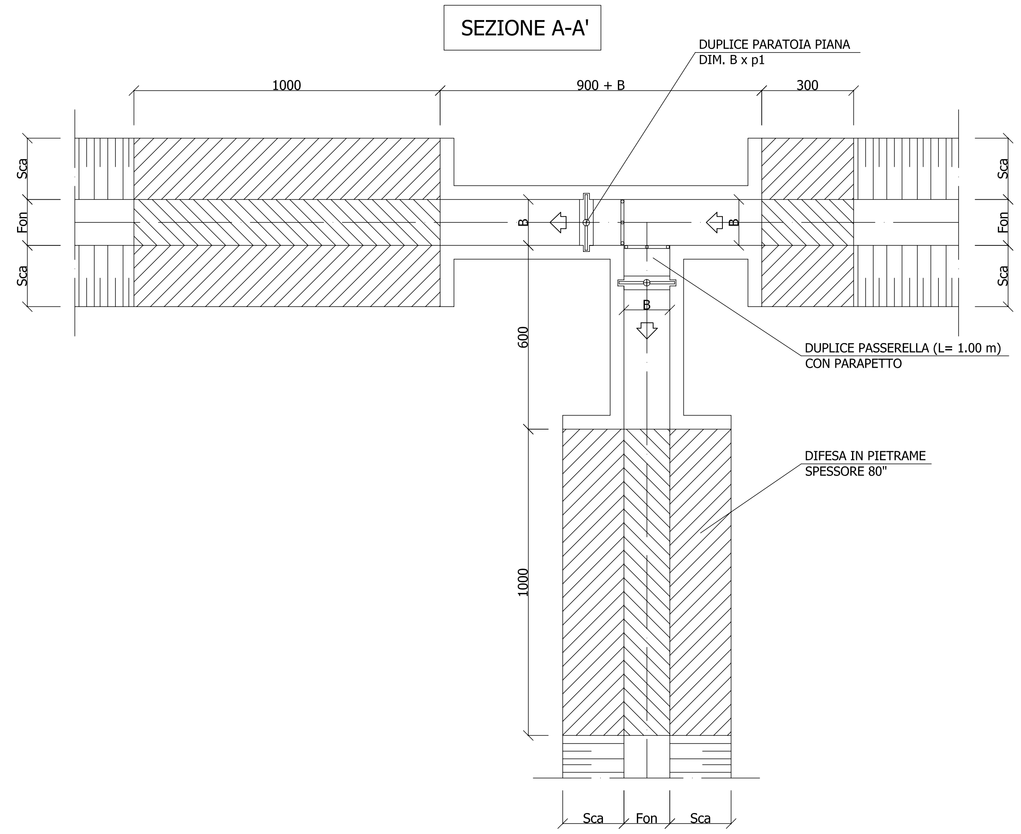

PIANTA

MANUFATTO PARTITORE BIDIREZIONALE M_{P2}

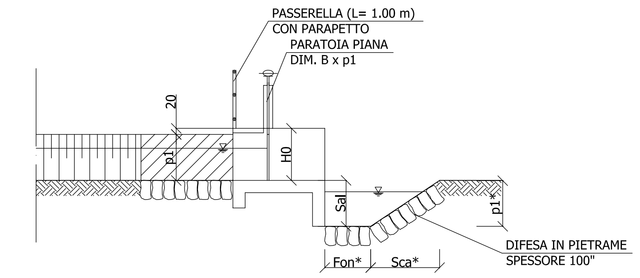

SEZIONE A-A'

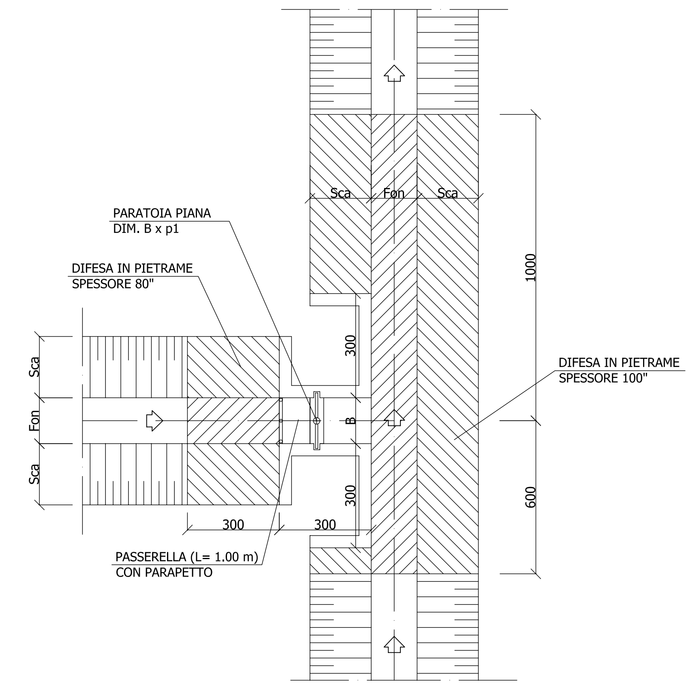

PIANTA

MANUFATTO DI SCARICO CON SALTO M_{Sca1}

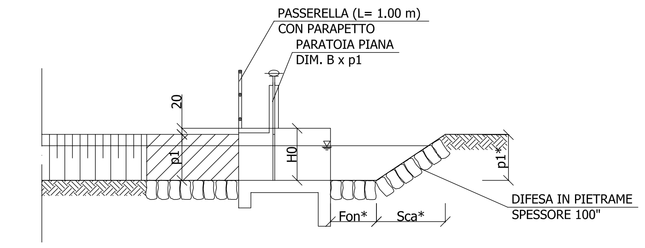

SEZIONE A-A'

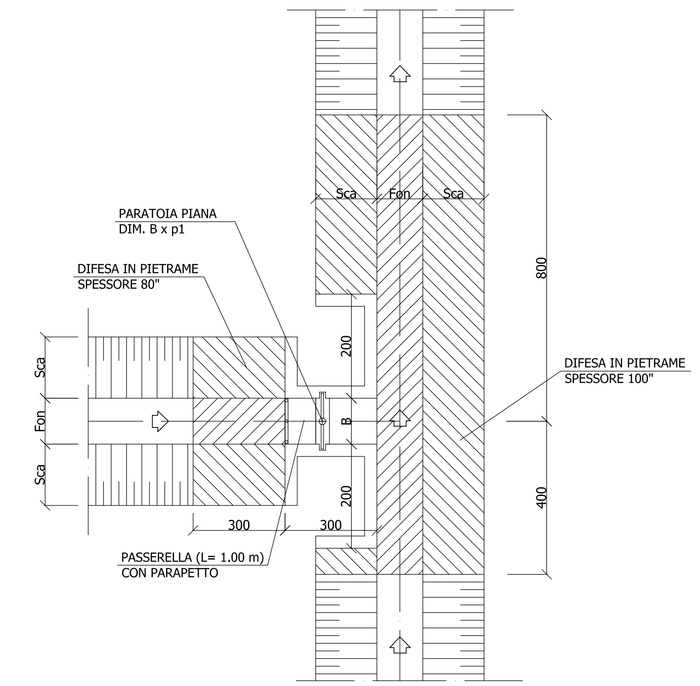

PIANTA

MANUFATTO DI SCARICO SENZA SALTO M_{Sca2}

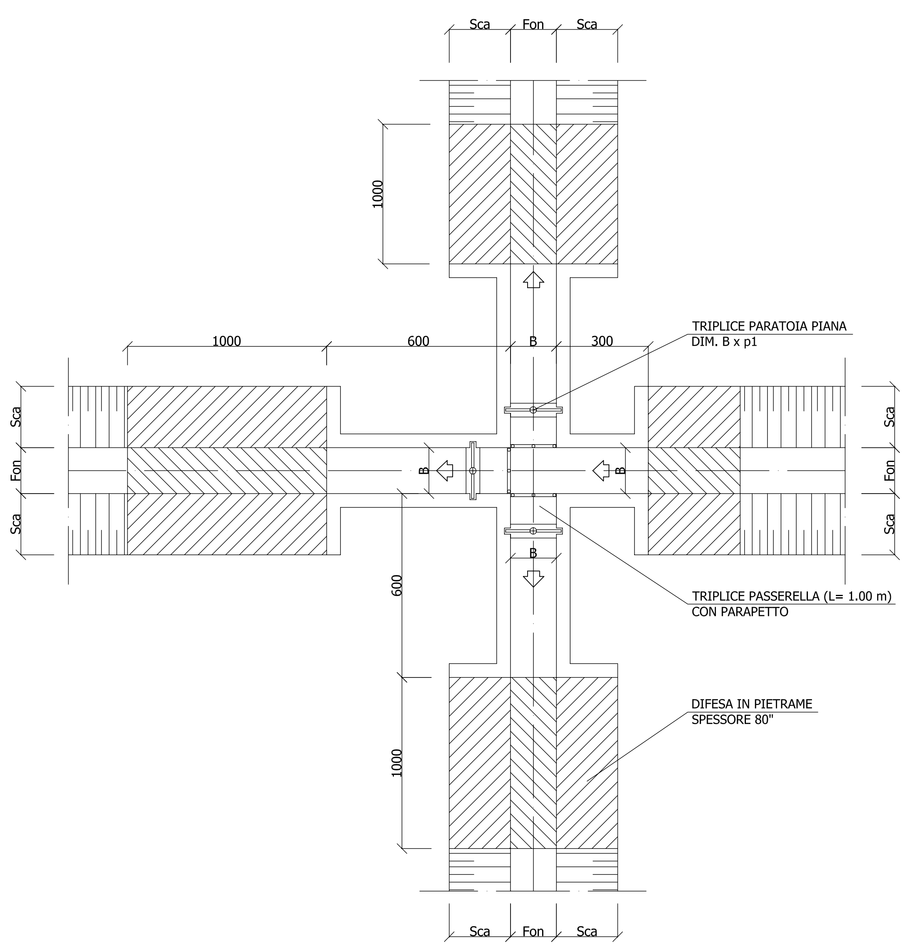

PIANTA

MANUFATTO PARTITORE TRIDIREZIONALE M_{P3}

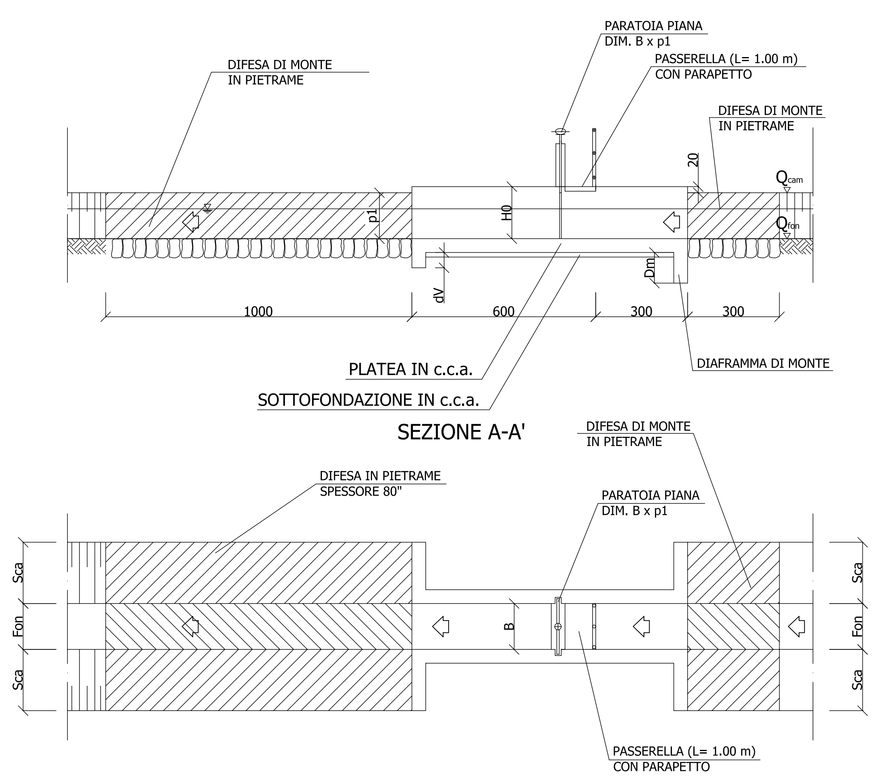

PIANTA

MANUFATTO PARTITORE UNIDIREZIONALE M_{P1}

MATERIALI e MODALITA' ESECUTIVE SPECIFICHE

- Condotti circolari in c.c.a.: costituiti da tubazioni prefabbricate in conglomerato cementizio armato turbo centrifugate, con giunti a bicchiere e guarnizione in gomma ad anello; posate (salvo diversa indicazione del progetto esecutivo) su sottofondo, rinfianco e cappa di materiale sabbioso naturale dello spessore minimo di 25 cm lungo tutta la circonferenza esterna. I condotti devono essere strutturalmente dimensionati, in base alla profondità del piano di posa, per sostenere cariche di 1° categoria.
- Condotti scatolari in c.c.a.: costituiti da elementi rettangolari prefabbricati in conglomerato cementizio armato, con giunti a maschio e femmina e guarnizione in gomma ; posate (salvo diversa indicazione del progetto esecutivo) su sottofondo in conglomerato cementizio spessore cm. 15 armato con doppia maglia elettrosaldata ϕ 8mm passo 20x20, con le catatteristiche riportate nello specifico punto successivo. Il manufatto deve essere strutturalmente dimensionato per carichi stradali di II° categoria.

Manufatti in c.c.a.: da eseguire in opera secondo le indicazioni riportate nelle tavole esecutive, utilizzando i seguenti materiali :

• sottofondo in mistone naturale di sabbia e ghiaia, dello spessore minimo di 20 cm. da eseguire al di sotto di tutte le strutture di sottofondazione con getto di conglomerato cementizio Rck > 1.50 KN/cmq
• sottofondazione dello spessore minimo di 10 cm. da eseguire, al di sotto di tutte le strutture come platee, diaframmi, fondazioni, piattabande ecc., con getto di conglomerato cementizio non armato avente Rck > 1.50 KN/cmq
• parti strutturali portanti (platee, muri, solette, passerelle) da eseguire in conglomerato cementizio armato avente Rck > 2.50 KN/cmq
• armature per opere in c.c.a. da eseguire con barre tonde ad aderenza migliorata di acciaio tipo FeB 44 K controllato in stabilimento .

- Opere metalliche (parapetti e paratoie): da eseguire in opera secondo le indicazioni riportate nelle specifiche tavole esecutive, utilizzando acciaio tipo Fe 430 zincato a caldo, di cui il prospetto 2-I del punto 2.1.2.1. del D.M. 14-02-92 parte seconda. Le specifiche tecniche delle paratole sono riportate nell'apposito elaborato grafico.
-Difese in pietrame: dovranno essere realizzate a "secco", con pietrame tipo "Rezzato" di pezzatura media ϕ 40 cm□ previa la stesura sul piano di posa di geotessile "tessuto non tessuto" da 300 gr/m2.

Gli spessori della difesa, salvo diversa indicazione sugli elaborati saranno:
a- per difese di argini coincidenti con rilevato stradale m. 1,00
b- per difese di argini e fondi in corrispondenza di scarichi con salto m. 1,00
c- per difese di argini e fondi in corrispondenza di manufatti di ripartizione m.0,80

- Opere di deviazione delle acque: Per l'esecuzione dei lavori di che trattasi si renderanno eventualmente necessarie specifiche opere di intercettazione, abbassamento, drenaggio e deviazione delle acque affioranti dallo scavo e/o filtranti dalle sponde o percolanti dai canali o/e dai terreni. Si preveda pertanto, nel "corpo" dei lavori, l'esecuzione di opportune opere di intercettazione e l'installazione di specifici ed idonei impianti di drenaggio e/o sollevamento (well-point compreso), per l'intercettazione e la deviazione verso idonei recapiti delle acque interferenti con i lavori.

Anas SpA

DIREZIONE CENTRALE PROGETTAZIONE

S.S. N. 9 "Via Emilia"
Variante di Casalpusterlengo ed eliminazione passaggio a livello sulla SP ex S.S. N. 234

PROGETTO DEFINITIVO

CONTRIBUTI SPECIALISTICI

TECNOSTUDIO BIEFFE S.R.L. VIA MAZZETTI 7 FONTANELLATO (PR) — COMPONENTE STRADALE E STRUTTURALE; SICUREZZA, COORDINAMENTO, FASAGGI DI CANTIERE, MOVIMENTAZIONE DI CAVA; RILIEVI E COMPUTAZIONE

CONSORZIO MUZZA BASSA LODIGIANA VIA NINO DALL'ORO, 4 - LODI — COMPONENTE IDRAULICA

ARCH. MADDALENA GIOIA GIBELLI VIA SENATO,,45 MILANO — COMPONENTE PAESAGGISTICA ED AMBIENTALE

P I GIOVANNI PERRI VIA PRIORATO, 16 FONTANELLATO (PR) — COMPONENTE IMPIANTISTICA, TECNOLOGICA ED ILLUMINOTECNICA

CLTRA S.R.L. VIALE LOMBARDIA, 5 MILANO, Tel. 02/26922.1/2/3 Fax 02/26922.226 **L.C.E. SRL** VIA DEI PLATANI, 7 OPERA — COMPONENTE TRASPORTISTICA ED ACUSTICA

I PROGETTISTI
Arch. Savino GARILLI PROVINCIA DI LODI Iscritto all'Ordine degli Architetti della Provincia di Ravenna al n° 280

Ing. Antonio SIMONE COMUNE DI CASALPUSTERLENGO Iscritto all'ordine degli Ingegneri della provincia di Foggia al n° 1270

IL GEOLOGO
Dott. Geol. Gianluca CANTARELLI Iscritto all'Albo dei Geologi dell'Emilia Romagna al n° 359 via Mazzetti, 7 FIDENZA (PR)

COORDINATORE PER LA SICUREZZA IN FASE DI PROGETTAZIONE
Geom: Fiorenzo BERGAMASCHI Iscritto all'Albo dei Geomri della Provincia di Parma al n° 1606 via Mazzetti, 7 FONTANELLATO (PR)

VISTO IL RESPONSABILE DEL PROCEDIMENTO
Ing Massimo SIMONINI

DATA

PROTOCOLLO

MANUFATTI TIPICI DI PARTIZIONE IDRICA

CODICE PROGETTO

REV.	DESCRIZIONE	DATA	VERIFICATO RESP. TECNICO	CONTROLLATO RESP. DITTENAVRE	APPROVATO RESP. DI SETTORE
D	RECEPIMENTO PRESCRIZIONI ISTRUTTORIA ANAS				
C	RECEPIMENTO PRESCRIZIONI CONFERENZA DEI SERVIZI	FEBBRAIO 2011			
B	VERIFICA DI OTTEMPERANZA AL DECRETO VIA	APRILE 2010			
A	PRIMA CONSEGNA PROGETTO	MARZO 2009			

Codice Elaborato: ID00 0646 — Data Revisione: MARZO 2009 — REV. A — FOGLIO 01 DI 01 — Scala: 1:100

NOME FILE: ID00 0646 MANUFATTI TIPICI DI PARTIZIONE IDRICA.dwg