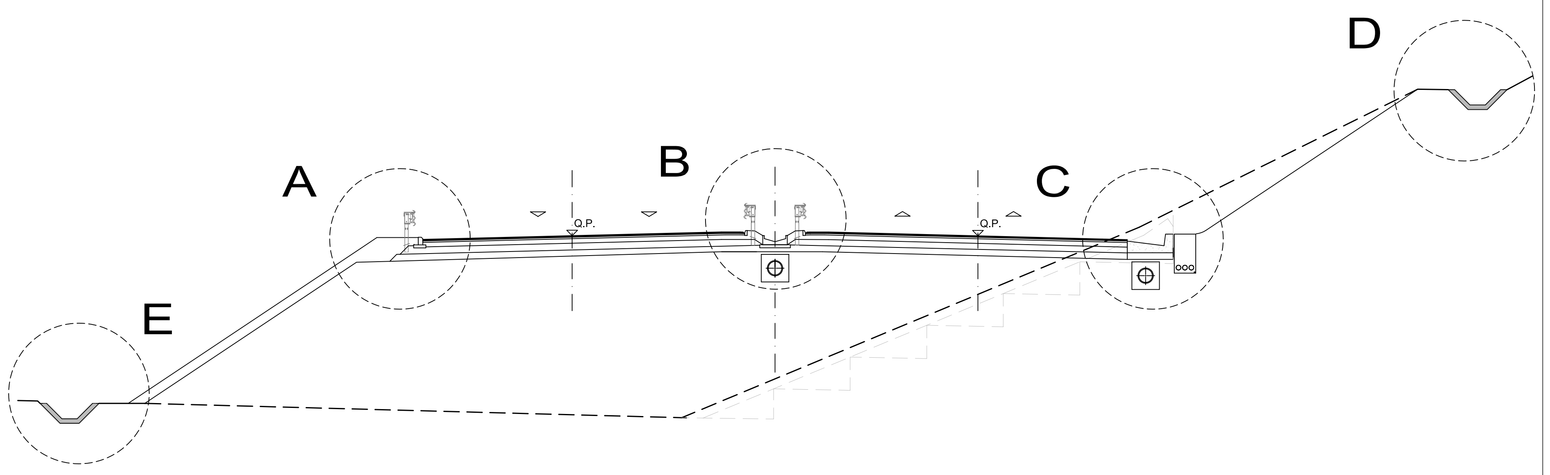

SEZIONE TIPO - MARGINE ESTERNO

SEZIONI IN RILEVATO - SCARICO CON EMBRICI
SCALA 1:20

PIANTA

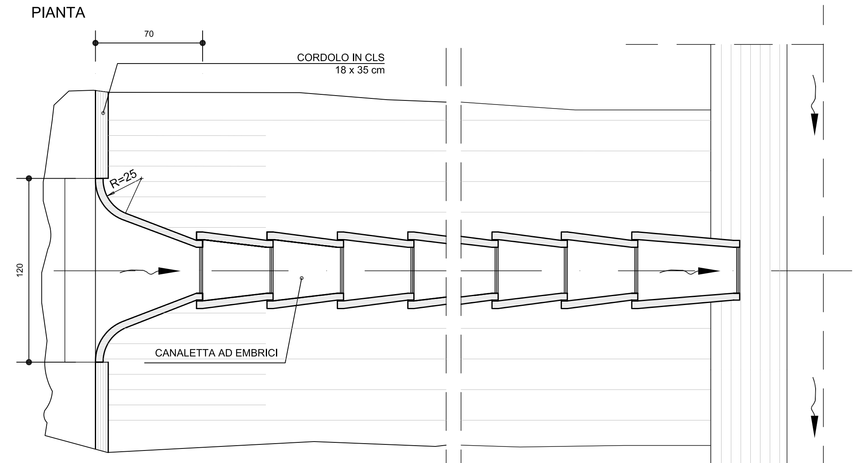

SEZIONE

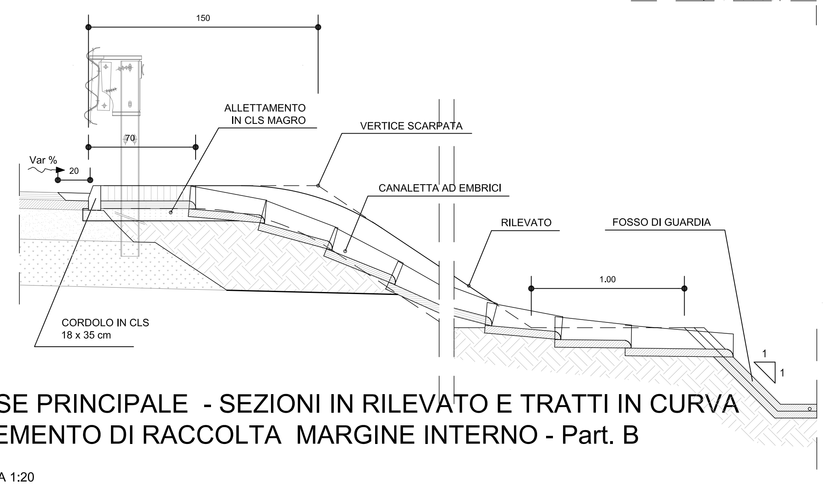

DETTAGLIO EMBRICE

SCALA 1:10

PIANTA

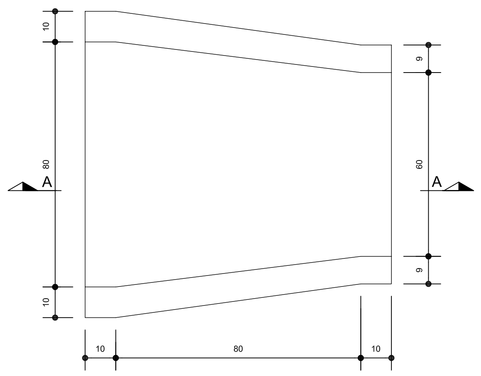

SEZIONE A - A

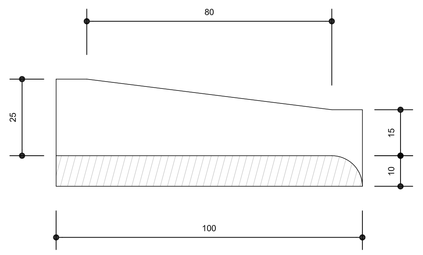

SPECIFICHE MATERIALI:

Impermeabilizzazione:
- **Geotessile di peso non inferiore a 300 g/cm2**
  - Resistenza a trazione: P 1900 N/5cm
- **Guaina in PVC di spessore P 2mm ± 5% (UNI 8202/6)**
  - Peso specifico: P 1.30 g/cm3 ± 2% (UNI 7092)
  - Resistenza a trazione: > 1700 N/cm2 (DIN 16938 E)
  - Allungamento a rottura: 300% (DIN 16938 E)
  - Resistenza a compressione: > 300 N/cm2
  - Durezza a shore: 75 (DIN 53505)
  - Piegatura a freddo: −20°C (DIN 16938)
  - Resistenza al calore: +70°C (DIN 53372)
  - Resistenza al freddo: −40°C
  - Imputrescibilità: illimitata

Manufatti prefabbricati:

Drenaggio di piattaforma – Sez. rilevato e trincea
- **Tubazioni corrugate in PEAD SN4/8 secondo UNI EN13476**
  - Diametro nominale: Dn# 200–1000mm

Drenaggio di piattaforma– Sez. galleria art. e naturale
- **Tubazioni corrugate in Polipropilene SN16 secondo UNI EN13476**
  - Diametro nominale: Dn# 160–500 mm

Drenaggio di piattaforma – Sez. viadotto
- **Tubazioni in acciaio Fe510 zincato a caldo**
  - Diametro nominale: Dn# 300–500 mm

Drenaggio di piattaforma – Manufatti d'ispezione

Pozzetti e bcole in C.A.V. RcK P 30 Mpa
- Armatura in barre di acciaio: FeB 44K controllato in stabilimento
- R.E.S.: fsk P 440 Mpa – fyk P 390 Mpa – fsk/fyk P 1.10

Opere di attraversamento
- **Tubazioni corrugate in PEAD SN4/8 secondo UNI EN13476**
  - Diametro nominale: Dn# 400–1000mm

Dispositivi di coronamento:
- **Chiusini e griglie carrabili con controtelaio in ghisa sferoidale (salvo diverse indicazioni) (secondo UNI EN 124)**
  - Classe: D400 con elementi di bloccaggio
- **Chiusini e griglie carrabili con controtelaio in acciaio zincato a caldo (secondo UNI EN 124)**
  - Classe: C250 con elementi di bloccaggio
- **Dispositivi non carrabili con controtelaio in acciaio zincato a caldo (secondo UNI EN 124)**
  - Classe: B125

Riempimenti ed opere in cls non armato:
- **Rivestimento collettori**
  - Conglomerato cementizio: Rck P 25 Mpa
- **Elementi marginali**
  - Conglomerato cementizio: Rck P 25 Mpa

ASSE PRINCIPALE - SEZIONE IN RILEVATO
ELEMENTO DI RACCOLTA MARGINE ESTERNO - Part. A

SCALA 1:20

PIANTA

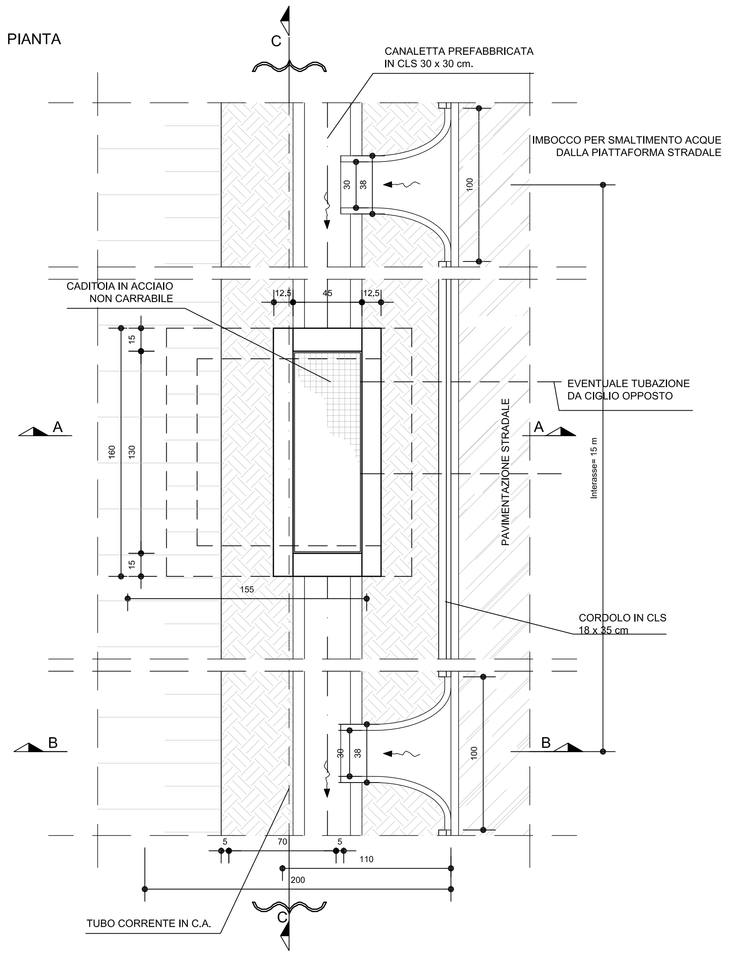

SEZIONE B - B
(SEZIONE CORRENTE)

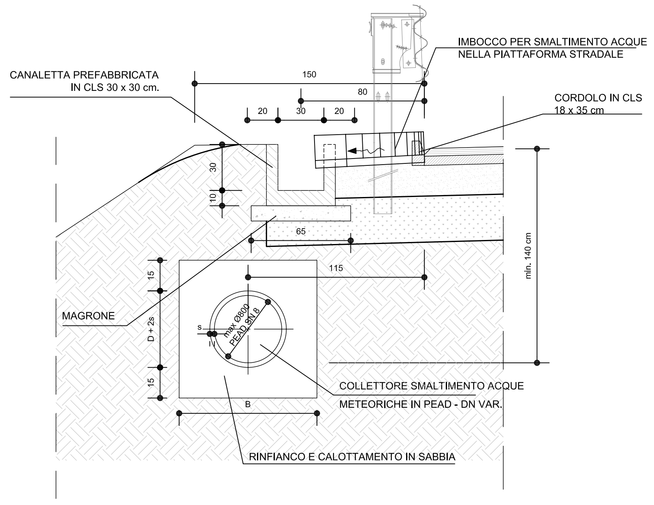

TABELLA DIMENSIONI (in cm)		
D	M	B
80	25	145
60	20	113
40	20	90

SEZIONE A - A

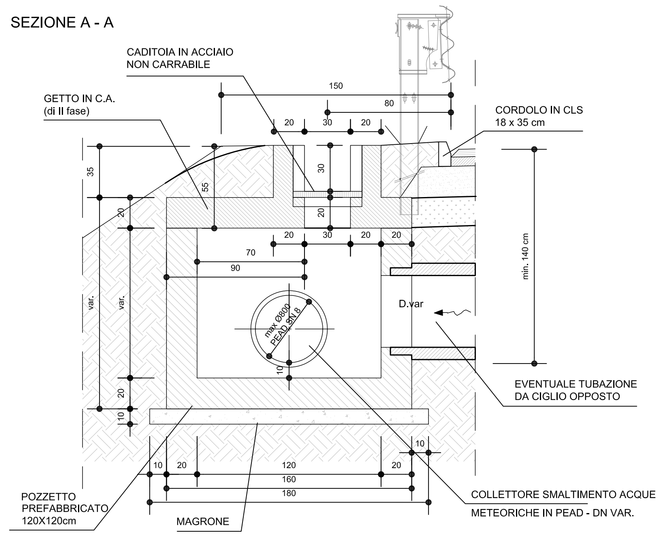

SEZIONE C - C

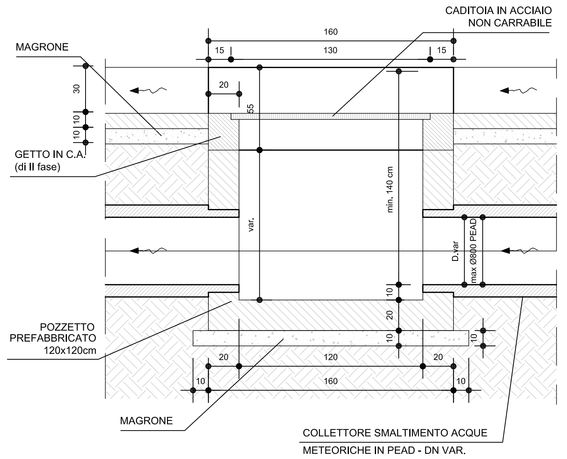

ASSE PRINCIPALE - SEZIONI IN RILEVATO E TRATTI IN CURVA
ELEMENTO DI RACCOLTA MARGINE INTERNO - Part. B

SCALA 1:20

PIANTA

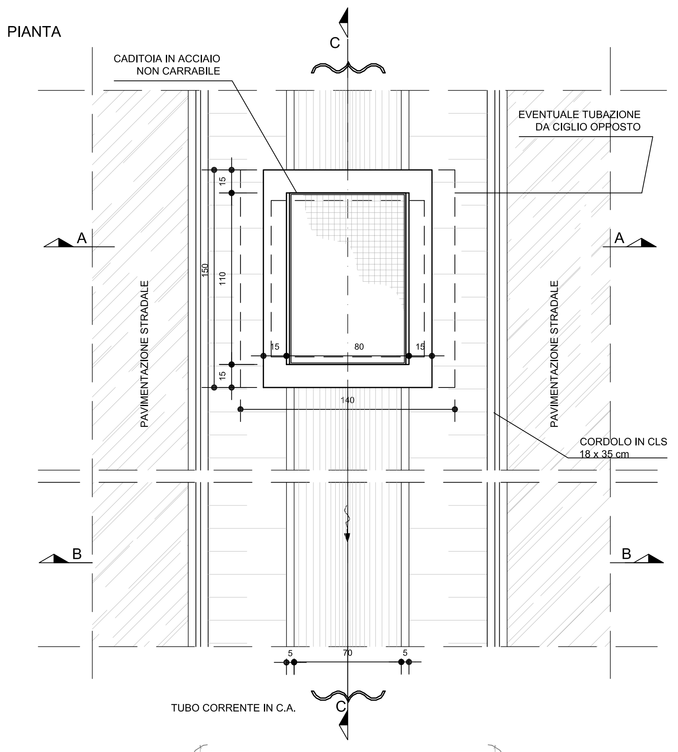

SEZIONE A - A

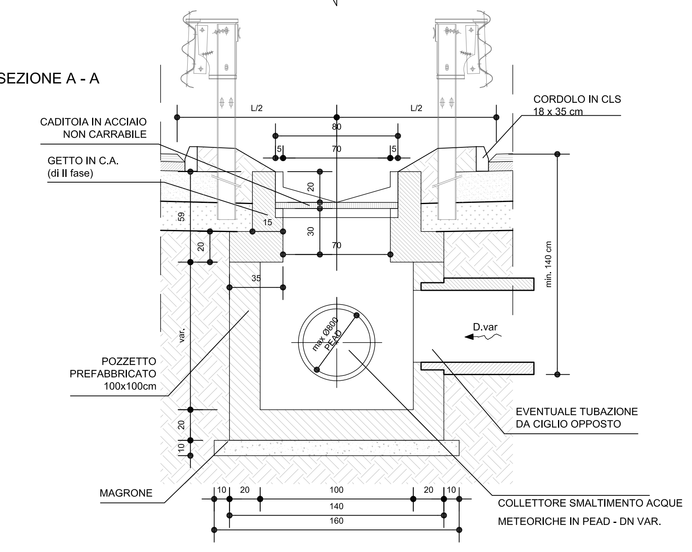

SEZIONE B - B
(SEZIONE CORRENTE)

SEZIONE C - C

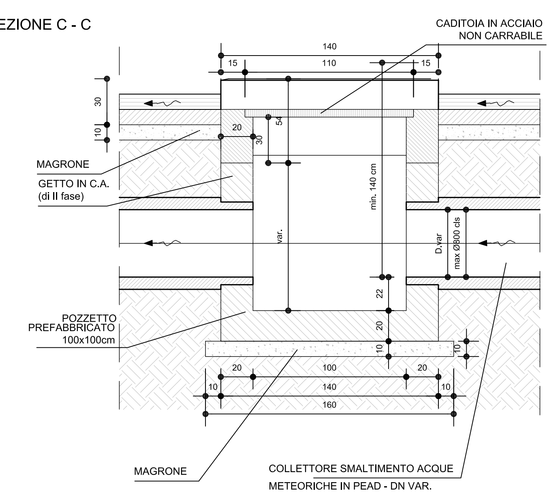

Anas SpA

DIREZIONE CENTRALE PROGETTAZIONE

S.S. N. 9 "Via Emilia"
Variante di Casalpusterlengo ed eliminazione passaggio a livello sulla SP ex S.S. N. 234

PROGETTO DEFINITIVO

CONTRIBUTI SPECIALISTICI

TECNOSTUDIO BIEFFE S.R.L.
VIA MAZZETTI 7
FONTANELLATO (PR)
COMPONENTE STRADALE E STRUTTURALE: SICUREZZA, COORDINAMENTO, FASAGGI DI CANTIERE, MOVIMENTAZIONE DI CAVA: RILIEVI E COMPUTAZIONE

CONSORZIO MUZZA BASSA LODIGIANA
VIA NINO DALLO'ORO, 4 - LODI
COMPONENTE IDRAULICA

ARCH. MADDALENA GIOIA GIBELLI
VIA SENATO, 45
MILANO
COMPONENTE PAESAGGISTICA ED AMBIENTALE

P I GIOVANNI PERRI
VIA PINORANTO, 16
FONTANELLATO (PR)
COMPONENTE IMPIANTISTICA TECNOLOGICA ED ILLUMINOTECNICA

CI.TRA.S.R.L.
VIALE LOMBARDIA, 5
MILANO,
www.ingegneriaintegrata.com
L.C.E. SRL
VIA DEI PLATANI, 7
OPERA
COMPONENTE TRASPORTISTICA ED ACUSTICA

I PROGETTISTI
Arch. Savino GARILLI PROVINCIA DI LODI
Iscritto all'Ordine degli Architetti della Provincia di Piacenza al n° 280

Ing. Antonio SIMONE COMUNE DI CASALPUSTERLENGO
Iscritto all'ordine degli Ingegneri della provincia di Foggia al n° 1270

IL GEOLOGO
Dott. Geol. Gianluca CANTARELLI
Iscritto all'albo dei Geologi dell'Emilia-Romagna al n° 359
via Malpighi, 2
FIDENZA (PR)

COORDINATORE PER LA SICUREZZA IN FASE DI PROGETTAZIONE
Geom: Fiorenzo BERGAMASCHI
Iscritto al Collegio dei Geometri della Provincia di Pavia al n° 1606
via Marconi, 2
FONTANELLATO (PR)

VISTO IL RESPONSABILE DEL PROCEDIMENTO
Ing Massimo SIMONINI

DATA

PROTOCOLLO

PARTICOLARI SMALTIMENTO ACQUE DI PIATTAFORMA

CODICE PROGETTO

REV.	DESCRIZIONE	DATA	VERIFICATO RESP. TECNICO	CONTROLLATO RESP. ISTRUTTORIA	APPROVATO RESP. DI SETTORE
D	RECEPIMENTO PRESCRIZIONI ISTRUTTORIA ANAS				
C	RECEPIMENTO PRESCRIZIONI CONFERENZA DEI SERVIZI	FEBBRAIO 2011			
B	VERIFICA DI OTTEMPERANZA AL DECRETO VIA	APRILE 2010			
A	PRIMA CONSEGNA PROGETTO	MARZO 2009			

Codice Elaborato	Data Revisione:	REV.	FOGLIO	Scala:
ID00 0656	FEBBRAIO 2011	C	01 DI 01	1:20 - 1:200

NOME FILE ID00 0656 PARTICOLARE SMALTIMENTO ACQUE SI PIATTAFORMA.dwg