SEZIONE 1 - Progr. km 1+180

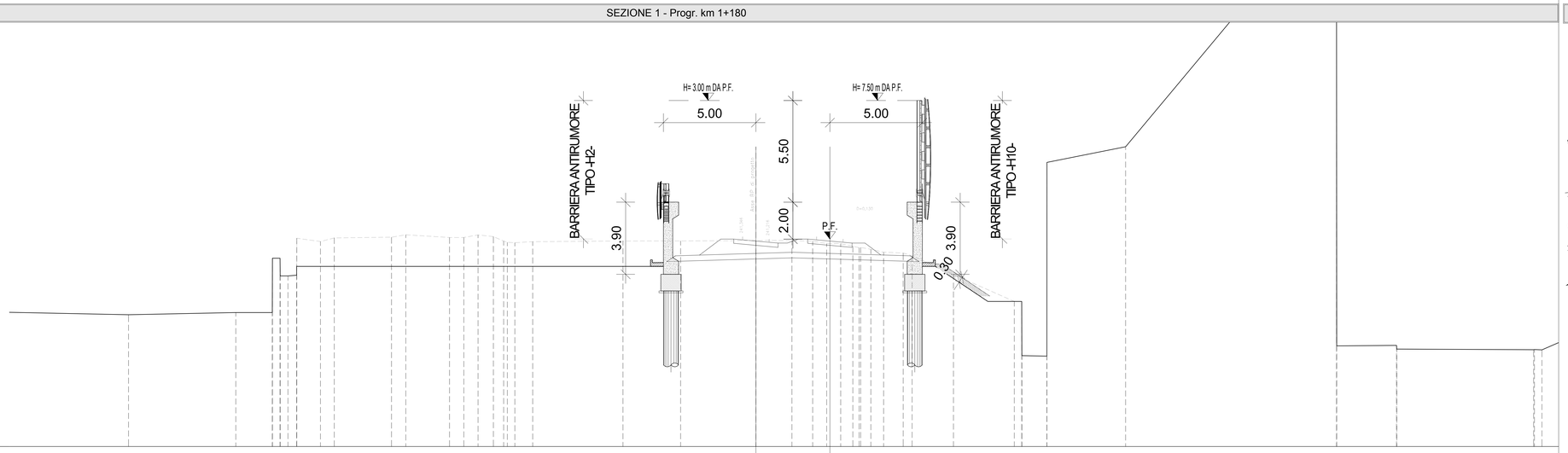

1:100

Qt. rif. 230,000

Quote Progetto	
Quote Terreno	
Dist. Parz. Progetto	
Distanze Progetto	
Distanze Terreno	

KEYPLAN

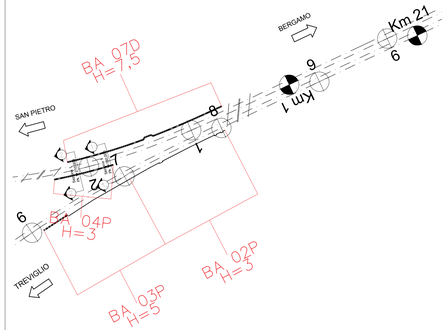

SEZIONE 2 - Progr. Km: 1+210

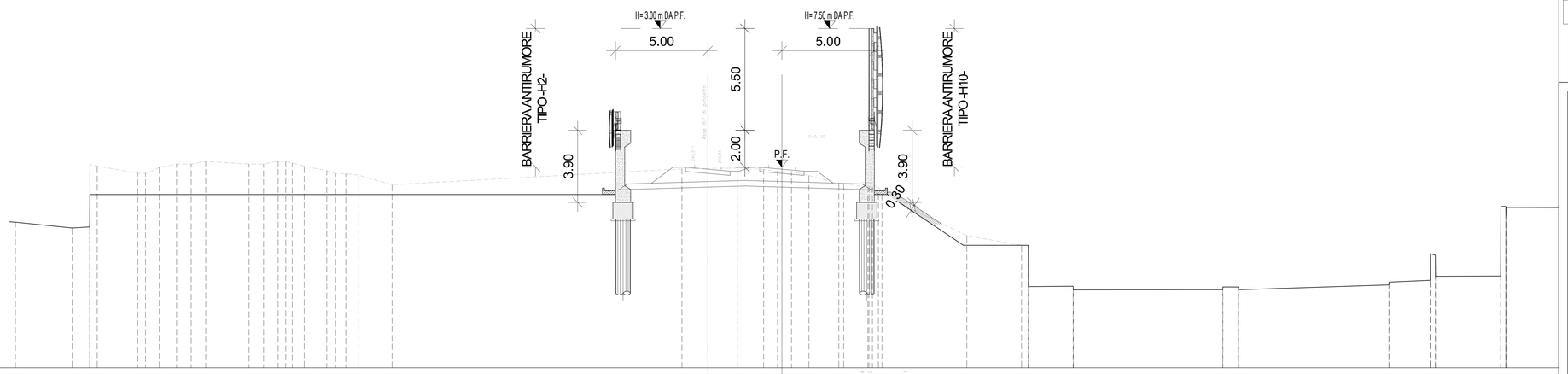

1:100

Qt. rif. 230,000

Quote Progetto	
Quote Terreno	
Dist. Parz. Progetto	
Distanze Progetto	
Distanze Terreno	

CARATTERISTICHE DEI MATERIALI

- PER LA TABELLA MATERIALI FARE RIFERIMENTO AL DOCUMENTO NB1R09D26TTOC0000001A - TABELLA MATERIALI

COMMITTENTE:

RFI RETE FERROVIARIA ITALIANA
GRUPPO FERROVIE DELLO STATO ITALIANE

PROGETTAZIONE:

ITALFERR
GRUPPO FERROVIE DELLO STATO ITALIANE

CUP: J64H17000140001

U.O. INFRASTRUTTURE NORD

PROGETTO DEFINITIVO

RADDOPPIO PONTE S.PIETRO - BERGAMO - MONTELLO

LOTTO 9: Opere Civili e Impianti Tecnologici di Piazzale per il completamento del raddoppio della linea Ponte SP – Bergamo e per lo spostamento provvisorio della linea Treviglio - Bergamo

Muro di recinzione Linea BG-Ponte S.Pietro lato Sud da pk 1+178.183 a pk 1+234.203
Sezioni

SCALA: 1:100

COMMESSA	LOTTO	FASE	ENTE	TIPO DOC.	OPERA/DISCIPLINA	PROGR.	REV.
NB1R	09	D	26	WA	RI0000	002	A

Rev.	Descrizione	Redatto	Data	Verificato	Data	Approvato	Data	Autorizzato Data
A	Emissione Esecutiva	G. Grimaldi	Febbraio 2021	A. Maran	Febbraio 2021	M. Bertogneri	Febbraio 2021	A. Perego Febbraio 2021

File: NB1R09D26WARI0000002A.dwg

n.Elab.: