SVILUPPO LONGITUDINALE LUNGO IL PARAMENTO INTERNO CURVA 1/2
(1:100)

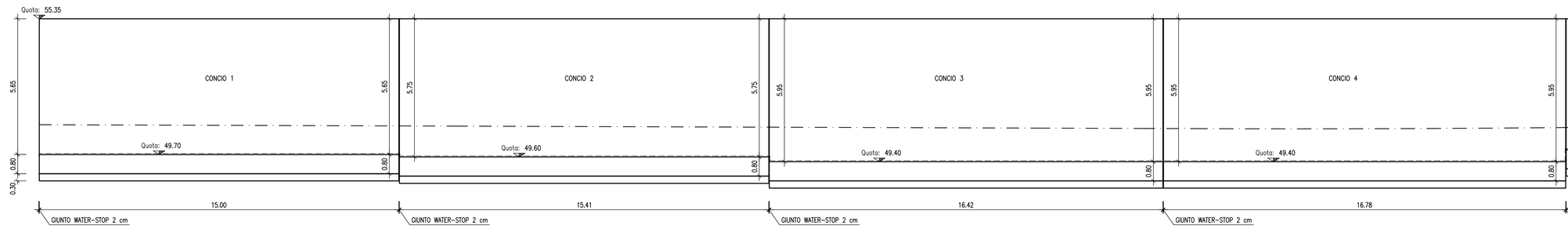

SVILUPPO LONGITUDINALE LUNGO IL PARAMENTO ESTERNO CURVA
(1:100)

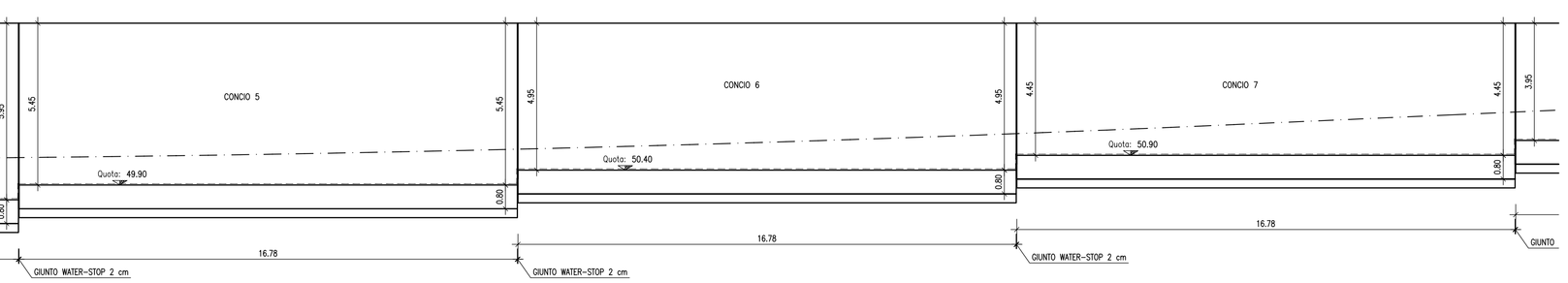

SVILUPPO LONGITUDINALE LUNGO IL PARAMENTO ESTERNO CURVA 2/2
(1:100)

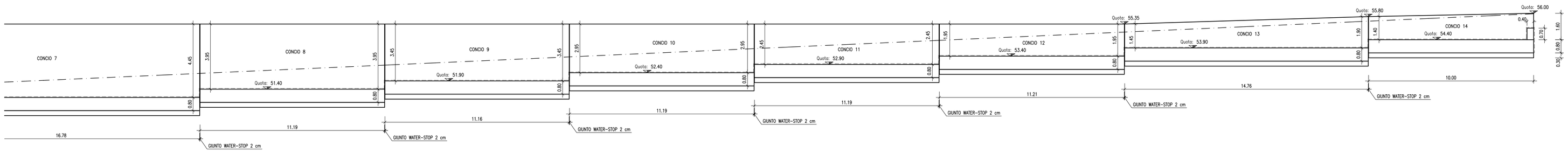

SVILUPPO LONGITUDINALE LUNGO IL PARAMENTO INTERNO CURVA 1/2
(1:100)

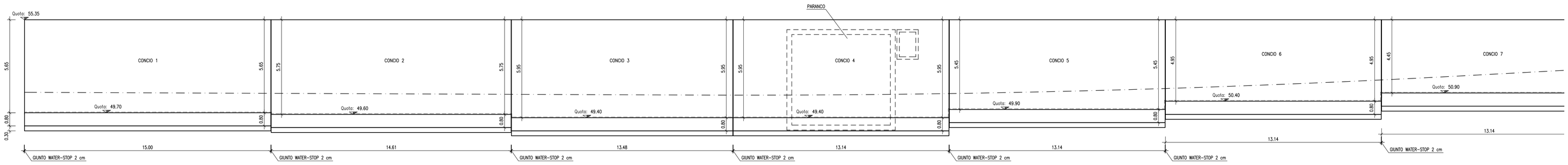

SEZIONE TRASVERSALE
VASCA DI RACCOLTA D'ACQUA
(1:100)

(1:100)

SVILUPPO LONGITUDINALE LUNGO IL PARAMENTO INTERNO CURVA 2/2
(1:100)

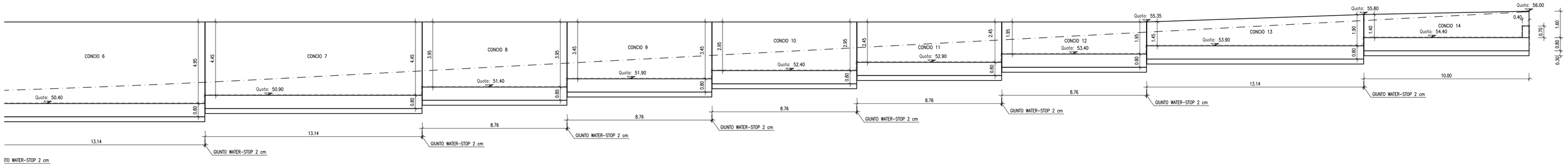

CARATTERISTICHE DEI MATERIALI

CALCESTRUZZO :
Secondo EN206 - CNR UNI 11104
MAGRO PER SOTTOFONDAZIONI:
A DOSAGGIO: 150 Kg/mc di cemento tipo "325"
PALI:
- Classe C25/30
- Classe di esposizione XC2

FONDAZIONI PILE, SPALLE E MURI:
- Classe C28/35
- Classe di esposizione XC2

PILE, SPALLE E MURI
- Classe C28/35
- Classe di esposizione XF2

SOLETTE IN C.A., CORDOLI, BAGGIOLI E RITEGNI SISMICI:
- Classe C32/40
- Classe di esposizione XF4

COPPELLE:
- Classe C35/45
- Classe di esposizione XF4

TRAVI IN C.A.P.:
- Classe C45/55
- Classe di esposizione XF2

COPRIFERRO pali trivellati:
C = 50 mm (ØPalo≤ 600mm)
C = 60 mm (ØPalo> 600mm)
C = 75 mm (condizioni particolari elencate nella UNI-EN-1536)
COPRIFERRO per elevazioni 30.0 mm
COPRIFERRO per fondazioni 40.0 mm

ACCIAIO PER C.A.:
Secondo NTC 2008 (DM 14/01/2008)
Tipo B450C
ftk = 540MPa
fyk 450MPa

ACCIAIO STABILIZZATO IN TREFOLI DA 0.6"

ftk = 1860 MPa
fyk_{ac} = 1700 MPa

NOTE GENERALI

GLI ANGOLI SONO ESPRESSI IN GRADI SESSADECIMALI
LE QUOTE ALTIMETRICHE SONO ESPRESSE IN METRI
LE DIMENSIONI SONO ESPRESSE IN METRI
I CARICHI DEGLI APPOGGI SONO ESPRESSI IN TONNELLATE

Anas SpA

DIREZIONE CENTRALE PROGETTAZIONE

S.S. N. 9 "Via Emilia"
Variante di Casalpusterlengo ed eliminazione
passaggio a livello sulla SP ex S.S. N. 234

PROGETTO DEFINITIVO

CONTRIBUTI SPECIALISTICI

TECNOSTUDIO BIEFFE S.R.L.
VIA MAZZETTI 7
FONTANELLATO (PR)
COMPONENTE STRADALE E STRUTTURALE: SICUREZZA, COORDINAMENTO, FASAGGI DI CANTIERE, MOVIMENTAZIONE DI CAVA: RILIEVI E COMPUTAZIONE

CONSORZIO MUZZA BASSA LODIGIANA
VIA NINO DALL'ORO, 4 - LODI
COMPONENTE IDRAULICA

ARCH. MADDALENA GIOIA GIBELLI
VIA SENATO, 45
MILANO
COMPONENTE PAESAGGISTICA ED AMBIENTALE

P I GIOVANNI PERRI
VIA PRIORATO, 16
FONTANELLATO (PR)
COMPONENTE IMPIANTISTICA, TECNOLOGICA ED ILLUMINOTECNICA

CLTRA S.R.L.
VIALE LOMBARDIA, 5
MILANO,
IN COLLABORAZIONE CON
L.C.E. SRL
VIA DEI PLATANI, 7
OPERA
COMPONENTE TRASPORTISTICA ED ACUSTICA

I PROGETTISTI
Arch. Savino GARILLI PROVINCIA DI LODI
Iscritto all'Ordine degli Architetti della Provincia di Piacenza al n° 280

Ing. Antonio SIMONE COMUNE DI CASALPUSTERLENGO
Iscritto all'ordine degli Ingegneri della provincia di Foggia al n° 1275

IL GEOLOGO
Dott. Geol. Gianluca CANTARELLI
Iscritto all'Ordine dei Geologi dell'Emilia Romagna al n° 359
via Mabellini, 2
FIDENZA (PR)

COORDINATORE PER LA SICUREZZA IN FASE DI PROGETTAZIONE
Geom: Fiorenzo BERGAMASCHI
Iscritto al Collegio dei Geometri della Provincia di Parma al n° 1606
via Mazzetti, 7
FONTANELLATO (PR)

VISTO IL RESPONSABILE DEL PROCEDIMENTO
Ing Massimo SIMONINI

DATA

PROTOCOLLO

MURI ASSE 93 KM 0+216.59-0+396.61 - CARPENTERIA 3 DI 4

CODICE PROGETTO

REV.	DESCRIZIONE	DATA	VERIFICATO RESP. TECNICO	CONTROLLATO RESP. STRUTTURARIO	APPROVATO RESP. DI SETTORE
D	RECEPIMENTO PRESCRIZIONI ISTRUTTORIA ANAS				
C	RECEPIMENTO PRESCRIZIONI CONFERENZA DEI SERVIZI	FEBBRAIO 2011			
B	VERIFICA DI OTTEMPERANZA AL DECRETO VIA	APRILE 2010			
A	PRIMA CONSEGNA PROGETTO	MARZO 2009			

Codice Elaborato: MU03 5863
Data Revisione: MARZO 2009
REV.: C
FOGLIO: 03 DI 04
Scala: 1:100

NOME FILE MU03 5863_4 MURI ASSE 93 Km 0+216.59-0+396.61 4 TAVOLE.dwg