Sezione su sede esistente

PROFILO NV08A
SEZIONE 1
PROGRESSIVA 0.00

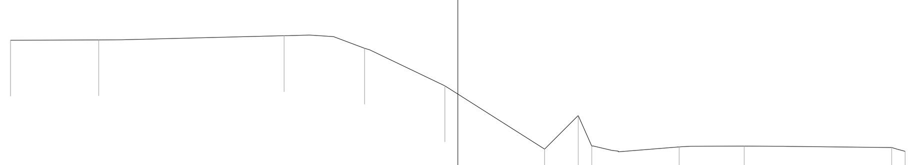

PROGRESSIVE TERRENO	-20.00 -16.06 -7.77 -4.17 -0.58 3.88 5.39 5.99 9.90 12.81 19.40 20.00
PARZIALI TERRENO	3.94 8.29 3.60 3.59 4.46 1.51 0.60 3.91 2.91 6.59 0.60
QUOTE TERRENO	15.74 15.76 15.95 15.39 13.71 10.87 12.38 11.01 10.98 11.01 10.95 10.78
PROGRESSIVE PROGETTO	
PARZIALI PROGETTO	
QUOTE PROGETTO	

PROFILO NV08A
SEZIONE 2
PROGRESSIVA 50.00

A ANTICAPILLARE	m²	0.47
F FOSSO	m²	1.64
RN RINTERRO	m²	0.94
ST STERRO	m²	4.12
b BINDER	m	10.14
c BASE	m	10.14
d MISTO CEMENTATO	m	14.26
f FONDAZIONE	m	13.34
g GEOTESSILE	m	1.89
sc SCOTICO	m	14.79
t VEGETALE	m	5.09
u USURA	m	10.16

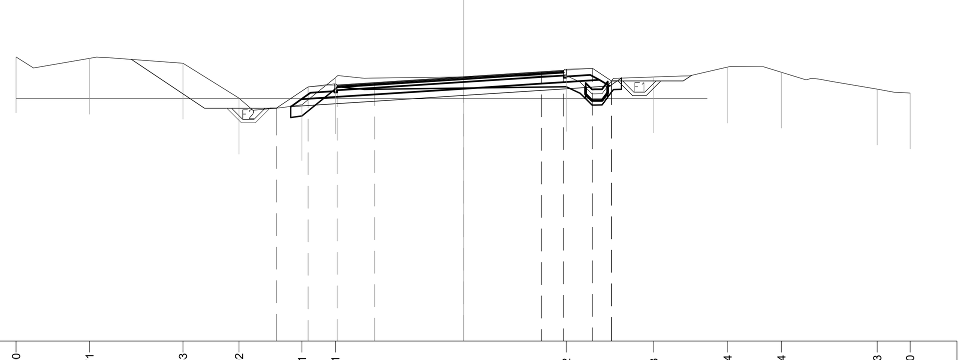

PROGRESSIVE TERRENO	-20.00 -16.71 -12.53 -10.02 -7.21 -5.71 4.62 8.53 11.84 14.24 18.53 20.00
PARZIALI TERRENO	3.29 4.18 2.51 2.81 1.50 10.33 3.91 3.31 2.40 4.29 1.47
QUOTE TERRENO	11.70 11.64 11.42 9.86 9.57 10.77 10.87 10.81 11.25 11.02 10.27 10.09
PROGRESSIVE PROGETTO	-8.36 -6.94 -5.64 -3.98 0.00 3.50 4.50 5.80 6.64
PARZIALI PROGETTO	1.42 1.30 1.66 3.98 3.50 1.00 1.30 0.84
QUOTE PROGETTO	9.41 10.36 10.45 10.55 10.81 11.04 11.10 11.19 10.63

PROFILO NV08A
SEZIONE 3
PROGRESSIVA 100.00

A ANTICAPILLARE	m²	0.40
F FOSSO	m²	1.92
RI RILEVATO	m²	0.46
RN RINTERRO	m²	1.83
ST STERRO	m²	3.83
b BINDER	m	9.00
c BASE	m	9.00
e SUPERCOMPATTATO	m	13.12
f FONDAZIONE	m	12.20
g GEOTESSILE	m	2.34
sc SCOTICO	m	14.44
t VEGETALE	m	5.19
u USURA	m	9.00

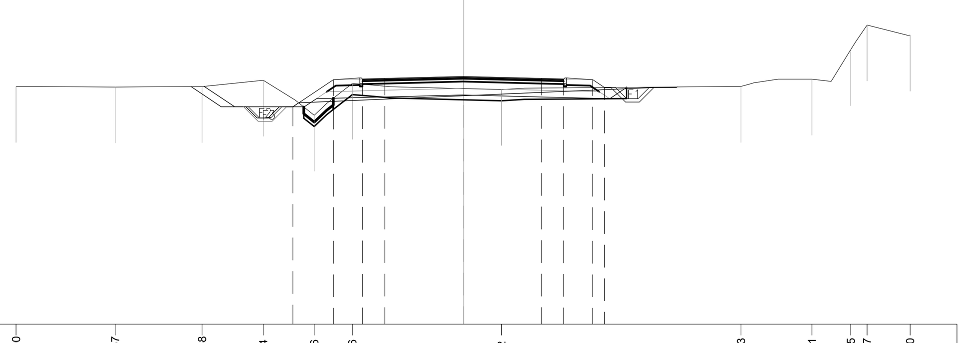

PROGRESSIVE TERRENO	-20.00 -15.57 -11.68 -8.94 -6.66 -4.96 1.72 12.43 15.61 17.35 18.07 20.00
PARZIALI TERRENO	4.43 3.89 2.74 2.28 1.70 6.68 10.71 3.18 1.74 0.72 1.93
QUOTE TERRENO	10.62 10.60 10.62 10.90 9.34 10.76 10.49 10.63 10.95 12.27 13.38 12.92
PROGRESSIVE PROGETTO	-7.62 -5.80 -4.50 -3.50 0.00 3.50 4.50 5.80 6.33
PARZIALI PROGETTO	1.82 1.30 1.00 3.50 3.50 1.00 1.30 0.53
QUOTE PROGETTO	9.72 10.93 10.96 10.99 11.07 10.99 10.96 10.93 10.58

PROFILO NV08A
SEZIONE 4
PROGRESSIVA 150.00

A ANTICAPILLARE	m²	5.37
F FOSSO	m²	0.81
GR GRADONATURA	m²	1.43
RI RILEVATO	m²	10.51
RN RINTERRO	m²	1.82
ST STERRO	m²	1.76
b BINDER	m	9.00
c BASE	m	9.00
d MISTO CEMENTATO	m	11.06
f FONDAZIONE	m	11.06
g GEOTESSILE	m	12.52
sc SCOTICO	m	9.02
t VEGETALE	m	4.93
u USURA	m	9.00

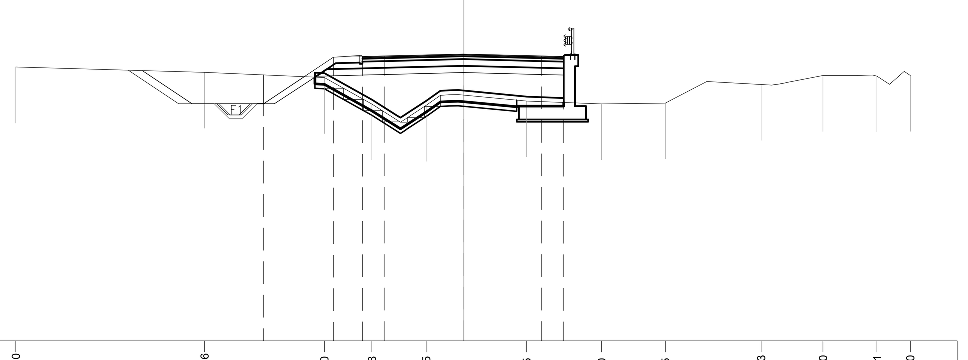

PROGRESSIVE TERRENO	-20.00 -11.56 -6.20 -4.08 -1.65 2.85 6.20 9.05 13.33 16.10 18.51 20.00
PARZIALI TERRENO	8.44 5.36 2.12 2.43 4.50 3.35 2.85 4.28 2.77 2.41 1.49
QUOTE TERRENO	11.25 11.01 10.78 9.59 9.53 9.73 9.60 9.64 10.47 10.87 10.84 10.87
PROGRESSIVE PROGETTO	-8.92 -5.80 -4.50 -3.50 0.00 3.50 4.50
PARZIALI PROGETTO	3.12 1.30 1.00 3.50 3.50 1.00
QUOTE PROGETTO	9.61 11.69 11.72 11.74 11.83 11.74 11.72

PROFILO NV08A
SEZIONE 5
PROGRESSIVA 200.00

b BINDER	m	9.00
c BASE	m	9.00
u USURA	m	9.00

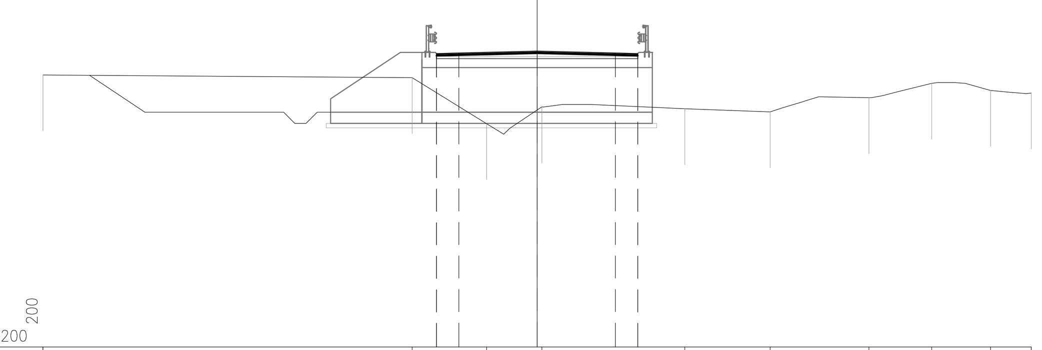

PROGRESSIVE TERRENO	-22.10 -5.59 -2.26 0.21 6.60 10.42 14.84 17.65 20.28 22.10
PARZIALI TERRENO	16.51 3.33 2.47 6.39 3.82 4.42 2.81 2.63 1.82
QUOTE TERRENO	11.16 11.04 8.98 9.74 9.66 9.51 10.15 10.79 10.47 10.36
PROGRESSIVE PROGETTO	-4.50 -4.50 -3.50 0.00 3.50 4.50 4.50
PARZIALI PROGETTO	1.00 3.50 3.50 1.00
QUOTE PROGETTO	12.12 12.12 12.15 12.24 12.15 12.12 12.12

PROFILO NV08A
SEZIONE 6
PROGRESSIVA 250.00

A ANTICAPILLARE	m²	5.76
F FOSSO	m²	0.83
RI RILEVATO	m²	14.80
RN RINTERRO	m²	2.31
ST STERRO	m²	2.12
b BINDER	m	9.00
c BASE	m	9.00
d MISTO CEMENTATO	m	11.06
f FONDAZIONE	m	10.60
g GEOTESSILE	m	13.08
sc SCOTICO	m	11.61
t VEGETALE	m	5.81
u USURA	m	9.00

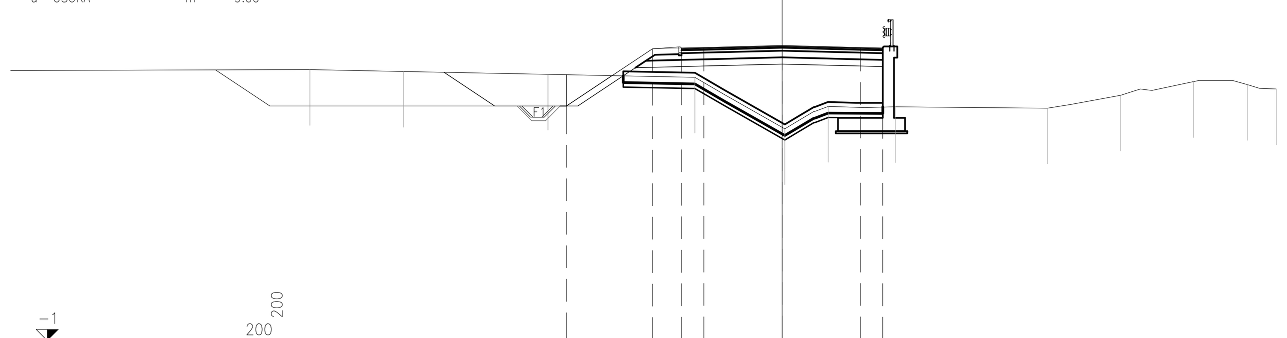

PROGRESSIVE TERRENO	-21.12 -16.93 -10.47 -3.91 0.12 2.06 5.06 11.86 15.14 18.40 20.80 22.10
PARZIALI TERRENO	2.58 4.19 6.46 6.56 4.03 1.94 3.00 6.80 3.28 3.26 2.40 1.30
QUOTE TERRENO	11.13 11.05 10.92 10.79 8.48 9.48 9.47 9.41 9.99 10.60 10.46 10.27
PROGRESSIVE PROGETTO	-9.65 -5.80 -4.50 -3.50 0.00 3.50 4.50 4.50
PARZIALI PROGETTO	3.85 1.30 1.00 3.50 3.50 1.00
QUOTE PROGETTO	9.50 12.07 12.10 12.12 12.21 12.12 12.10 12.10

PROFILO NV08A
SEZIONE 7
PROGRESSIVA 300.00

b BINDER	m	9.00
c BASE	m	9.00
u USURA	m	9.00

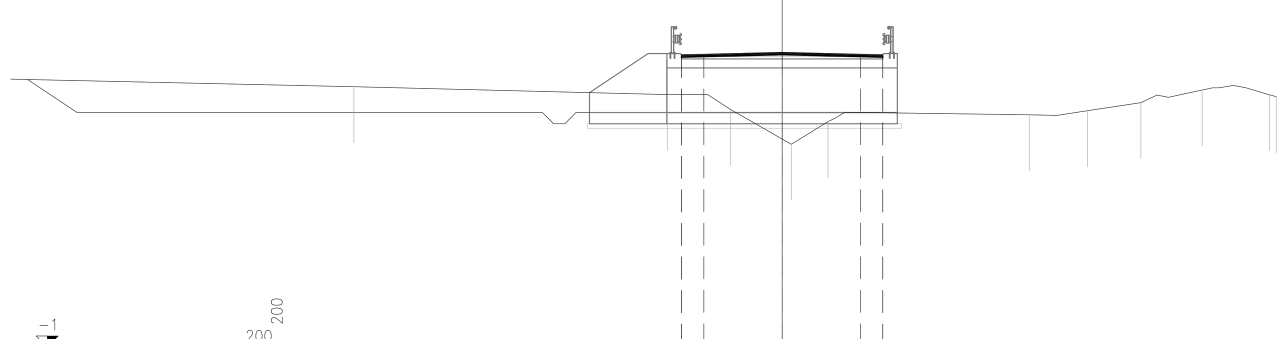

PROGRESSIVE TERRENO	-19.15 -5.14 -2.30 0.41 2.05 11.05 13.66 16.04 18.78 21.79 22.10
PARZIALI TERRENO	15.35 14.01 2.84 2.71 1.64 9.00 2.61 2.38 2.74 3.01 0.31
QUOTE TERRENO	10.64 10.29 9.62 8.07 9.08 9.39 9.57 9.93 10.49 10.28 10.20
PROGRESSIVE PROGETTO	-4.50 -4.50 -3.50 0.00 3.50 4.50 4.50
PARZIALI PROGETTO	1.00 3.50 3.50 1.00
QUOTE PROGETTO	12.07 12.07 12.10 12.19 12.10 12.07 12.07

PROFILO NV08A
SEZIONE 8
PROGRESSIVA 350.00

A ANTICAPILLARE	m²	7.58
F FOSSO	m²	0.83
RI RILEVATO	m²	25.72
RN RINTERRO	m²	3.01
ST STERRO	m²	7.21
b BINDER	m	9.00
c BASE	m	9.00
d MISTO CEMENTATO	m	11.06
f FONDAZIONE	m	10.60
g GEOTESSILE	m	15.34
sc SCOTICO	m	14.11
t VEGETALE	m	6.36
u USURA	m	9.00

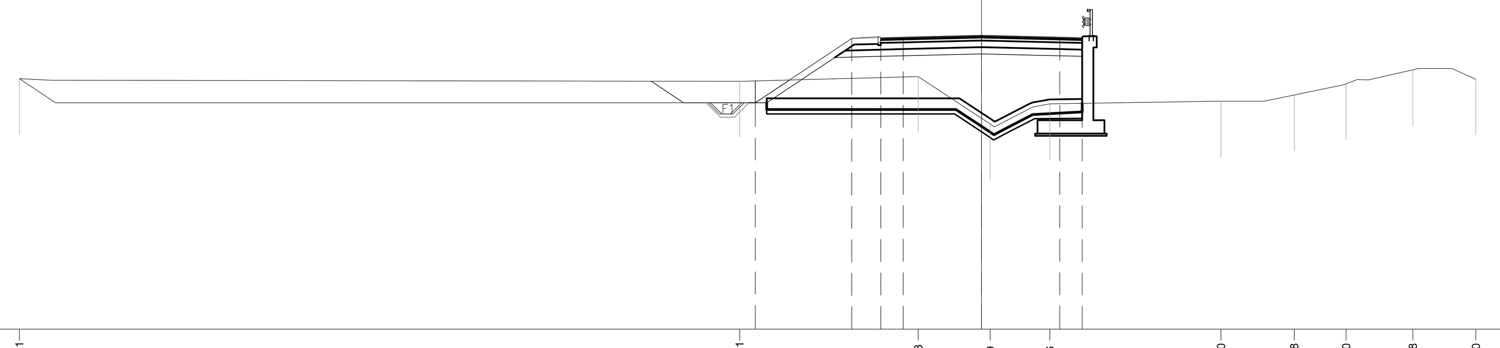

PROGRESSIVE TERRENO	-43.01 -10.81 -2.83 0.39 3.06 10.70 13.98 16.30 19.28 22.10
PARZIALI TERRENO	32.20 7.98 3.22 2.67 7.64 3.28 2.32 2.98 2.82
QUOTE TERRENO	10.22 10.10 10.31 8.19 9.09 9.21 9.49 9.99 10.62 10.20
PROGRESSIVE PROGETTO	-10.11 -5.80 -4.50 -3.50 0.00 3.50 4.50
PARZIALI PROGETTO	4.31 1.30 1.00 3.50 3.50 1.00
QUOTE PROGETTO	9.14 12.02 12.05 12.07 12.16 12.07 12.05

PROFILO NV08A
SEZIONE 9
PROGRESSIVA 400.00

b BINDER	m	9.00
c BASE	m	9.00
f FONDAZIONE	m	9.00
u USURA	m	9.00

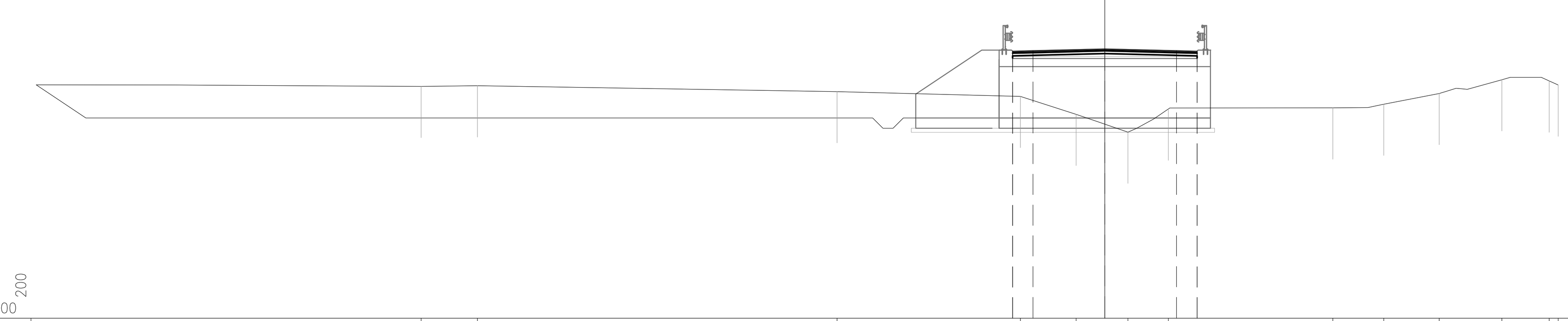

PROGRESSIVE TERRENO	-33.33 -30.59 -13.05 -4.11 -1.40 1.13 3.09 11.12 13.60 16.30 19.36 21.66 22.10
PARZIALI TERRENO	12.07 2.74 17.54 8.94 2.71 2.53 1.96 8.03 2.48 2.70 3.06 2.30 0.44
QUOTE TERRENO	10.30 10.33 10.05 9.82 8.94 8.07 9.20 9.25 9.43 9.96 10.63 10.57 10.37
PROGRESSIVE PROGETTO	-4.50 -4.50 -3.50 0.00 3.50 4.50 4.50
PARZIALI PROGETTO	1.00 3.50 3.50 1.00
QUOTE PROGETTO	12.02 12.02 12.05 12.14 12.05 12.02 12.02

PROFILO NV08A
SEZIONE 10
PROGRESSIVA 450.00

A ANTICAPILLARE	m²	7.79
F FOSSO	m²	0.82
RI RILEVATO	m²	27.88
RN RINTERRO	m²	3.12
b BINDER	m	9.00
c BASE	m	9.00
d MISTO CEMENTATO	m	11.06
f FONDAZIONE	m	10.60
g GEOTESSILE	m	16.42
sc SCOTICO	m	15.59
t VEGETALE	m	8.17
u USURA	m	9.00

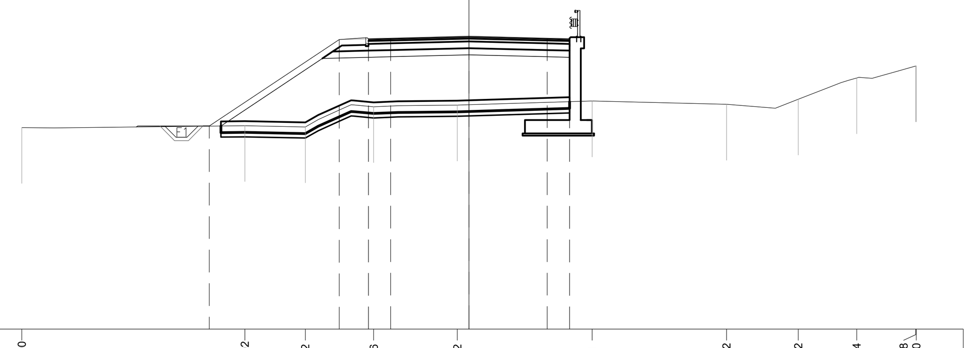

PROGRESSIVE TERRENO	-20.00 -10.02 -7.32 -4.26 -0.52 5.51 11.52 14.72 17.34 19.98 20.00
PARZIALI TERRENO	9.98 2.70 3.06 3.74 6.03 6.01 3.20 2.62 2.64 0.02
QUOTE TERRENO	8.02 8.11 8.05 8.95 9.03 9.21 9.06 9.29 10.25 10.78 10.78
PROGRESSIVE PROGETTO	-11.62 -5.80 -4.50 -3.50 0.00 3.50 4.50
PARZIALI PROGETTO	5.82 1.30 1.00 3.50 3.50 1.00
QUOTE PROGETTO	8.09 11.97 12.00 12.02 12.11 12.02 12.00

PROFILO NV08A
SEZIONE 11
PROGRESSIVA 500.00

A ANTICAPILLARE	m²	7.33
F FOSSO	m²	0.84
RI RILEVATO	m²	27.50
RN RINTERRO	m²	2.95
b BINDER	m	9.00
c BASE	m	9.00
d MISTO CEMENTATO	m	11.06
f FONDAZIONE	m	10.60
g GEOTESSILE	m	15.19
sc SCOTICO	m	14.68
t VEGETALE	m	7.07
u USURA	m	9.00

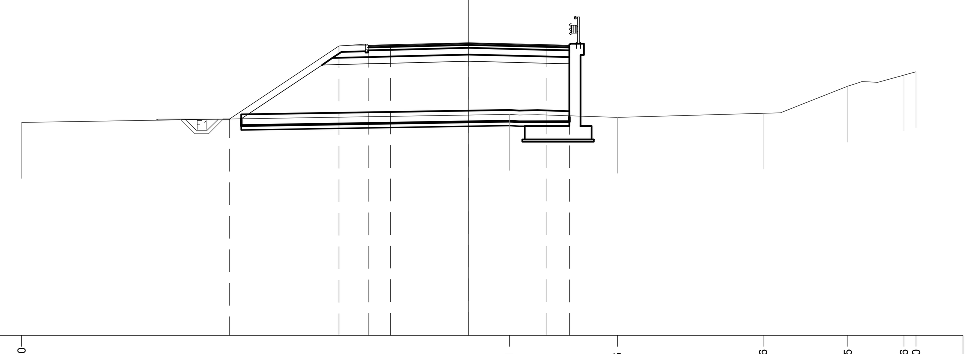

PROGRESSIVE TERRENO	-20.00 1.81 6.65 13.16 16.95 19.46 20.00
PARZIALI TERRENO	21.81 4.84 6.51 3.79 2.51 0.54
QUOTE TERRENO	8.52 8.88 8.75 8.93 10.14 10.64 10.79
PROGRESSIVE PROGETTO	-10.70 -5.80 -4.50 -3.50 0.00 3.50 4.50
PARZIALI PROGETTO	4.90 1.30 1.00 3.50 3.50 1.00
QUOTE PROGETTO	8.67 11.94 11.97 12.00 12.09 12.00 11.97

PROFILO NV08A
SEZIONE 12
PROGRESSIVA 550.00

A ANTICAPILLARE	m²	7.60
F FOSSO	m²	0.83
RI RILEVATO	m²	32.16
RN RINTERRO	m²	3.03
b BINDER	m	9.00
c BASE	m	9.00
e SUPERCOMPATTATO	m	11.06
f FONDAZIONE	m	10.60
g GEOTESSILE	m	16.08
sc SCOTICO	m	15.19
t VEGETALE	m	7.67
u USURA	m	9.00

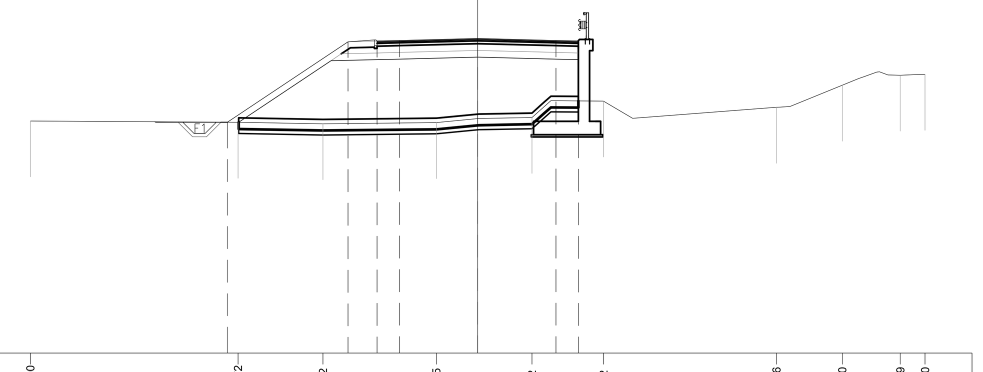

PROGRESSIVE TERRENO	-20.00 -10.72 -6.92 -1.85 2.42 5.62 13.36 16.30 18.89 20.00
PARZIALI TERRENO	9.28 3.80 5.07 4.27 3.20 7.74 2.94 2.59 1.11
QUOTE TERRENO	8.38 8.32 8.25 8.30 8.53 9.27 8.99 9.97 10.42 10.46
PROGRESSIVE PROGETTO	-11.20 -5.80 -4.50 -3.50 0.00 3.50 4.50
PARZIALI PROGETTO	5.40 1.30 1.00 3.50 3.50 1.00
QUOTE PROGETTO	8.32 11.92 11.95 11.97 12.06 11.97 11.95

COMMITTENTE:

RFI RETE FERROVIARIA ITALIANA
GRUPPO FERROVIE DELLO STATO ITALIANE

PROGETTAZIONE:

ITALFERR
GRUPPO FERROVIE DELLO STATO ITALIANE

DIRETTRICE FERROVIARIA MESSINA-CATANIA-PALERMO
NODO DI CATANIA

U.O. INFRASTRUTTURE SUD

PROGETTO DEFINITIVO

INTERRAMENTO LINEA PER IL PROLUNGAMENTO DELLA PISTA DELL'AEROPORTO DI FONTANAROSSA E PER LA MESSA A STI DEL TRATTO DI LINEA INTERESSATO.

MACROFASE FUNZIONALE 1

LOTTO 2

Bretella CT-SR e Fascio A-P di prima fase e Collegamento Fascio A-P-Interporto - VIABILITA' - NV

NV08 Viabilità di ripristino cavalcaferrovia strada Passo Cavalieri in corrispondenza del Fascio A/P - Sezioni trasversali - Tav. 1/5

SCALA: 1:200

COMMESSA	LOTTO	FASE	ENTE	TIPO DOC.	OPERA/DISCIPLINA	PROGR.	REV.
RS3H	02	D	78	W9	NV0800	001	B

Rev.	Descrizione	Redatto	Data	Verificato	Data	Approvato	Data	Autorizzato Data
A	Emissione esecutiva	L.Nani	Gennaio 2020	C.Toraldo	Gennaio 2020	S.Vanfiori	Gennaio 2020	D.Tiberti Febbraio 2020
B	Emissione esecutiva	L.Nani	Febbraio 2020	C.Toraldo	Febbraio 2020	S.Vanfiori	Febbraio 2020	

File: RS3H.0.2.D.78.W9.NV.08.0.0.001.B

n. Elab.: