PROSPETTO C–C
scala 1:50

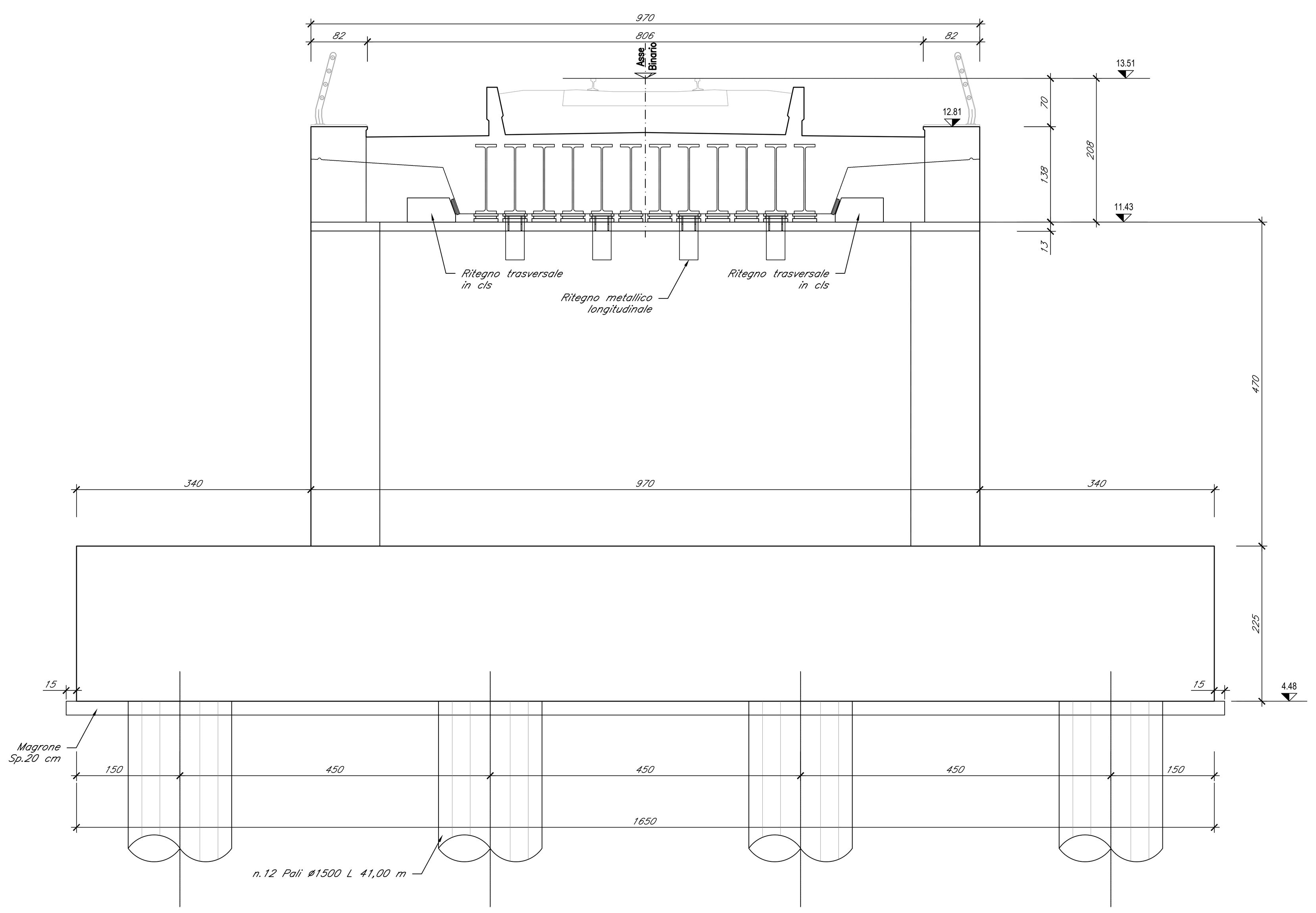

SEZIONE B–B
scala 1:50

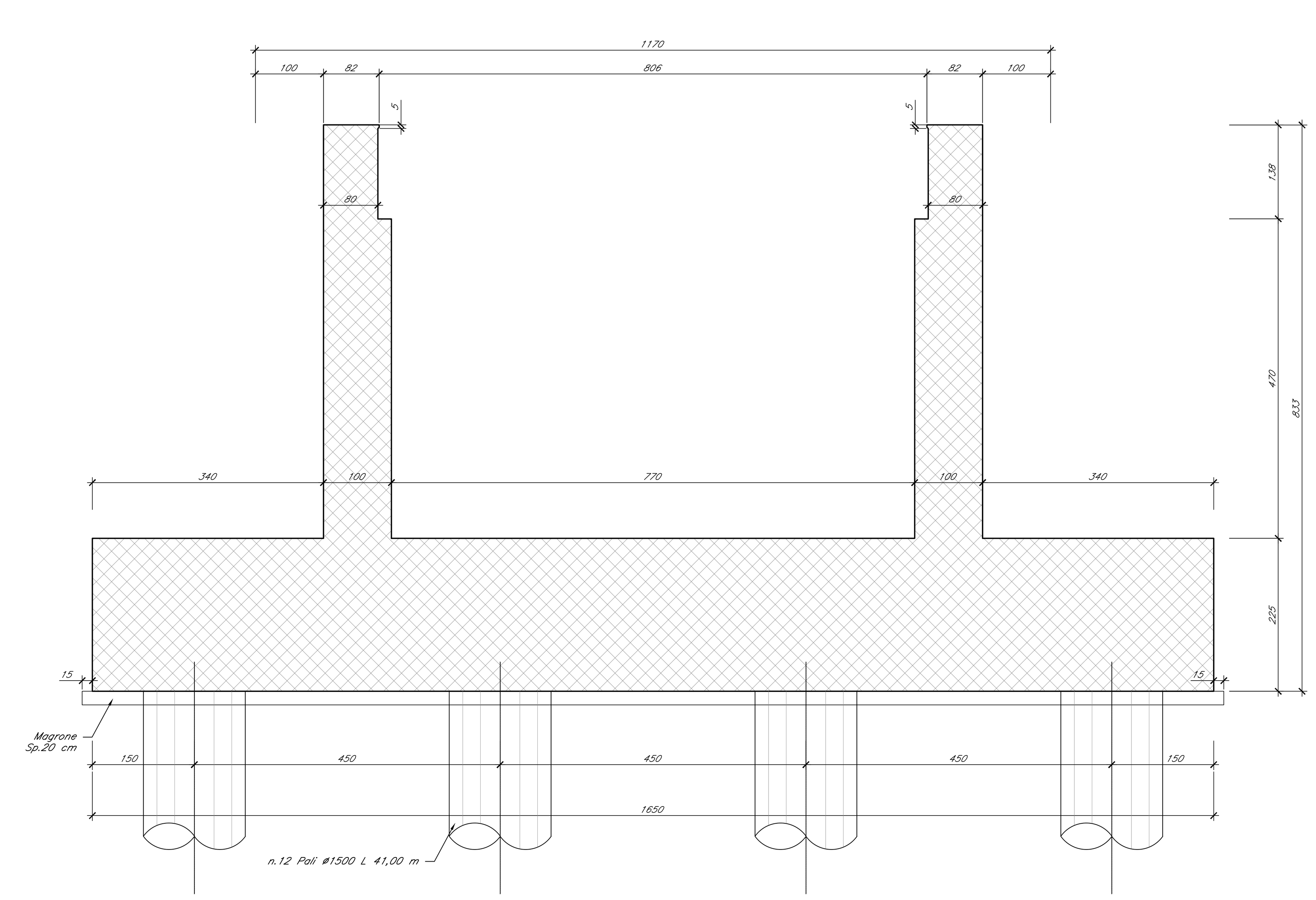

SEZIONE A–A
scala 1:50

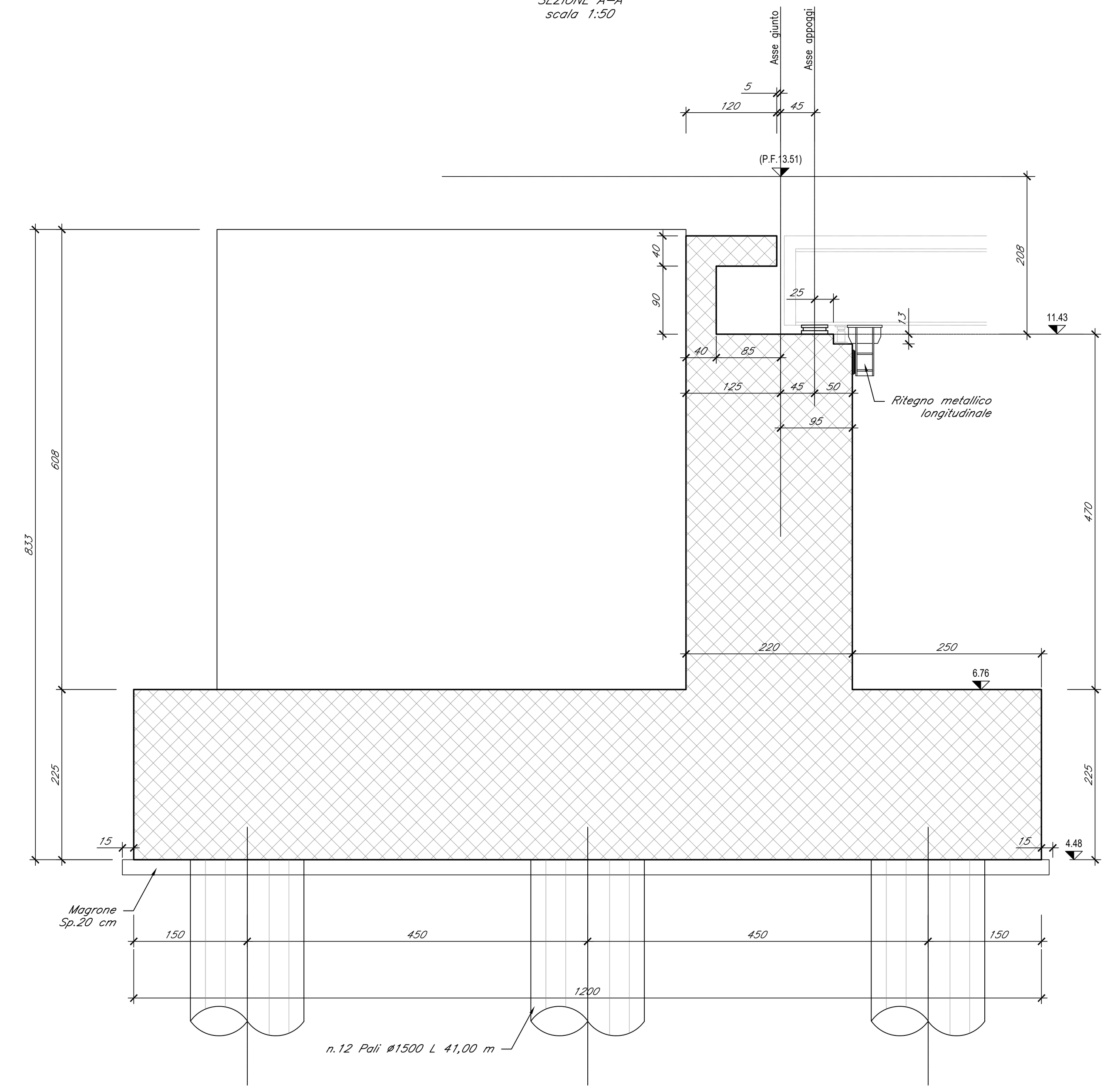

PIANTA FONDAZIONE
scala 1:50

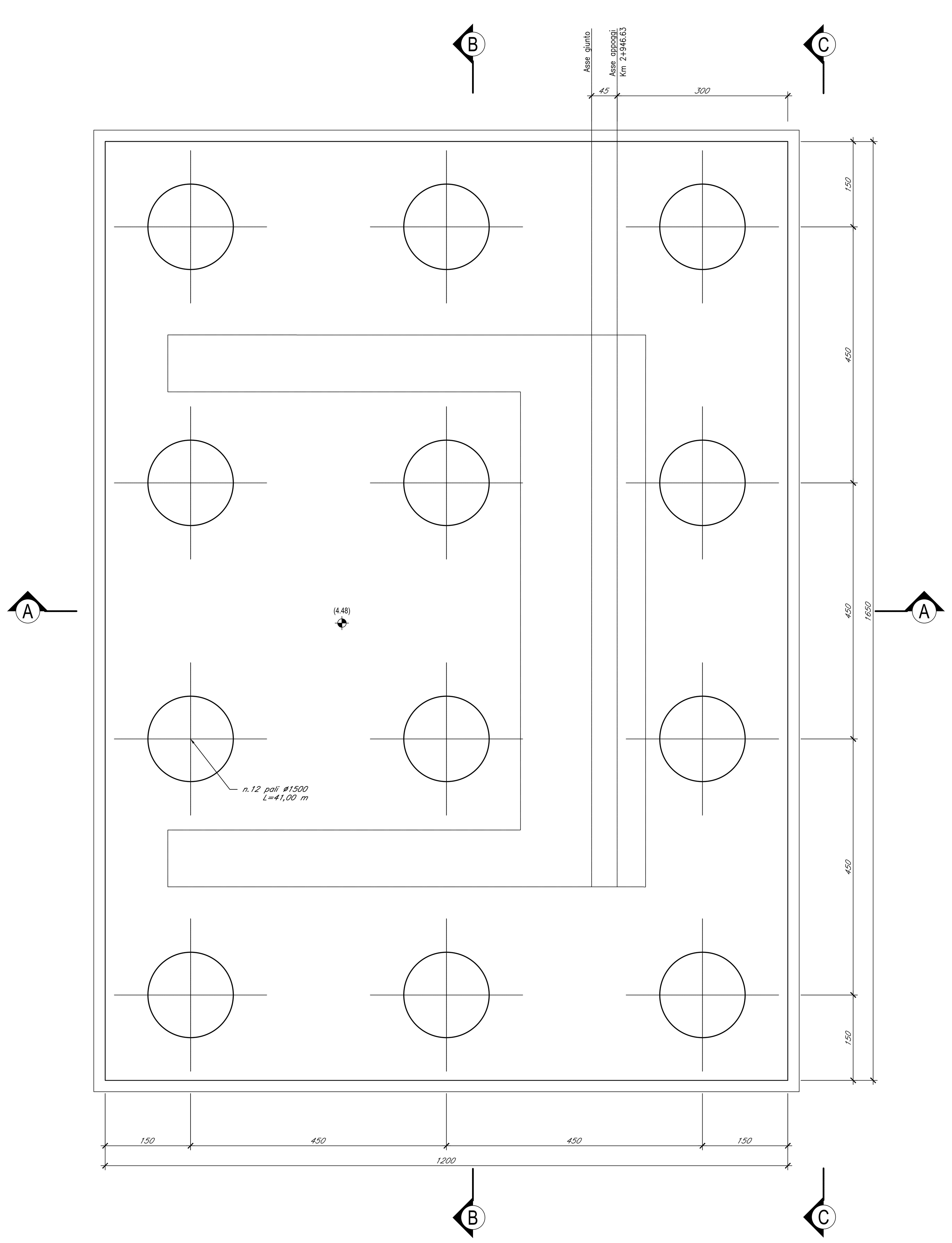

PIANTA SPICCATO
scala 1:50

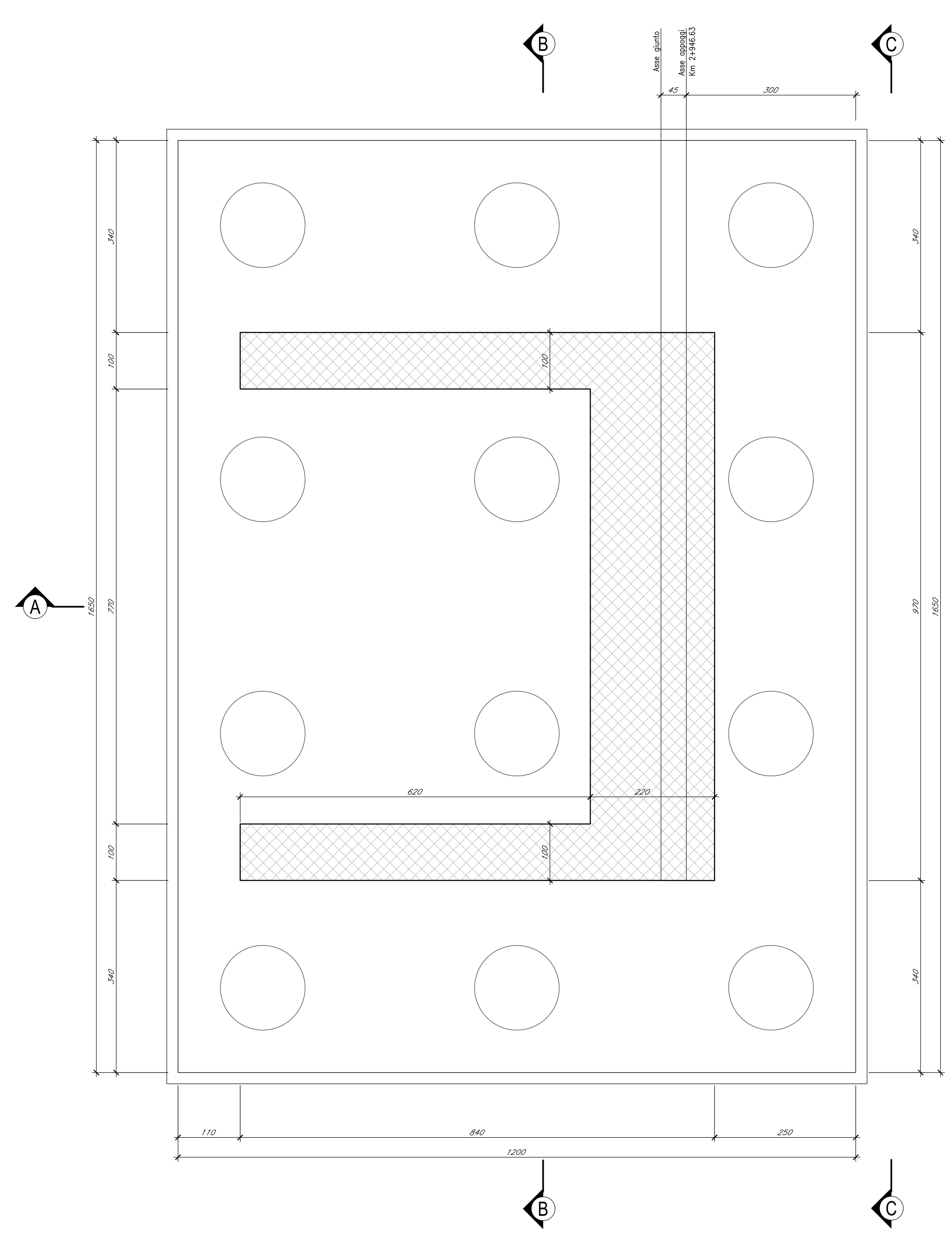

PIANTA QUOTA APPOGGI
scala 1:50

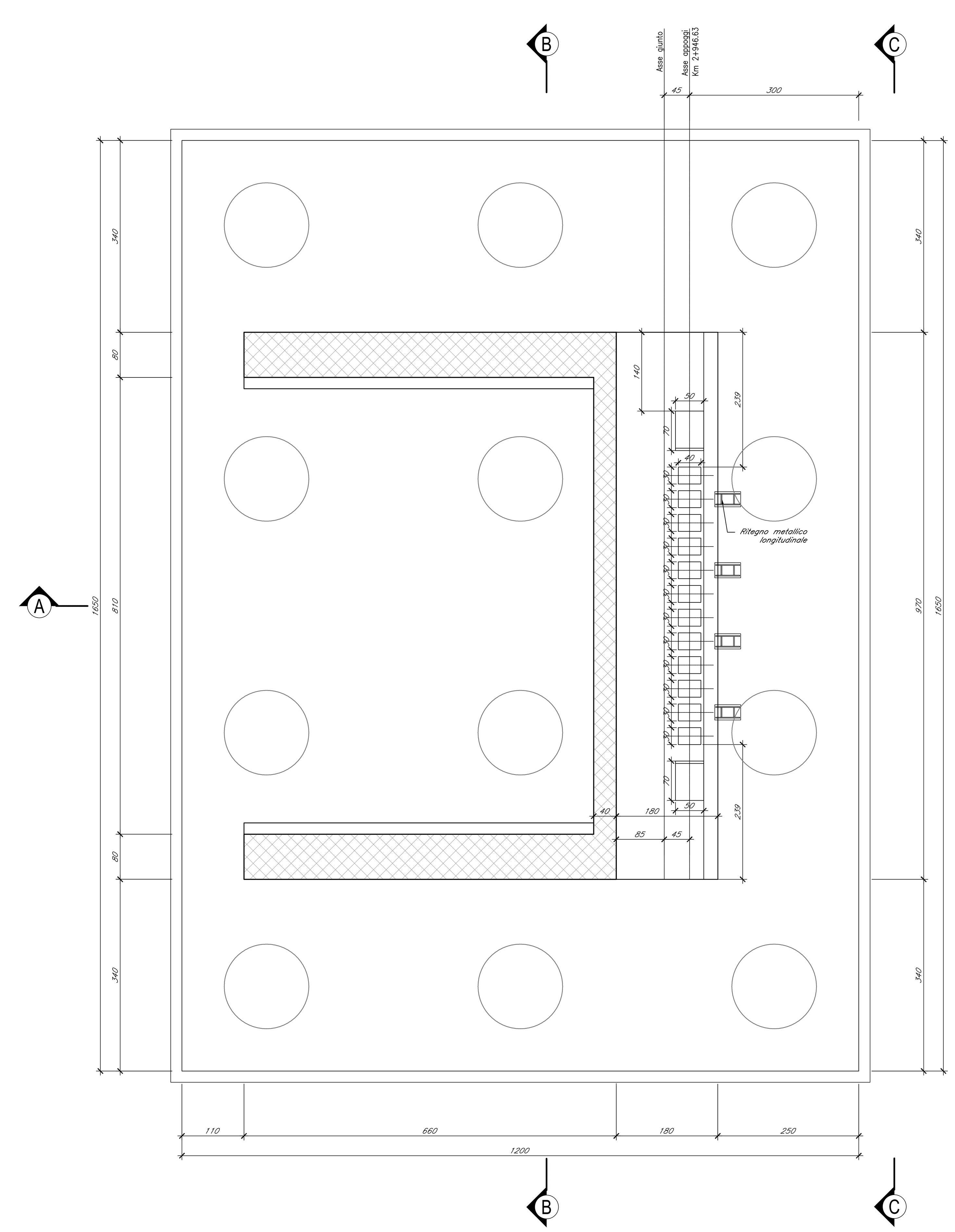

NOTE:
- PER LE CARATTERISTICHE DEI MATERIALI SI VEDA L'ELABORATO RS3H.0.2.D.78.DX.OC.00.0.0.001.A
- PER LE INCIDENZE DI ARMATURA SI VEDA L'ELABORATO RS3H.0.2.D.78.DX.OC.00.0.0.002.A
- PER I PARTICOLARI COSTRUTTIVI SI VEDA L'ELABORATO RS3H.0.2.D.78.BZ.OC.00.0.0.001.A
- PER I DETTAGLI DELLA TRANSIZIONE RILEVATO/SPALLA SI VEDA L'ELABORATO RS3H.0.2.D.78.WZ.IF.00.0.1.002.A

COMMITTENTE:

RFI RETE FERROVIARIA ITALIANA
GRUPPO FERROVIE DELLO STATO ITALIANE

PROGETTAZIONE:

ITALFERR
GRUPPO FERROVIE DELLO STATO ITALIANE

DIRETTRICE FERROVIARIA MESSINA-CATANIA-PALERMO
NODO DI CATANIA

U.O. INFRASTRUTTURE SUD

PROGETTO DEFINITIVO

INTERRAMENTO LINEA PER IL PROLUNGAMENTO DELLA PISTA DELL'AEROPORTO DI FONTANAROSSA E PER LA MESSA A STI DEL TRATTO DI LINEA INTERESSATO.

MACROFASE FUNZIONALE 1

LOTTO 2

Bretella CT-SR e Fascio A-P di prima fase e Collegamento Fascio A-P-Interporto - OPERE CIVILI

Ponti Ferroviari - VI02 Ponte su Canale al km 2+935 circa bretella CT-SR - Carpenteria spalla A

SCALA: varie

COMMESSA	LOTTO	FASE	ENTE	TIPO DOC.	OPERA/DISCIPLINA	PROGR.	REV.
RS3H	02	D	78	BZ	VI0204	001	A

Rev.	Descrizione	Redatto	Data	Verificato	Data	Approvato	Data	Autorizzato Data
A	Emissione esecutiva	L.Nani	Marzo 2020	G.Giustino	Marzo 2020	S.Vanfiori	Marzo 2020	D.Tiberti Marzo 2020

File: RS3H.0.2.D.78.BZ.VI.02.0.4.001.A | n. Elab.: