VISTA DALL'ALTO - Scala 1:50

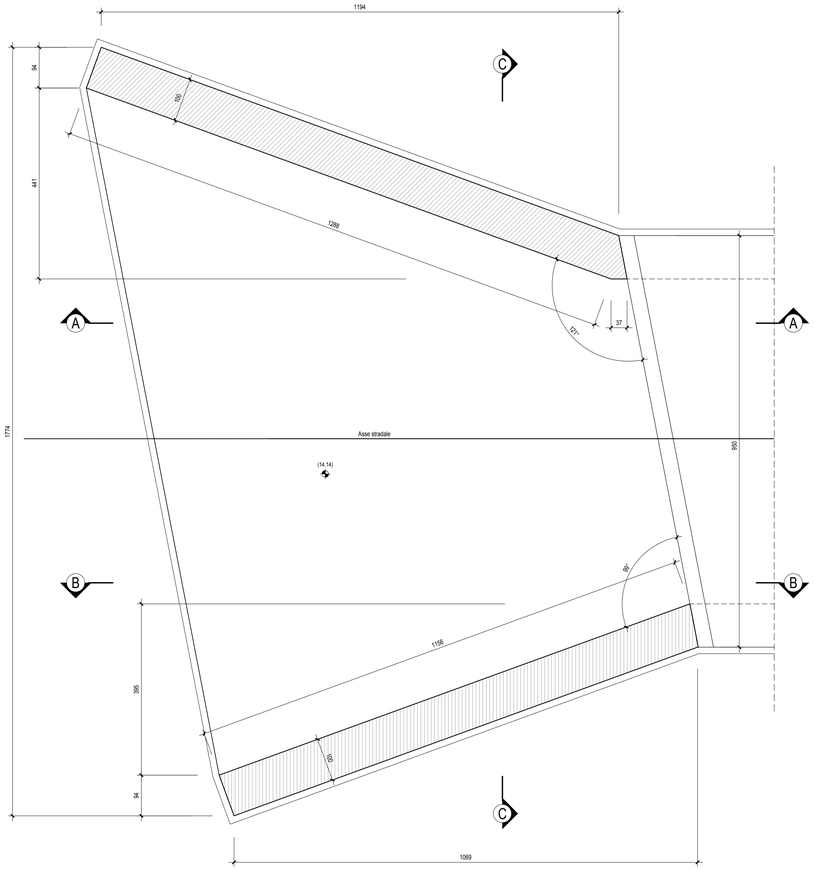

PIANTA SPICCATO - Scala 1:50

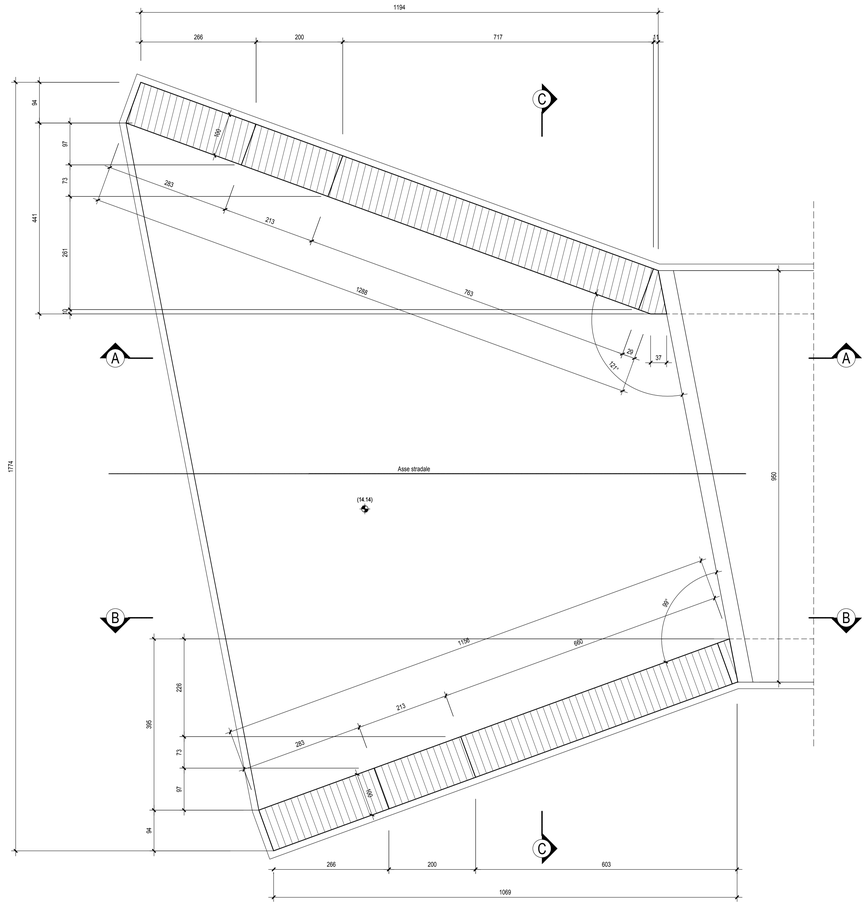

SEZIONE C-C - Scala 1:50

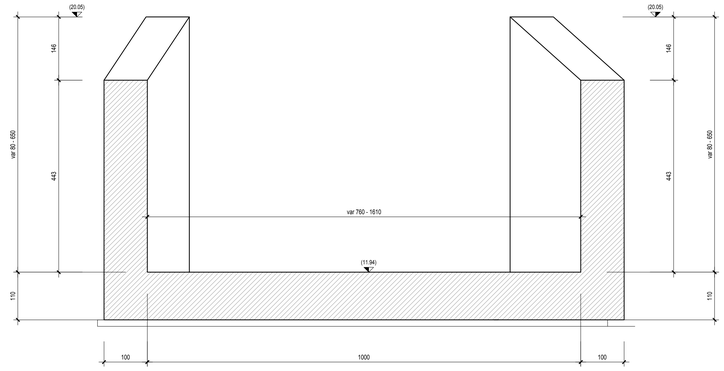

STRALCIO PLANIMETRICO
1:1000

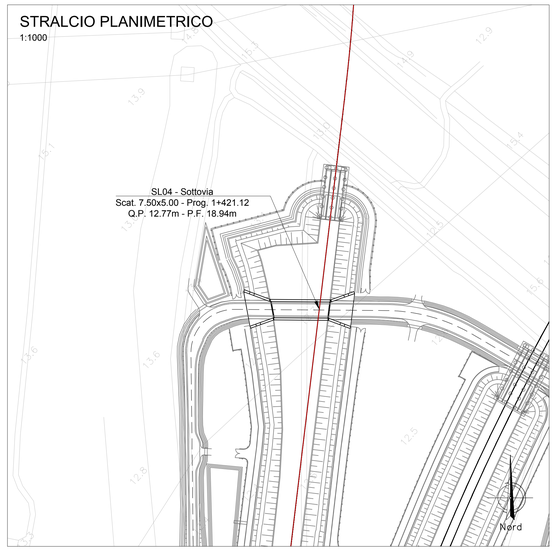

SEZIONE A-A - Scala 1:50

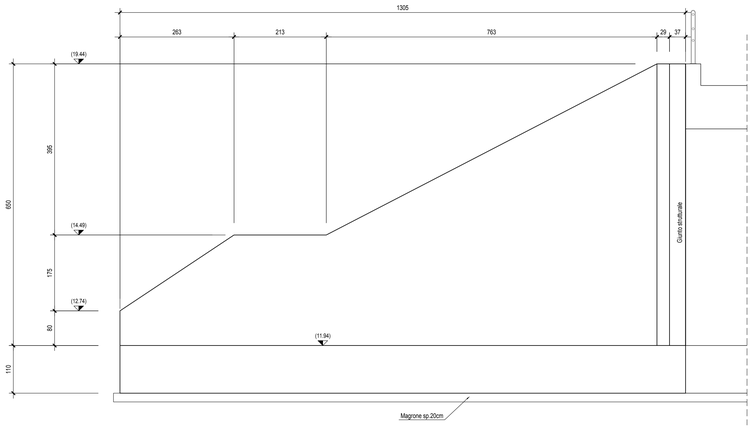

SEZIONE B-B - Scala 1:50

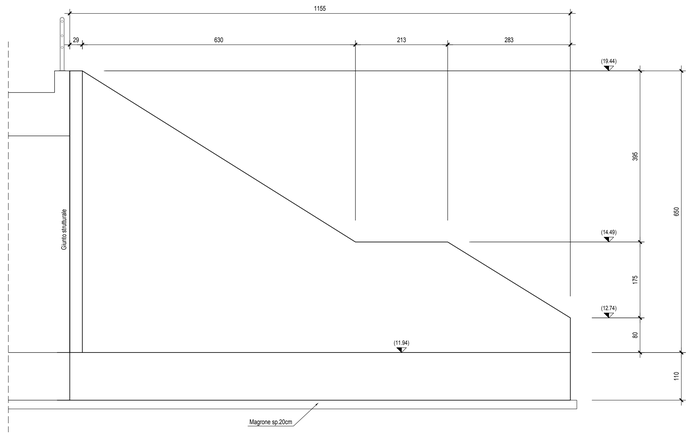

NOTE:
- PER LE CARATTERISTICHE DEI MATERIALI SI VEDA L'ELABORATO RS3H.0.2.D.78.DX.OC.00.0.0.001
- PER LE INCIDENZE DI ARMATURA SI VEDA L'ELABORATO RS3H.0.2.D.78.DX.OC.00.0.0.002
- PER I PARTICOLARI COSTRUTTIVI SI VEDA L'ELABORATO RS3H.0.2.D.78.BZ.OC.00.0.0.001
-PER LA ZONA DI TRANSIZIONE FARE RIFERIMENTO ALL' ELABORATO RS3H.0.2.D.78.WA.NV.00.0.0.001

COMMITTENTE:

RFI RETE FERROVIARIA ITALIANA
GRUPPO FERROVIE DELLO STATO ITALIANE

PROGETTAZIONE:

ITALFERR
GRUPPO FERROVIE DELLO STATO ITALIANE

DIRETTRICE FERROVIARIA MESSINA-CATANIA-PALERMO
NODO DI CATANIA

U.O. INFRASTRUTTURE SUD

PROGETTO DEFINITIVO

INTERRAMENTO LINEA PER IL PROLUNGAMENTO DELLA PISTA DELL'AEROPORTO DI FONTANAROSSA E PER LA MESSA A STI DEL TRATTO DI LINEA INTERESSATO.

MACROFASE FUNZIONALE 1

LOTTO 2

Bretella CT-SR e Fascio A-P di prima fase e Collegamento Fascio A-P-Interporto - OPERE CIVILI

Sottovia - SL04 Sottovia interferenze viabilità (NV07) con Ramo Catania Siracusa ai km 1+420 circa - Carpenteria muri imbocco - Tav. 1/2

SCALA: 1:50

COMMESSA	LOTTO	FASE	ENTE	TIPO DOC.	OPERA/DISCIPLINA	PROGR.	REV.
RS3H	02	D	78	BB	SL0400	001	A

Rev.	Descrizione	Redatto	Data	Verificato	Data	Approvato	Data	Autorizzato Data
A	Emissione esecutiva	L.Nanni	Marzo 2020	G.Giustino	Marzo 2020	S.Vianfiori	Marzo 2020	D.Tiberti

Ordine degli Ingegneri della Provincia di Roma n. 12292

File: RS3H.0.2.D.78.BB.SL.04.0.0.001.A

n. Elab.: