PLANIMETRIA
1:100

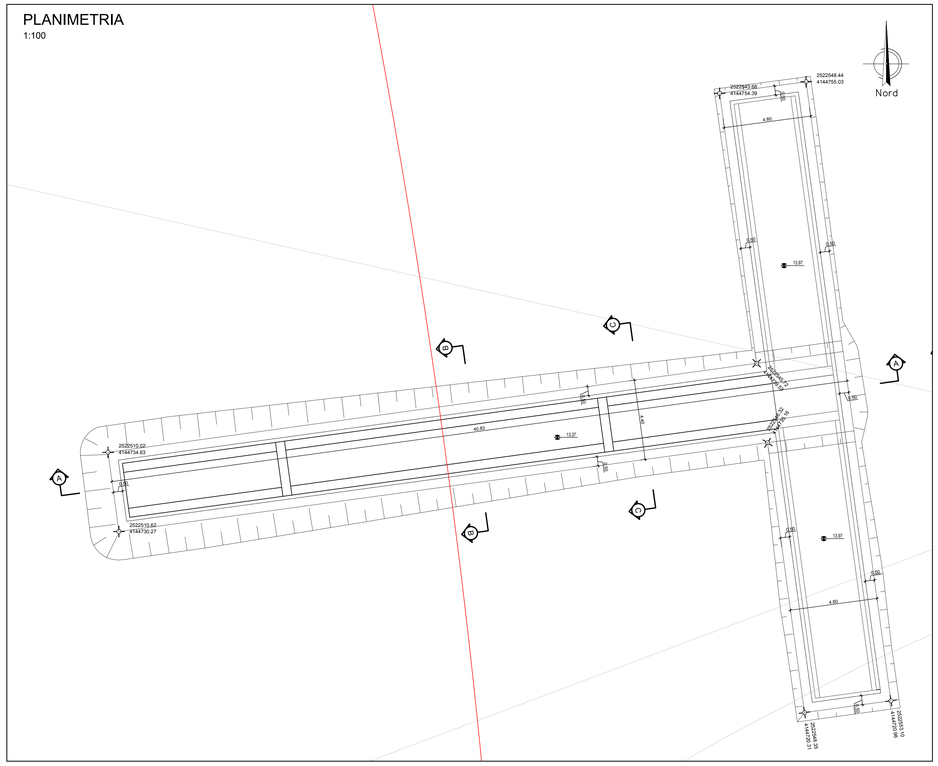

SEZIONE A-A
SCALA 1:100

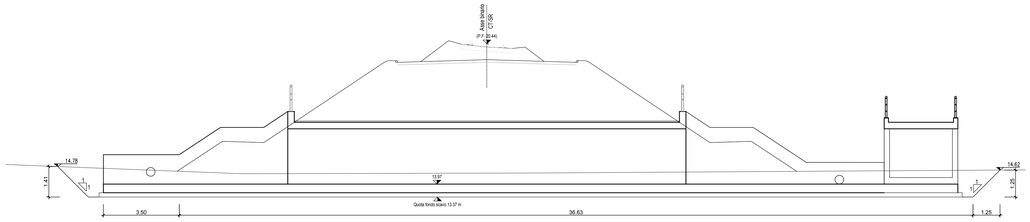

SEZIONE B-B
SCALA 1:100

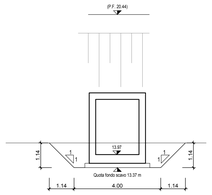

SEZIONE C-C
SCALA 1:100

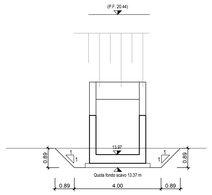

KEYPLAN

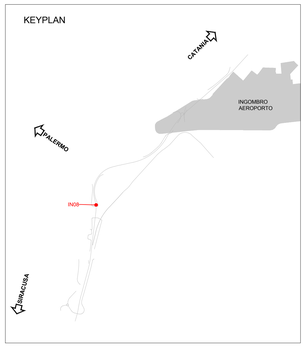

COMMITTENTE:

RFI RETE FERROVIARIA ITALIANA
GRUPPO FERROVIE DELLO STATO ITALIANE

PROGETTAZIONE:

ITALFERR
GRUPPO FERROVIE DELLO STATO ITALIANE

DIRETTRICE FERROVIARIA MESSINA-CATANIA-PALERMO
NODO DI CATANIA

U.O. INFRASTRUTTURE SUD

PROGETTO DEFINITIVO

INTERRAMENTO LINEA PER IL PROLUNGAMENTO DELLA PISTA DELL'AEROPORTO DI FONTANAROSSA E PER LA MESSA A STI DEL TRATTO DI LINEA INTERESSATO.

MACROFASE FUNZIONALE 1

LOTTO 2

Bretella CT-SR e Fascio A-P di prima fase e Collegamento Fascio A-P-Interporto - OPERE CIVILI

Tombini - IN08 tombino ferroviario km 1+181 Ramo Cat-Sir - Pianta e sezioni di scavo - Tav. 1/2

SCALA: 1:100

COMMESSA	LOTTO	FASE	ENTE	TIPO DOC.	OPERA/DISCIPLINA	PROGR.	REV.
RS3H	02	D	78	PA	IN0800	001	A

Rev.	Descrizione	Redatto	Data	Verificato	Data	Approvato	Data	Autorizzato Data
A	Emissione esecutiva	L.Nanì	Marzo 2020	G.Giudino	Marzo 2020	S.Vanfiori	Marzo 2020	D.Tiberti Marzo 2020

File: RS3H.0.2.D.78.PA.IN.08.0.0.001.A | n. Elab.: