## MURO MU01
PIANTA 4/10
Scala 1:100

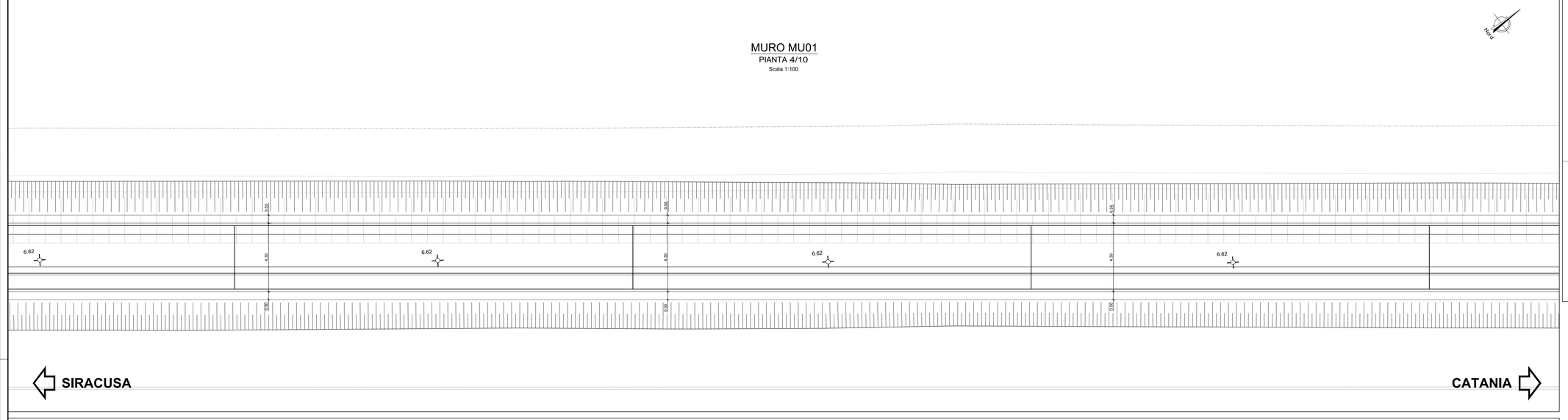


## MURO MU01
PIANTA 5/10
Scala 1:100

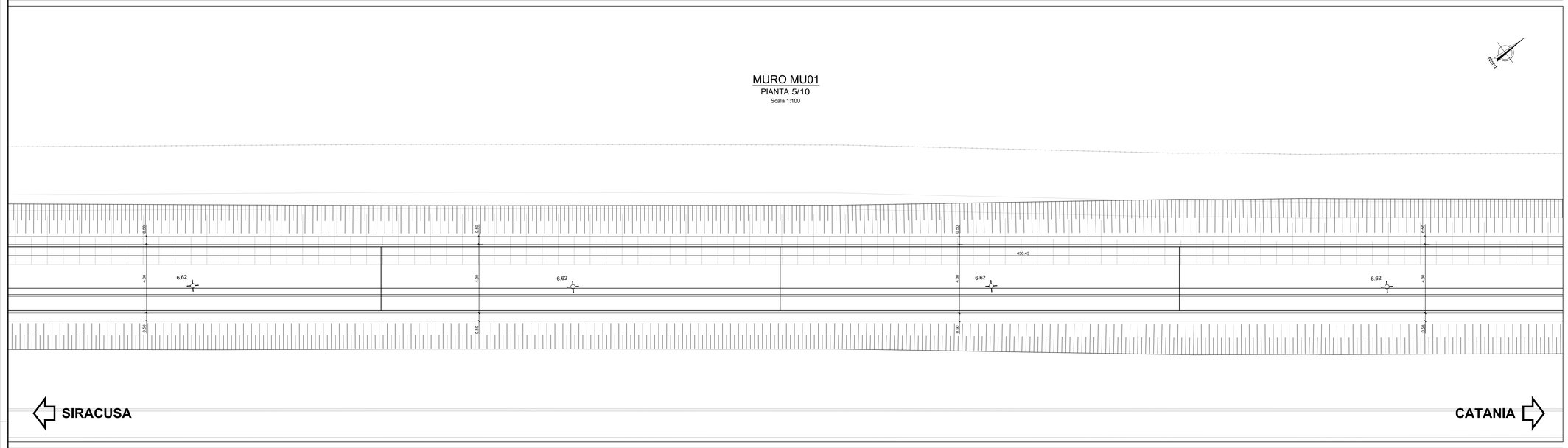


## MURO MU01
PIANTA 6/10
Scala 1:100

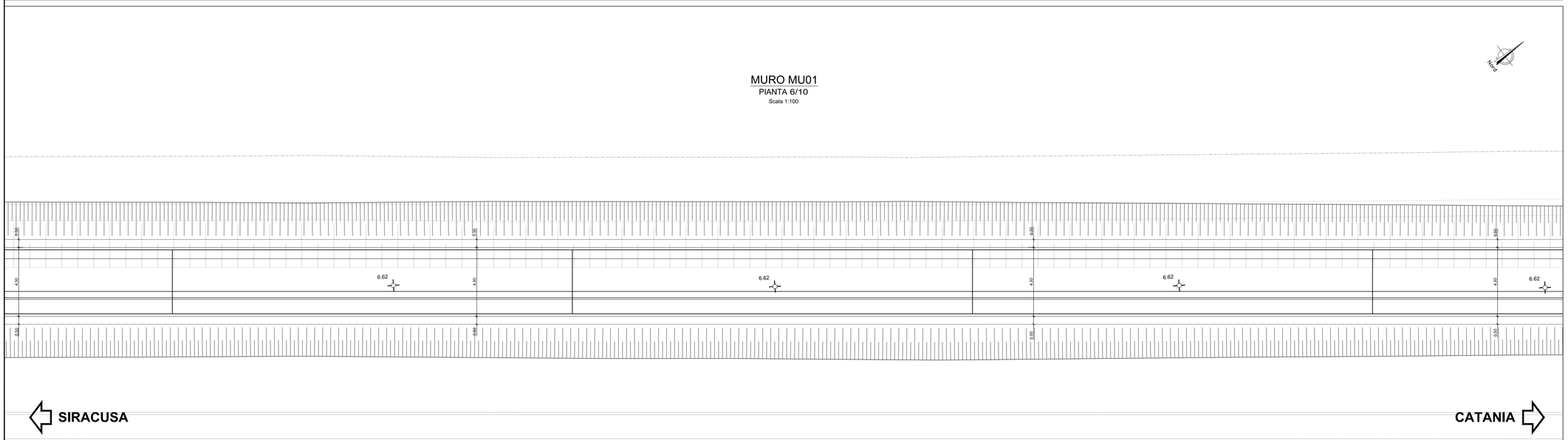


## MURO TIPO 2
SEZIONE TRASVERSALE
Muro di Protezion con Argine
da Km 0+078.10 a Km 0+865.45
Scala 1:50

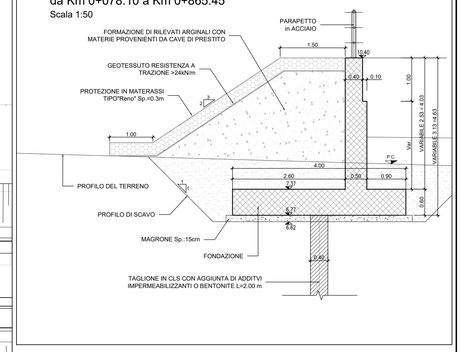


KEYPLAN

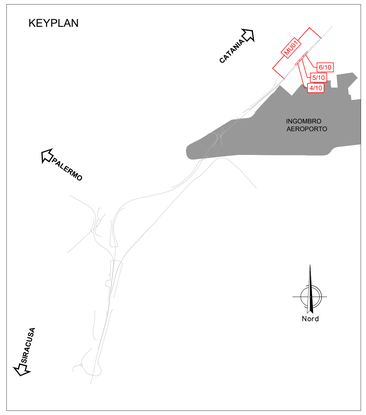


| Opera | Volume scavo (mc) | Volume rinterro |
|---|---|---|
| MU01 | 6,808.30 | 3,328.52 |
| ARG. MU01 | | 2,652.63 |

NOTE:
- PER LE CARATTERISTICHE DEI MATERIALI SI VEDA L'ELABORATO RS3H.1.1.D.78.DX.OC.00.0.0.001
- PER LE INCIDENZE DI ARMATURA SI VEDA L'ELABORATO RS3H.1.1.D.78.DX.OC.00.0.0.002
- PER I PARTICOLARI COSTRUTTIVI SI VEDA L'ELABORATO RS3H.1.1.D.78.BZ.OC.00.0.0.001

COMMITTENTE:

RFI RETE FERROVIARIA ITALIANA
GRUPPO FERROVIE DELLO STATO ITALIANE

PROGETTAZIONE:

ITALFERR
GRUPPO FERROVIE DELLO STATO ITALIANE

**DIRETTRICE FERROVIARIA MESSINA-CATANIA-PALERMO**
**NODO DI CATANIA**

**S.O. COORDINAMENTO TERRITORIALE SUD**

**PROGETTO DEFINITIVO**

**INTERRAMENTO LINEA PER IL PROLUNGAMENTO DELLA PISTA DELL'AEROPORTO DI FONTANAROSSA E PER LA MESSA A STI DEL TRATTO DI LINEA INTERESSATO.**

MACROFASE FUNZIONALE 1

LOTTO 1.1

Bretella CT-SR e Fascio A-P di prima fase e Collegamento Fascio A-P-Interporto - OPERE CIVILI

MU01 Muro di protezione - MU01 Muro di protezione - Pianta scavi - Tav. 2/4

SCALA: varie

| COMMESSA | LOTTO | FASE | ENTE | TIPO DOC. | OPERA/DISCIPLINA | PROGR. | REV. |
|---|---|---|---|---|---|---|---|
| RS3H | 11 | D | 78 | PZ | MU0100 | 007 | A |

| Rev. | Descrizione | Redatto | Data | Verificato | Data | Approvato | Data | Autorizzato Data |
|---|---|---|---|---|---|---|---|---|
| A | Emissione per CdS | L.Nani | Luglio 2021 | C.Turaldo | Luglio 2021 | S.Vanfiori | Luglio 2021 | D.Tiberti Luglio 2021 |

File: RS3H.1.1.D.78.PZ.MU.01.0.0.007.A

n. Elab.: