MURO MU01
PIANTA 7/10
Scala 1:100

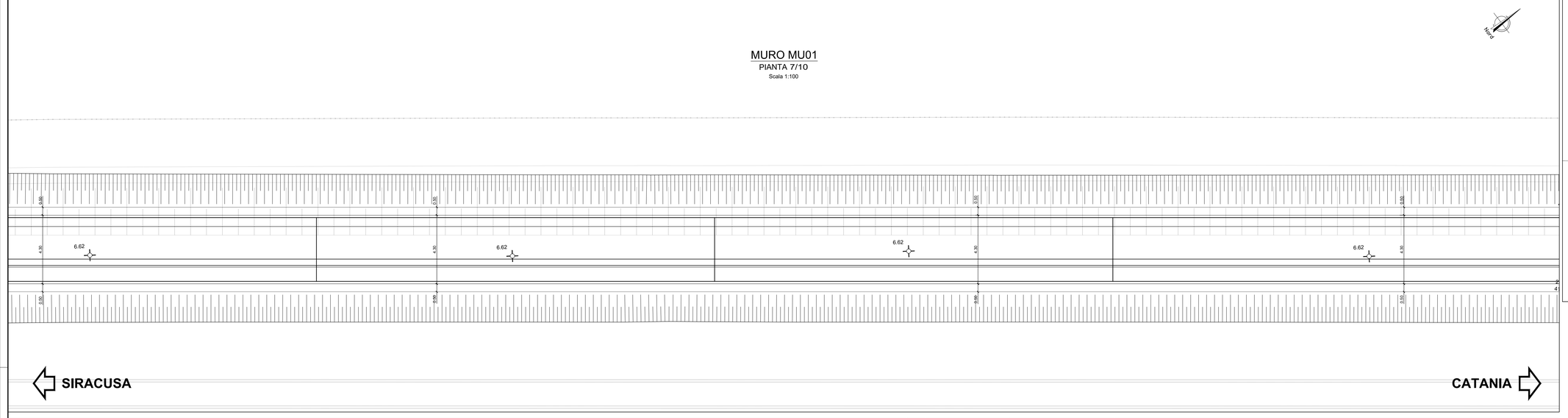

MURO TIPO 2
SEZIONE TRASVERSALE
Muro di Protezion con Argine
da Km 0+078.10 a Km 0+865.45
Scala 1:50

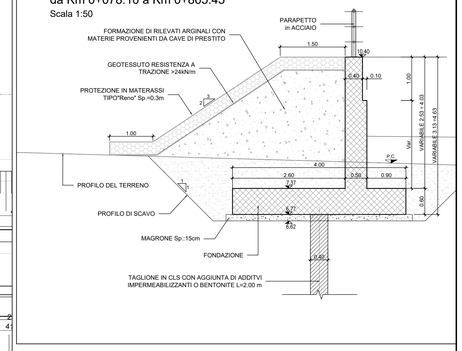

MURO MU01
PIANTA 8/10
Scala 1:100

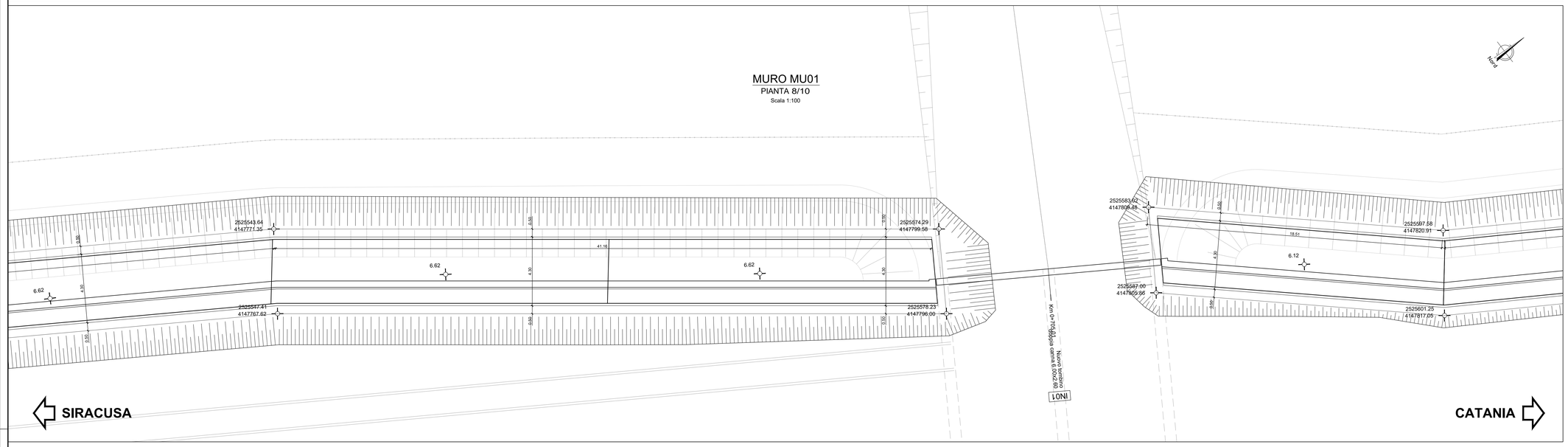

KEYPLAN

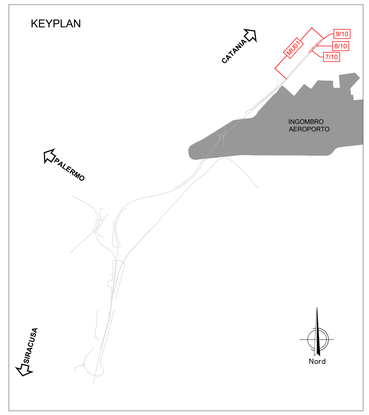

Opera	Volume scavo (mc)	Volume rinterro
MU01	6,808.30	3,328.52
ARG. MU01		2,652.63

NOTE:
- PER LE CARATTERISTICHE DEI MATERIALI SI VEDA L'ELABORATO RS3H.1.1.D.78.DX.OC.00.0.0.001
- PER LE INCIDENZE DI ARMATURA SI VEDA L'ELABORATO RS3H.1.1.D.78.DX.OC.00.0.0.002
- PER I PARTICOLARI COSTRUTTIVI SI VEDA L'ELABORATO RS3H.1.1.D.78.BZ.OC.00.0.0.001

MURO MU01
PIANTA 9/10
Scala 1:100

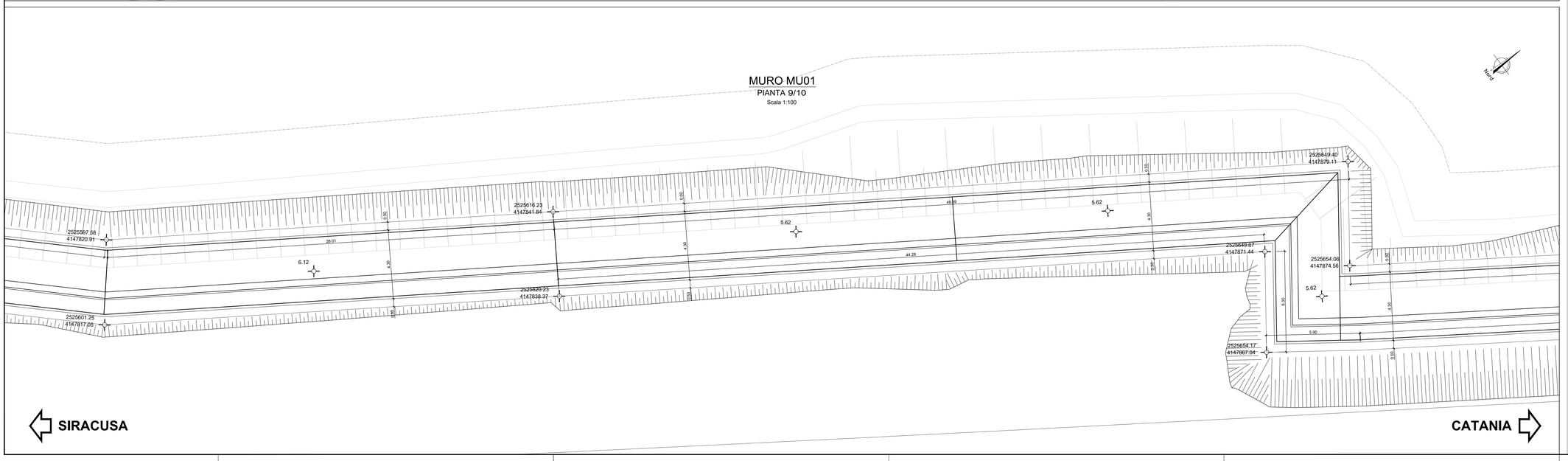

COMMITTENTE:

RFI RETE FERROVIARIA ITALIANA
GRUPPO FERROVIE DELLO STATO ITALIANE

PROGETTAZIONE:

ITALFERR
GRUPPO FERROVIE DELLO STATO ITALIANE

DIRETTRICE FERROVIARIA MESSINA-CATANIA-PALERMO
NODO DI CATANIA

S.O. COORDINAMENTO TERRITORIALE SUD

PROGETTO DEFINITIVO

INTERRAMENTO LINEA PER IL PROLUNGAMENTO DELLA PISTA DELL'AEROPORTO DI FONTANAROSSA E PER LA MESSA A STI DEL TRATTO DI LINEA INTERESSATO.

MACROFASE FUNZIONALE 1

LOTTO 1.1

Bretella CT-SR e Fascio A-P di prima fase e Collegamento Fascio A-P-Interporto - OPERE CIVILI

MU01 Muro di protezione - MU01 Muro di protezione - Pianta scavi - Tav. 3/4

SCALA: varie

COMMESSA	LOTTO	FASE	ENTE	TIPO DOC.	OPERA/DISCIPLINA	PROGR.	REV.
RS3H	11	D	78	PZ	MU0100	008	A

Rev.	Descrizione	Redatto	Data	Verificato	Data	Approvato	Data	Autorizzato Data
A	Emissione per CdS	L.Nani	Luglio 2021	C.Tonetto	Luglio 2021	S.Vanfori	Luglio 2021	D.Tiberti Luglio 2021

File: RS3H.1.1.D.78.PZ.MU.01.0.0.008.A

n. Elab.: