PIANTA SPICCATO IN14B

SCALA 1:50

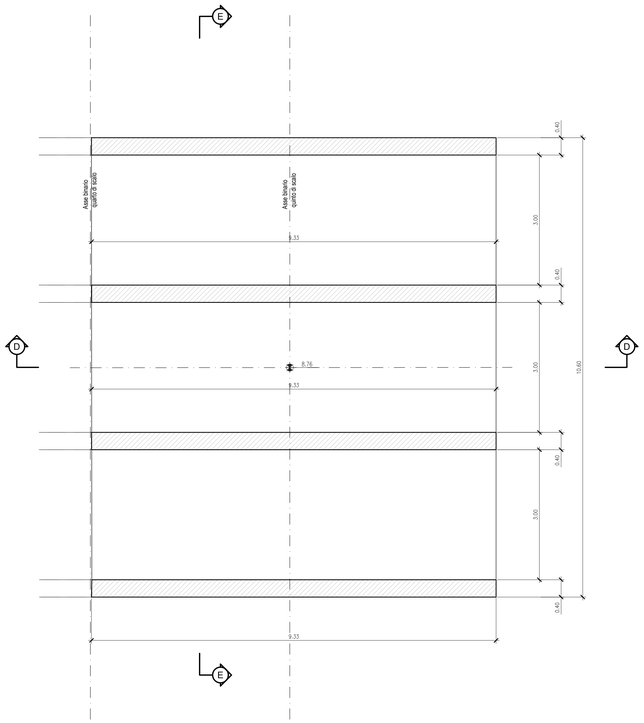

PLANIMETRIA DI INQUADRAMENTO

1:200

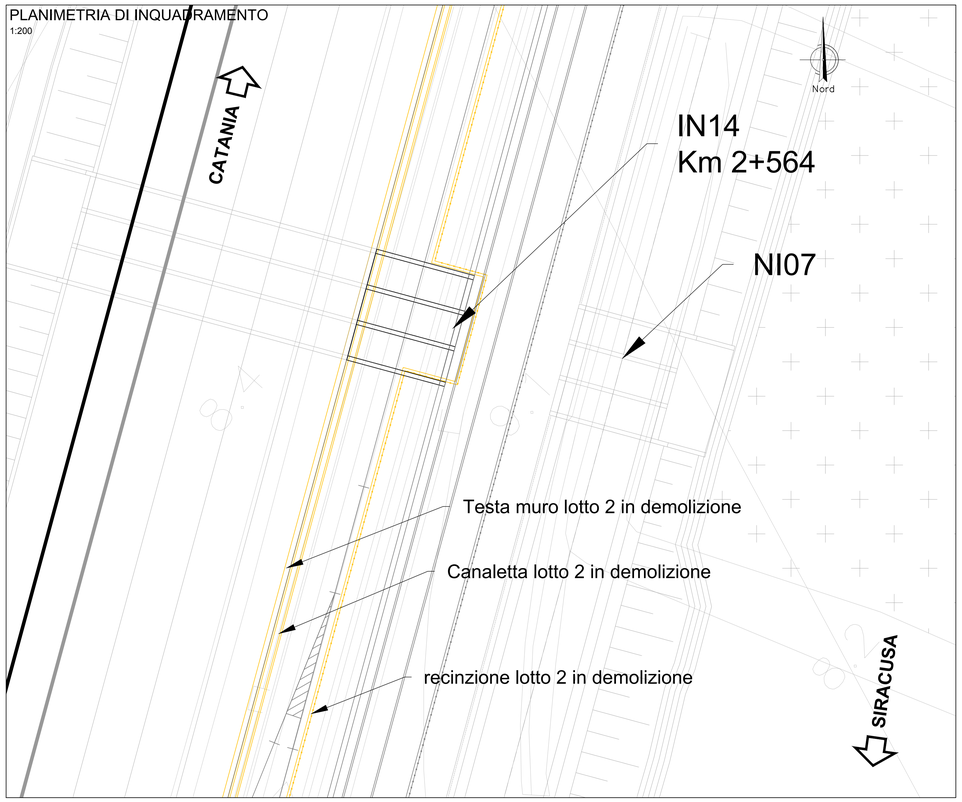

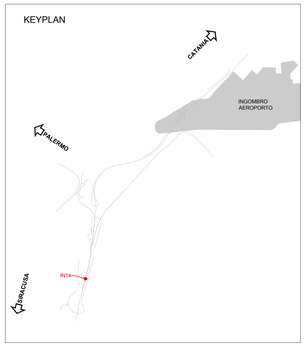

PIANTA VISTA DALL'ALTO IN14B

SCALA 1:50

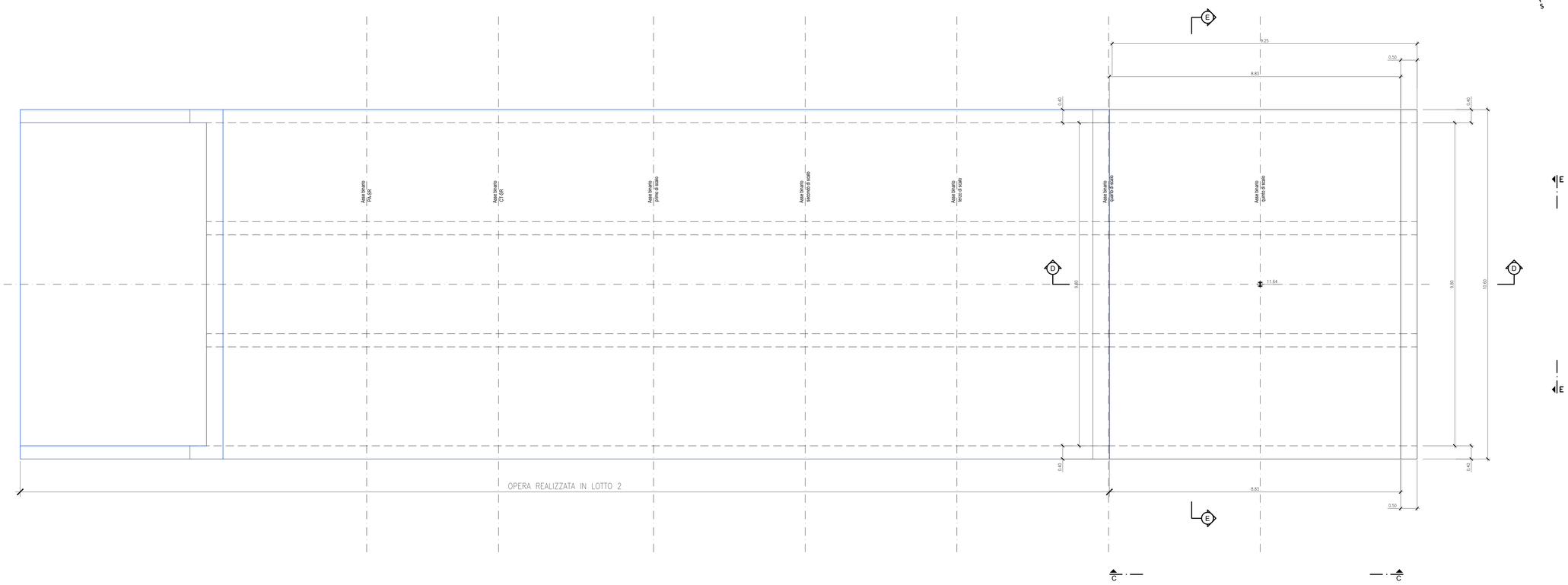

NOTE:
- PER LE CARATTERISTICHE DEI MATERIALI SI VEDA L'ELABORATO RS3H.0.3.D.78.DX.CC.00.0.0.001
- PER LE INCIDENZE DI ARMATURA SI VEDA L'ELABORATO RS3H.0.3.D.78.DX.CC.00.0.0.002
- PER I PARTICOLARI COSTRUTTIVI SI VEDA L'ELABORATO RS3H.0.3.D.78.BZ.CC.00.0.0.001
-PER LA ZONA DI TRANSIZIONE FARE RIFERIMENTO ALL' ELABORATO RS3H.0.3.D.78.WA.NV.00.0.0.001

COMMITTENTE:

RFI RETE FERROVIARIA ITALIANA
GRUPPO FERROVIE DELLO STATO ITALIANE

PROGETTAZIONE:

ITALFERR
GRUPPO FERROVIE DELLO STATO ITALIANE

DIRETTRICE FERROVIARIA MESSINA-CATANIA-PALERMO
NODO DI CATANIA

U.O. INFRASTRUTTURE SUD

PROGETTO DEFINITIVO

INTERRAMENTO LINEA PER IL PROLUNGAMENTO DELLA PISTA DELL'AEROPORTO DI FONTANAROSSA E PER LA MESSA A STI DEL TRATTO DI LINEA INTERESSATO.

MACROFASE FUNZIONALE 2

LOTTO 3

Seconda Fase Fascio A-P - OPERE CIVILI

Tombini - IN14B tombino trasparenza - Pianta profilo e sezioni - Tav. 1/2

SCALA: varie

COMMESSA	LOTTO	FASE	ENTE	TIPO DOC.	OPERA/DISCIPLINA	PROGR.	REV.
RS3H	03	D	78	PZ	IN1400	001	A

Rev.	Descrizione	Redatto	Data	Verificato	Data	Approvato	Data	Autorizzato Data
A	Emissione esecutiva	L.Nani	Marzo 2020	G.Giustino	Marzo 2020	S.Vanfiori	Marzo 2020	D.Tiberti

File: RS3H.0.3.D.78.PZ.IN.14.0.0.001.A

n. Elab.: