PIANTA SPICCATO FONDAZIONI
Scala 1:100

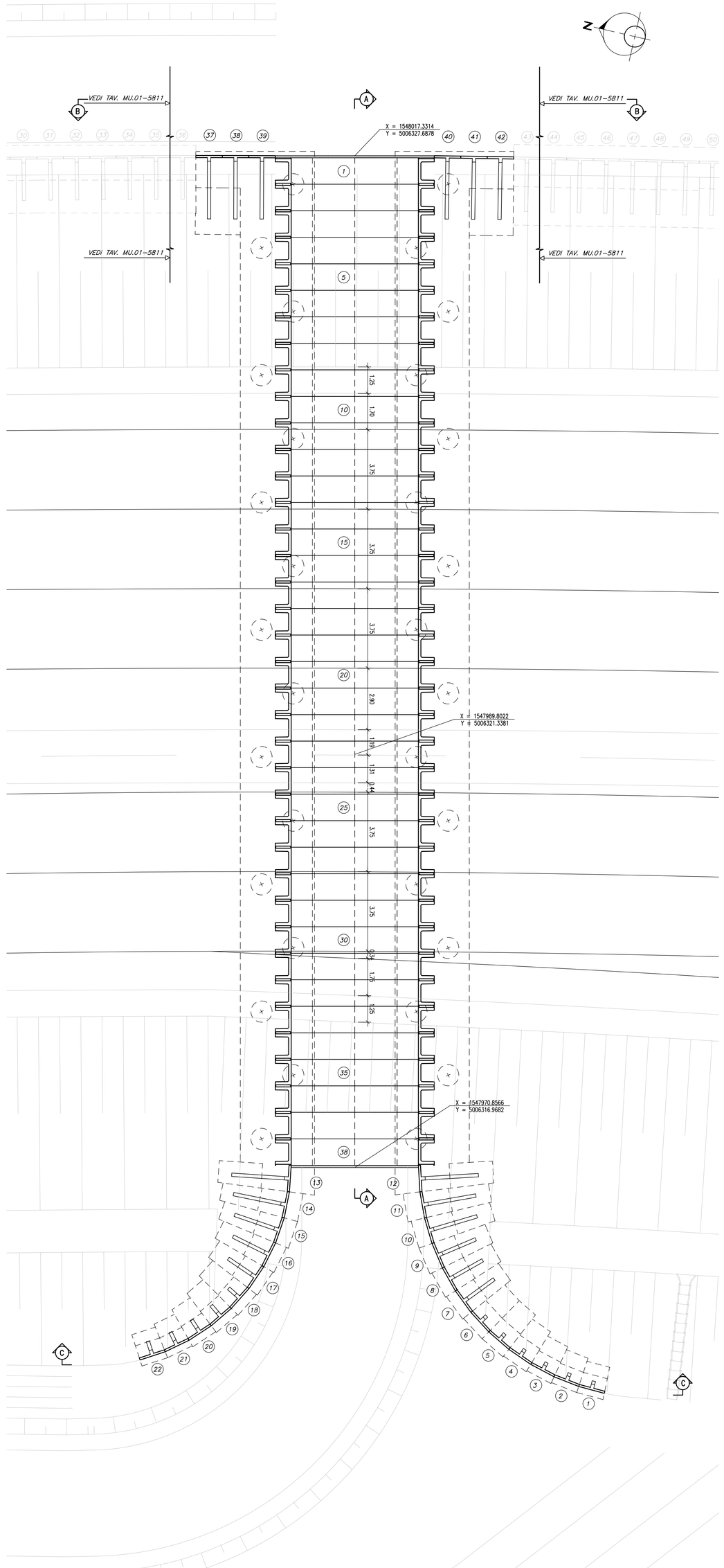

SEZIONE A–A
km 0+357.77
Scala 1: 100

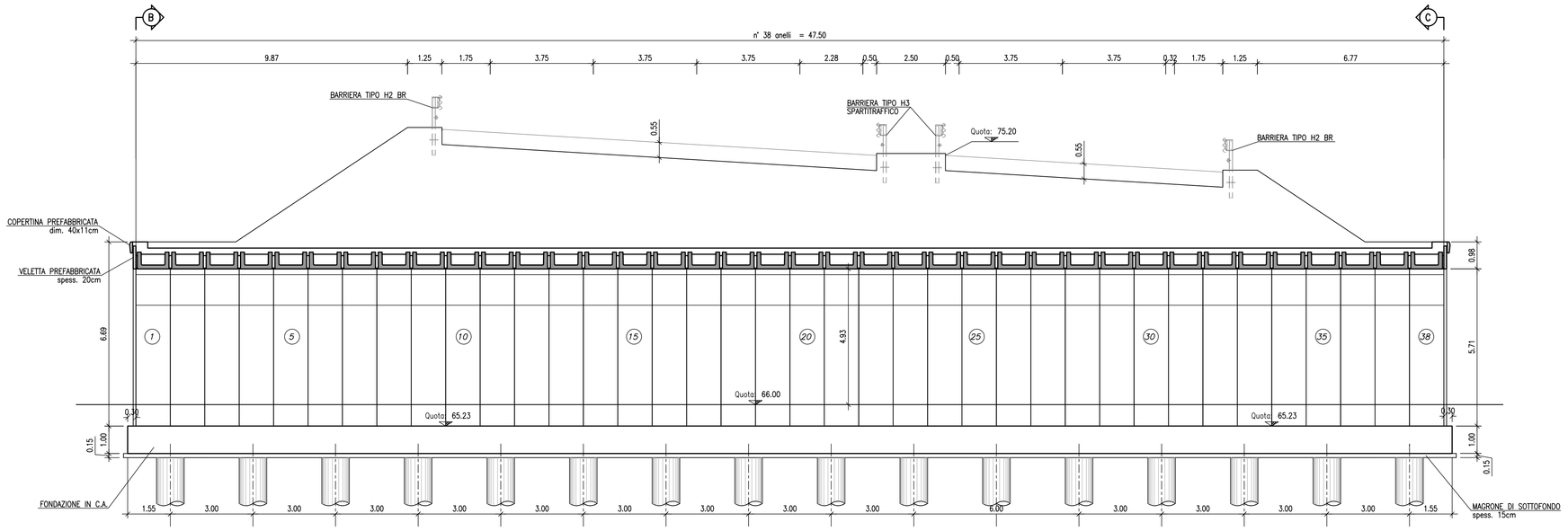

SEZIONE TIPO
MURO DI SOSTEGNO SERIE TM

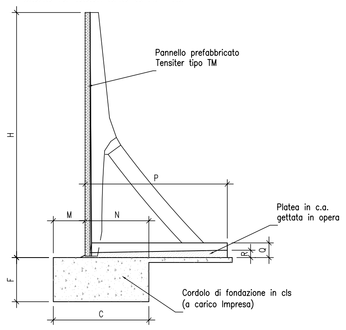

TABELLA DELLE DIMENSIONI

APPELL.	ALTEZZA H	FONDAZIONE TIPO C	F	M	N	PLATEA P	Q	R	Volume platea
	m	m	m	m	m	m	m	m	m/ml
50 TM	5.00	1.30	1.40	0.60	1.30	2.90	0.30	0.15	0.683
52 TM	5.25	1.45	1.50	0.70	1.40	3.00	0.30	0.15	0.707
55 TM	5.50	1.95	0.90	0.65	1.30	3.15	0.30	0.15	0.744
57 TM	5.75	2.15	0.90	0.80	1.35	3.25	0.30	0.15	0.769
60 TM	6.00	2.15	0.90	0.80	1.35	3.40	0.35	0.20	0.969
62 TM	6.25	2.30	1.00	0.85	1.45	3.50	0.35	0.20	0.999
65 TM	6.50	2.30	1.00	0.85	1.45	3.65	0.35	0.20	1.049
67 TM	6.75	2.50	1.00	0.90	1.60	3.75	0.35	0.20	1.079

SEZIONE TIPO
Scala 1:50

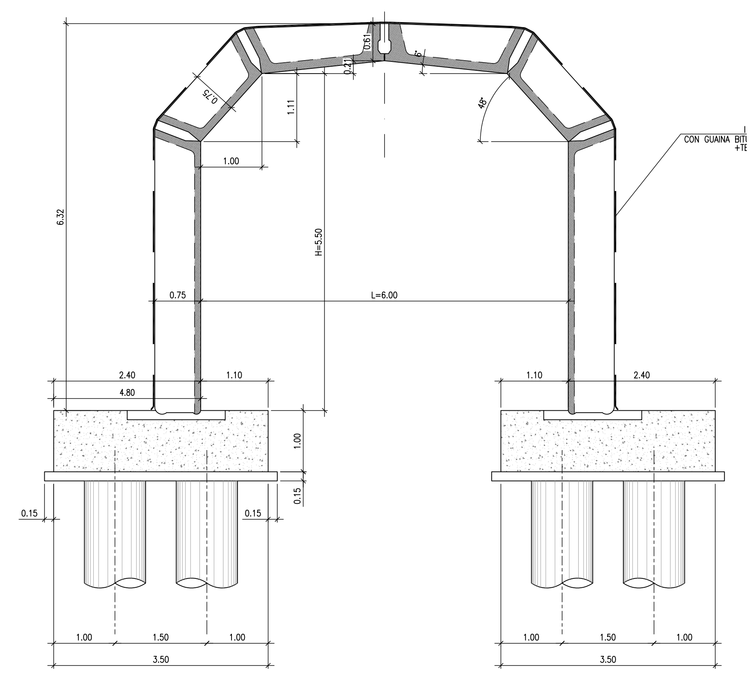

SEZIONE TIPO
MURO DI SOSTEGNO SERIE NM

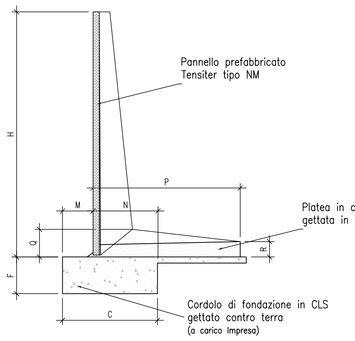

TABELLA DELLE DIMENSIONI

APPELL.	ALTEZZA H	FONDAZIONE TIPO C	F	M	N	PLATEA P	Q	R	Volume platea
	m	m	m	m	m	m	m	m	m/ml
15 NM	1.50	1.00	0.40	0.30	0.70	1.25	0.24	0.14	0.200
17 NM	1.75	1.00	0.40	0.30	0.70	1.30	0.26	0.14	0.217
20 NM	2.00	1.00	0.40	0.30	0.70	1.40	0.28	0.16	0.259
22 NM	2.25	1.10	0.50	0.35	0.75	1.55	0.30	0.16	0.298
25 NM	2.50	1.10	0.50	0.35	0.75	1.65	0.32	0.18	0.348
27 NM	2.75	1.25	0.50	0.40	0.85	1.80	0.34	0.18	0.392
30 NM	3.00	1.25	0.50	0.40	0.85	1.90	0.36	0.20	0.449
32 NM	3.25	1.35	0.60	0.45	0.90	2.05	0.38	0.20	0.499
35 NM	3.50	1.35	0.60	0.45	0.90	2.15	0.40	0.22	0.564
37 NM	3.75	1.50	0.60	0.50	1.00	2.30	0.43	0.23	0.642
40 NM	4.00	1.50	0.60	0.50	1.00	2.40	0.45	0.25	0.715
42 NM	4.25	1.65	0.75	0.55	1.10	2.55	0.48	0.28	0.833
45 NM	4.50	1.65	0.75	0.55	1.10	2.65	0.50	0.30	0.916
47 NM	4.75	1.80	0.75	0.65	1.15	2.80	0.53	0.33	1.048
50 NM	5.00	1.80	0.75	0.65	1.15	2.90	0.55	0.35	1.142

VISTA B–B
Scala 1: 100

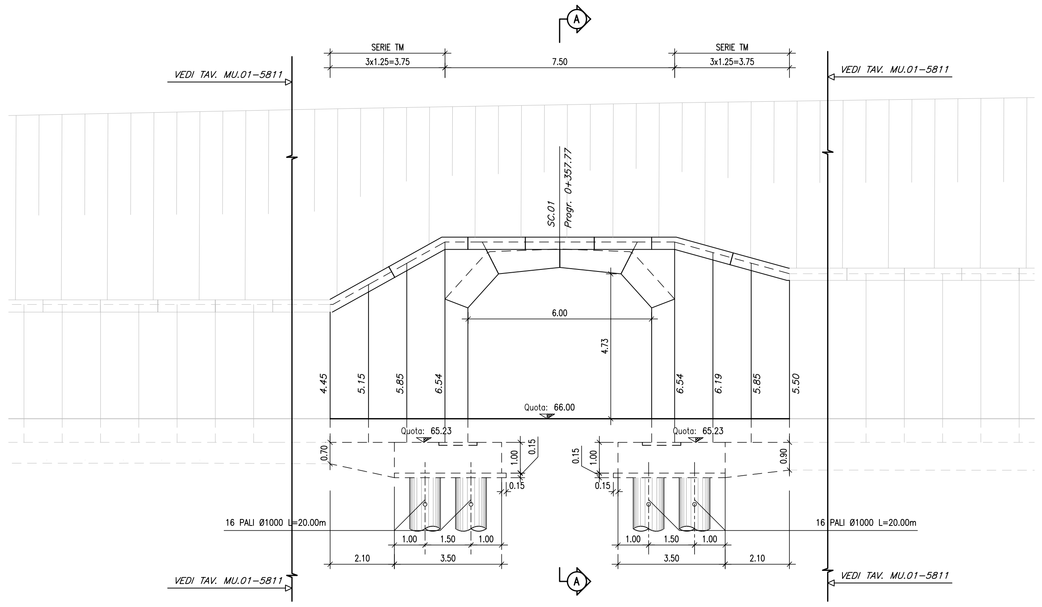

VISTA C–C
Scala 1: 100

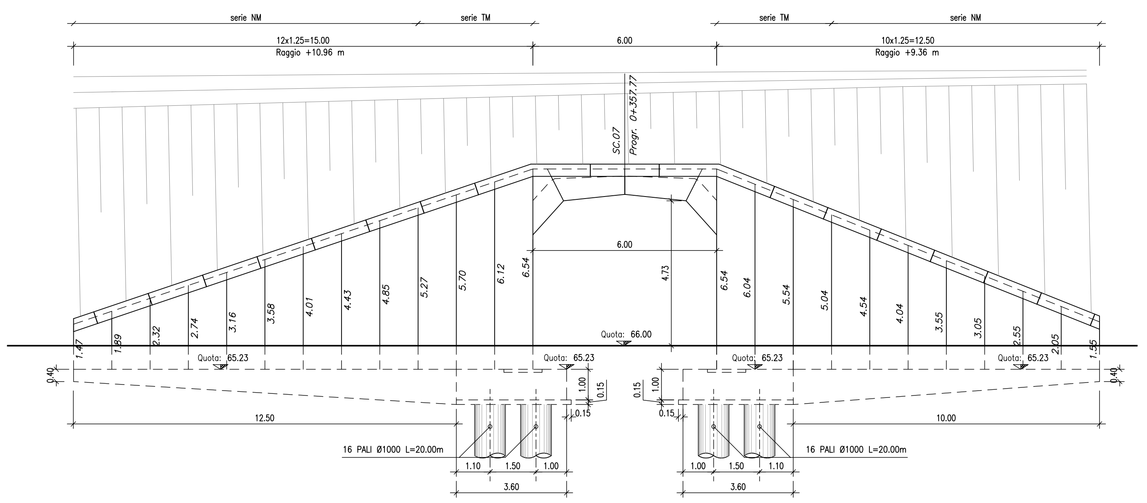

CARATTERISTICHE DEI MATERIALI

CALCESTRUZZO :
Secondo EN206 – CNR UNI 11104
MAGRO PER SOTTOFONDAZIONI:
A DOSAGGIO: 150 Kg/mc di cemento tipo "325"
PALI:
– Classe C25/30
– Classe di esposizione XC2
FONDAZIONI PILE, SPALLE E MURI:
– Classe C28/35
– Classe di esposizione XC2
PILE, SPALLE E MURI
– Classe C28/35
– Classe di esposizione XF2
SOLETTE IN C.A., CORDOLI, BAGGIOLI E RITEGNI SISMICI:
– Classe C32/40
– Classe di esposizione XF4
ELEMENTI PREFABBRICATI:
– Classe C32/40
– Classe di esposizione XF4
TRAVI IN C.A.P.:
– Classe C45/55
– Classe di esposizione XF2
GETTI DI SIGILLATURA:
– Classe C28/35
(dim.max inerti 15mm con additivo antiritiro)

COPRIFERRO pali trivellati:
C = 50 mm (ØPalo≤ 600mm)
C = 60 mm (ØPalo> 600mm)
C = 75 mm (condizioni particolari elencate nella UNI–EN–1536)
COPRIFERRO per elevazioni 30.0 mm
COPRIFERRO per fondazioni 40.0 mm

ACCIAIO PER C.A.:
Secondo NTC 2008 (DM 14/01/2008)
Tipo B450C
f_{tk} = 540MPa
f_{yk} 450MPa

ACCIAIO STABILIZZATO IN TREFOLI DA 0.6"
f_{tk} = 1860 MPa
$f_{yk_{ks}}$ = 1700 MPa

NOTE GENERALI

GLI ANGOLI SONO ESPRESSI IN GRADI SESSADECIMALI
LE QUOTE ALTIMETRICHE SONO ESPRESSE IN METRI
LE DIMENSIONI SONO ESPRESSE IN METRI
I CARICHI DEGLI APPOGGI SONO ESPRESSI IN TONNELLATE

Anas SpA

DIREZIONE CENTRALE PROGETTAZIONE

S.S. N. 9 "Via Emilia"
Variante di Casalpusterlengo ed eliminazione passaggio a livello sulla SP ex S.S. N. 234

PROGETTO DEFINITIVO

CONTRIBUTI SPECIALISTICI

TECNOSTUDIO BIEFFE S.R.L. VIA MUZZETTI 7 FONTANELLATO (PR) — COMPONENTE STRADALE E STRUTTURALE: SICUREZZA, COORDINAMENTO, FASAGGI DI CANTIERE, MOVIMENTAZIONE DI CAVA: RILIEVI E COMPUTAZIONE

CONSORZIO MUZZA BASSA LODIGIANA VIA NINO DALL'ORO, 4 - LODI — COMPONENTE IDRAULICA

ARCH. MADDALENA GIOIA GIBELLI VIA SENATO, 45 MILANO — COMPONENTE PAESAGGISTICA ED AMBIENTALE

P I GIOVANNI PERRI VIA PRIORATO, 16 FONTANELLATO (PR) — COMPONENTE IMPIANTISTICA, TECNOLOGICA ED ILLUMINOTECNICA

CLTRA S.R.L. VIALE LOMBARDIA, 5 MILANO, WWW.CLTRA.COM **L.C.E. SRL** VIA DEI PLATANI, 7 OPERA — COMPONENTE TRASPORTISTICA ED ACUSTICA

I PROGETTISTI
Arch. Savino GARILLI PROVINCIA DI LODI
Iscritto all'Ordine degli Architetti della Provincia di Piacenza al n° 280

Ing. Antonio SIMONE COMUNE DI CASALPUSTERLENGO
Iscritto all'ordine degli Ingegneri della provincia di Foggia al n° 1270

IL GEOLOGO
Dott. Geol. Gianluca CANTARELLI
Iscritto all'Ordine dei Geologi dell'Emilia Romagna al n° 359
Via Matteotti, 2
FIDENZA (PR)

COORDINATORE PER LA SICUREZZA IN FASE DI PROGETTAZIONE
Geom. Fiorenzo BERGAMASCHI
Iscritto al Collegio dei Geometri della Provincia di Parma al n° 1606
Via Mazzetti, 7
FONTANELLATO (PR)

VISTO:IL RESPONSABILE DEL PROCEDIMENTO
Ing Massimo SIMONINI

DATA

PROTOCOLLO

SOTTOPASSO CASCINA OLZA KM 0+357.77 - CARPENTERIA

CODICE PROGETTO

REV.	DESCRIZIONE	DATA	VERIFICATO RESP. TECNICO	CONTROLLATO RESP. DITTA/ENAV	APPROVATO RESP. DI SETTORE
D	RECEPIMENTO PRESCRIZIONI ISTRUTTORIA ANAS				
C	RECEPIMENTO PRESCRIZIONI CONFERENZA DEI SERVIZI	FEBBRAIO 2011			
B	VERIFICA DI OTTEMPERANZA AL DECRETO VIA	APRILE 2010			
A	PRIMA CONSEGNA PROGETTO	MARZO 2009			

Codice Elaborato: SC01 5611 — Data Revisione: MARZO 2009 — REV. C — FOGLIO 01 DI 01 — Scala: 1:100

NOME FILE SC01 5611 SOTTOPASSO CASCINA OLZA km 0+357.77 - CARPENTERIA.dwg