INQUADRAMENTO GENERALE
scala 1:1000

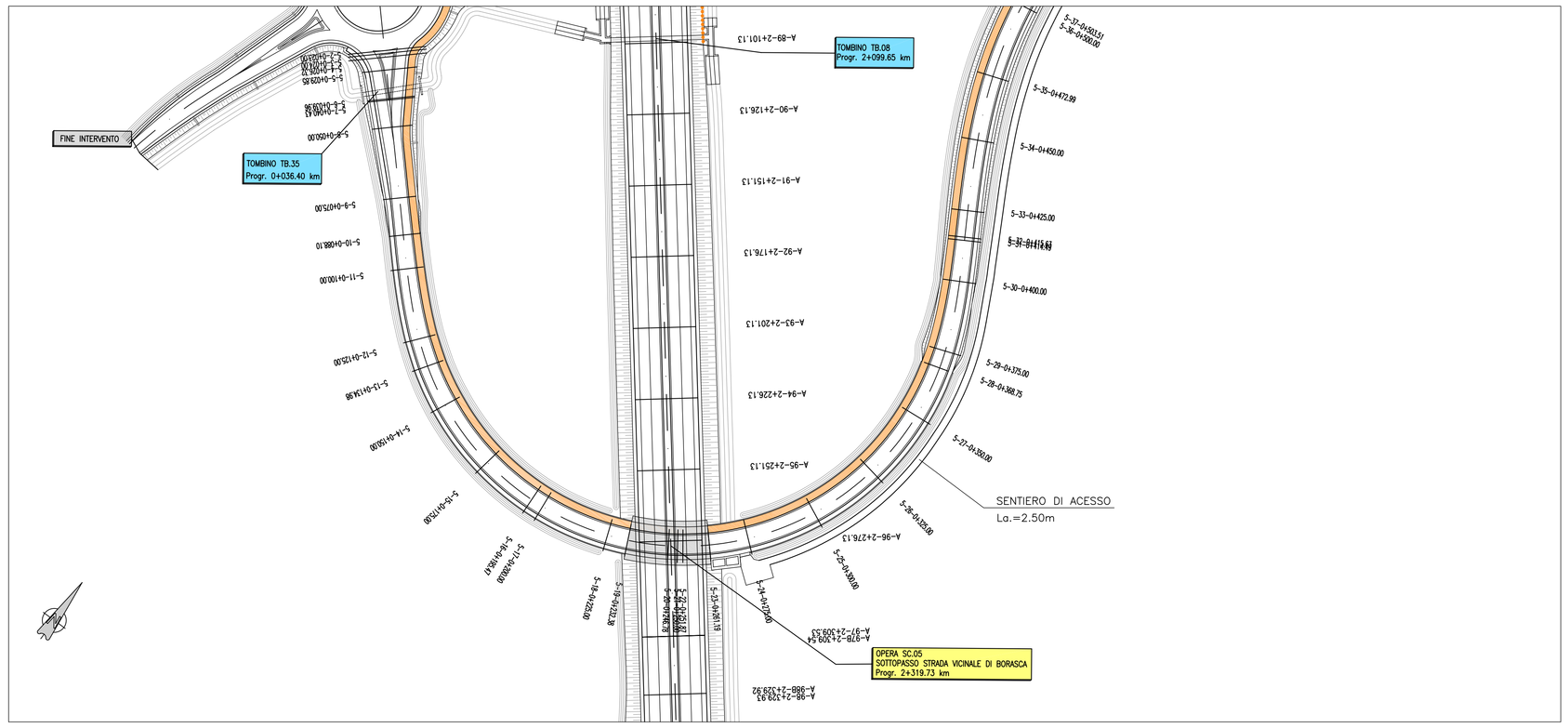

PIANTA DI TRACCIAMENTO FONDAZIONI
scala 1:100

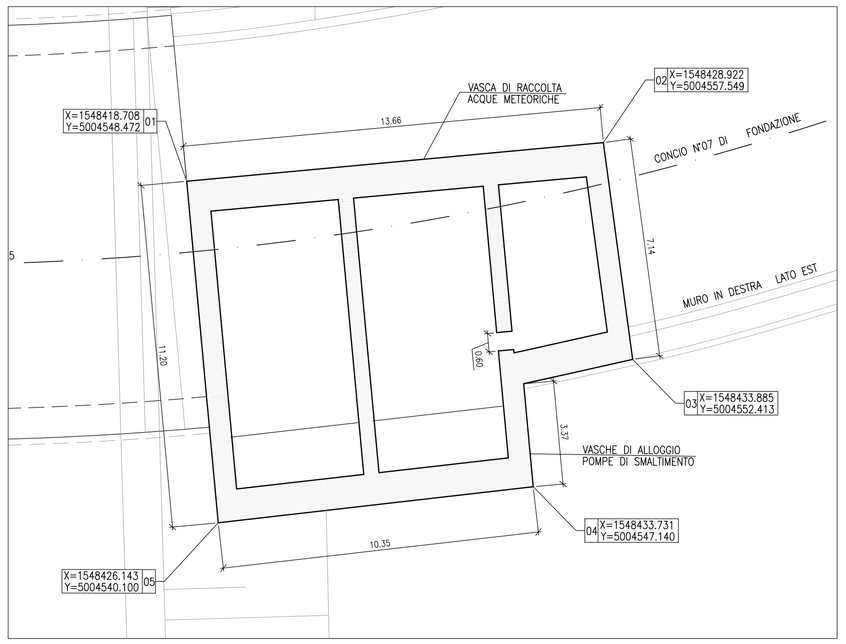

QUADRO D' UNIONE scala 1:40000

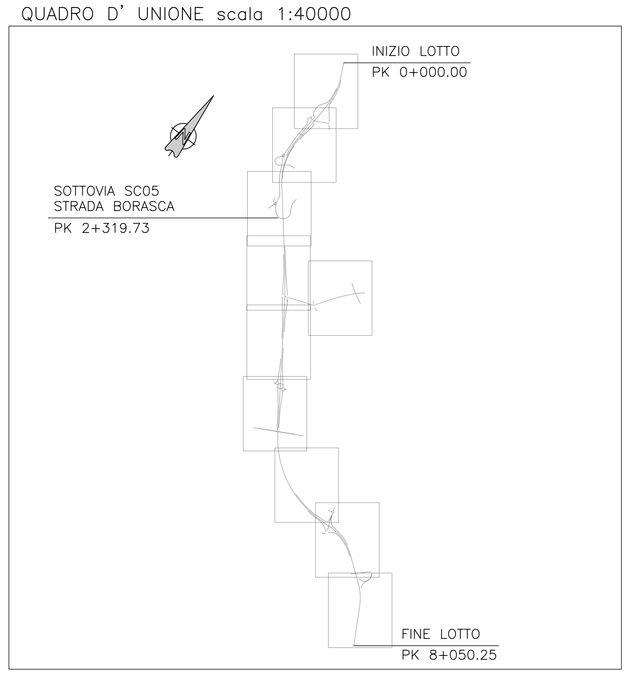

SEZIONI CARPENTERIA VASCA DI RACCOLTA ACQUE METEORICHE
scala 1:100

VISTA DALL'ALTO TORRINO

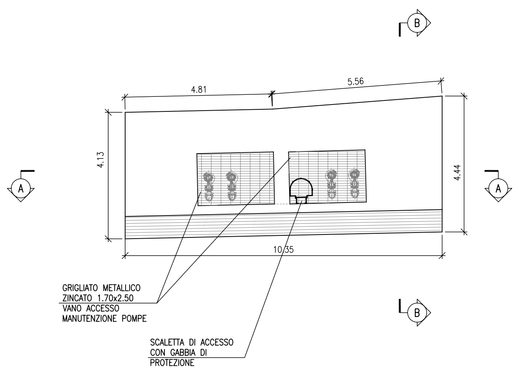

SEZIONE C–C

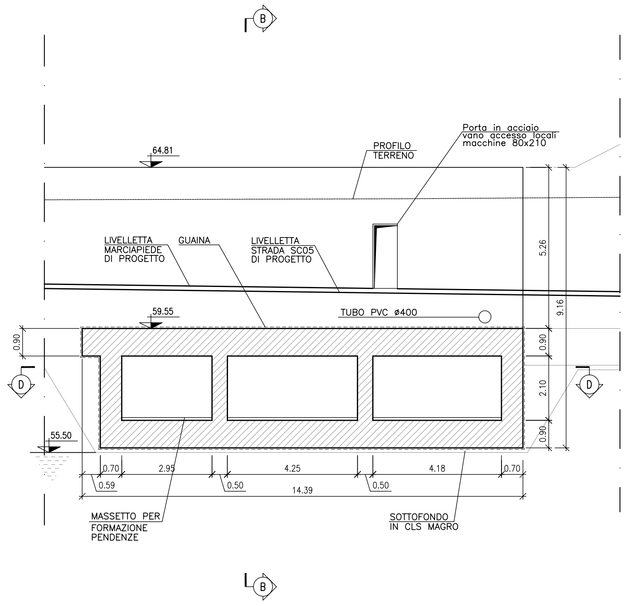

SEZIONE D–D

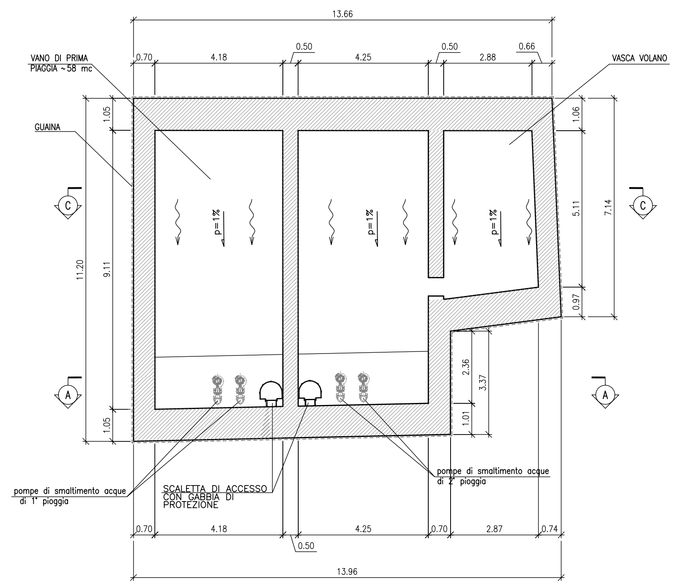

PARTICOLARI AGGANCIO PARETI
GRIGLIATI E CHIUSINI
scala 1:20

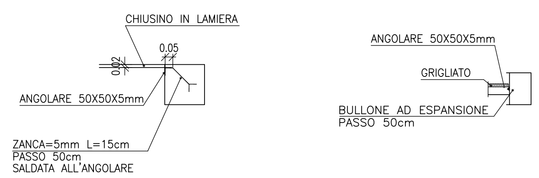

SEZIONE E–E

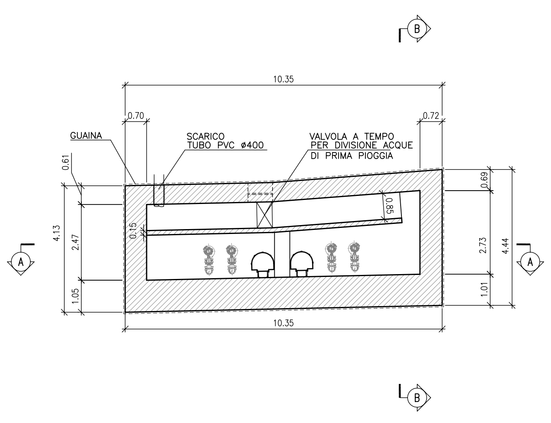

SEZIONE A–A

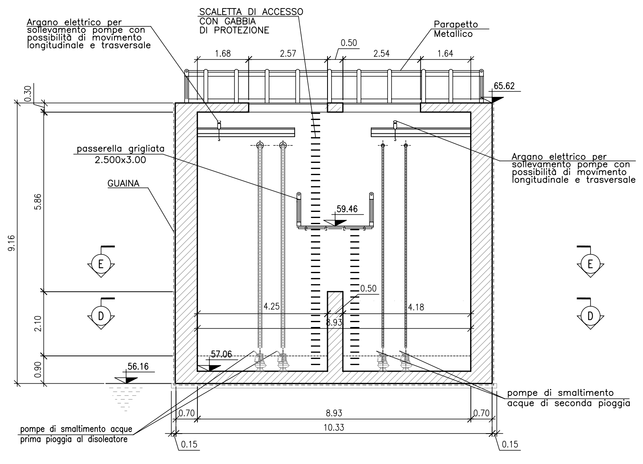

SEZIONE B–B

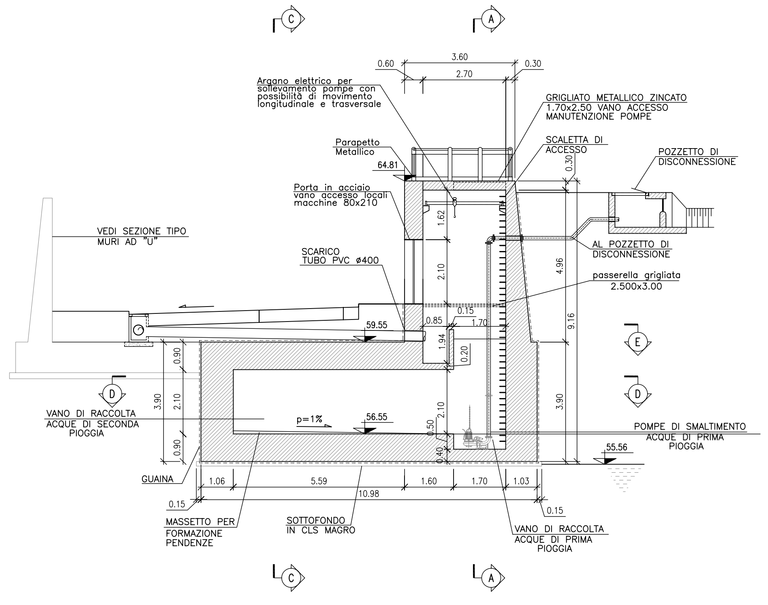

CARATTERISTICHE DEI MATERIALI

CONGLOMERATO CEMENTIZIO PER FONDAZIONI
- Classe di esposizione ambientale: XC2
- Resistenza minima: CLASSE C28/35
- Contenuto minimo di cemento: 322 daN/m^3
- Classe di consistenza: S4
- Diametro massimo degli aggregati: 32 mm

CONGLOMERATO CEMENTIZIO PER ELEVAZIONI
- Classe di esposizione ambientale: XC4–XD1–XF1 (UNI 11104)
- Resistenza minima: CLASSE C32/40
- Contenuto minimo di cemento: 350 daN/m^3
- Classe di consistenza: S4
- Diametro massimo degli aggregati: 32 mm

CONGLOMERATO CEMENTIZIO PER ELEMENTI DI RACCORDO SEZIONI IDRAULICHE
- Resistenza minima: CLASSE C20/25
- Contenuto minimo di cemento: 280 daN/m^3
- Classe di consistenza: S3
- Diametro massimo degli aggregati: 32 mm

ACCIAIO:
- Acciaio per c.a: TIPO B450C
- Limite di snervamento: fy>450 N/mm
- Limite di rottura: ft>540 N/mm
- Copriferro nominale:Cnom=Cmin+h=40mm+5mm
- Copriferro minimo: Cmin=40 mm
- Tolleranza: h=5 mm

Anas SpA

DIREZIONE CENTRALE PROGETTAZIONE

S.S. N. 9 "Via Emilia"
Variante di Casalpusterlengo ed eliminazione
passaggio a livello sulla SP ex S.S. N. 234

PROGETTO DEFINITIVO

CONTRIBUTI SPECIALISTICI

TECNOSTUDIO BIEFFE S.R.L. VIA MAZZETTI 7 FONTANELLATO (PR)	COMPONENTE STRADALE E STRUTTURALE: SICUREZZA COORDINAMENTO, FASAGGI DI CANTIERE, MOVIMENTAZIONE DI CAVA; RILIEVI E COMPUTAZIONE	**CONSORZIO MUZZA BASSA LODIGIANA** VIA NINO DALL'ORO, 4 - LODI	COMPONENTE IDRAULICA
		ARCH. MADDALENA GIOIA GIBELLI VIA SENATO, 45 MILANO	COMPONENTE PAESAGGISTICA ED AMBIENTALE
P I GIOVANNI PERRI VIA PRIORATO, 16 FONTANELLATO (PR)	COMPONENTE IMPIANTISTICA, TECNOLOGICA ED ILLUMINOTECNICA	**CI.TRA S.R.L.** VIALE LOMBARDIA, 5 MILANO, IN ELEGI ASSOCIAZIONE CON **L.C.E. SRL** VIA DEI PLATANI, 7 OPERA	COMPONENTE TRASPORTISTICA ED ACUSTICA

I PROGETTISTI
Arch. Saviino GARILLI PROVINCIA DI LODI
Iscritto all'Ordine degli Architetti della Provincia di Piacenza al n° 280

Ing. Antonio SIMONE COMUNE DI CASALPUSTERLENGO
Iscritto all'ordine degli Ingegneri della provincia di Foggia al n° 1270

IL GEOLOGO
Dott. Geol. Gianluca CANTARELLI
Iscritto all'Ordine dei Geologi dell'Emilia Romagna al n° 319
via Matteotti, 2
FIDENZA (PR)

COORDINATORE PER LA SICUREZZA IN FASE DI PROGETTAZIONE
Geom: Fiorenzo BERGAMASCHI
Iscritto al Collegio dei Geometri della Provincia di Parma al n° 1606
via Mazzetti, 7
FONTANELLATO (PR)

VISTO:IL RESPONSABILE DEL PROCEDIMENTO
Ing Massimo SIMONINI

DATA

PROTOCOLLO

SOTTOPASSO ZORLESCO SUD - IMPIANTO DI SOLLEVAMENTO ACQUE

CODICE PROGETTO

REV.	DESCRIZIONE	DATA	VERIFICATO RESP. TECNICO	CONTROLLATO RESP. DITTINERARIO	APPROVATO RESP. DI SETTORE
D	RECEPIMENTO PRESCRIZIONI ISTRUTTORIA ANAS				
C	RECEPIMENTO PRESCRIZIONI CONFERENZA DEI SERVIZI	FEBBRAIO 2011			
B	VERIFICA DI OTTEMPERANZA AL DECRETO VIA	APRILE 2010			
A	PRIMA CONSEGNA PROGETTO	MARZO 2009			

Codice Elaborato	Data Revisione	REV.	FOGLIO	Scala
SC05 5653	FEBBRAIO 2011	C	01 DI 01	1:100

NOME FILE SC05-5653_00 ZORLESCO S VASCA SOLLEV.DWG