PIANTA scala 1:100

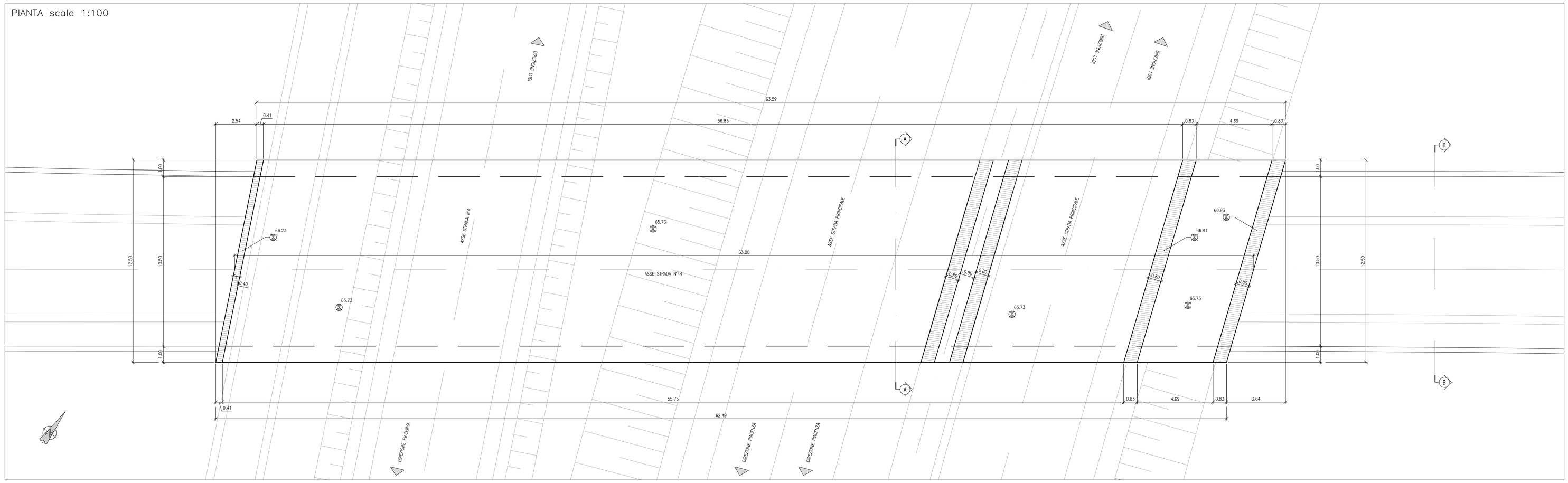

QUADRO D' UNIONE scala 1:20000

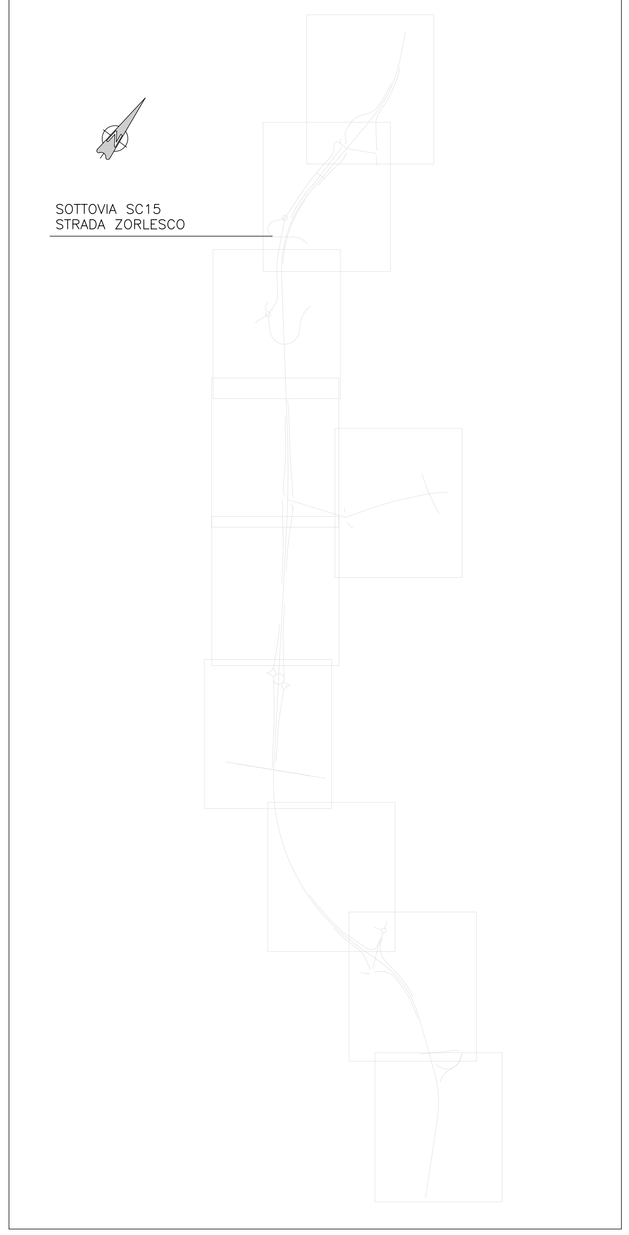

PIANTA MURI LATO OVEST scala 1:200

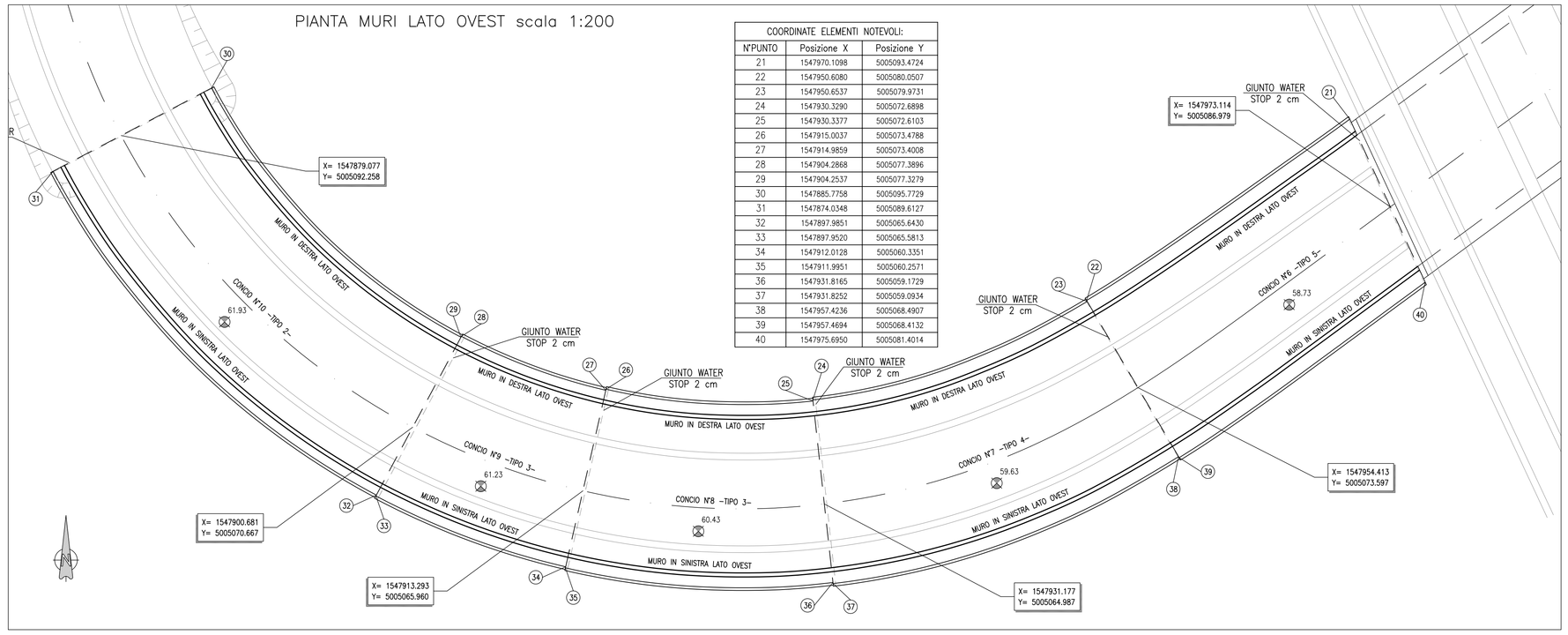

COORDINATE ELEMENTI NOTEVOLI:		
N°PUNTO	Posizione X	Posizione Y
21	1547970.1098	5005093.4724
22	1547950.6080	5005080.0507
23	1547950.6537	5005079.9731
24	1547930.3290	5005072.6898
25	1547930.3377	5005072.6103
26	1547915.0037	5005073.4788
27	1547914.9859	5005073.4008
28	1547904.2868	5005077.3896
29	1547904.2537	5005077.3279
30	1547885.7758	5005095.7729
31	1547874.0348	5005089.6127
32	1547897.9851	5005065.6430
33	1547897.9520	5005065.5813
34	1547912.0128	5005060.3351
35	1547911.9951	5005060.2571
36	1547931.8165	5005059.1729
37	1547931.8252	5005059.0934
38	1547957.4236	5005068.4907
39	1547957.4694	5005068.4132
40	1547975.6950	5005081.4014

PIANTA MURI LATO EST scala 1:200

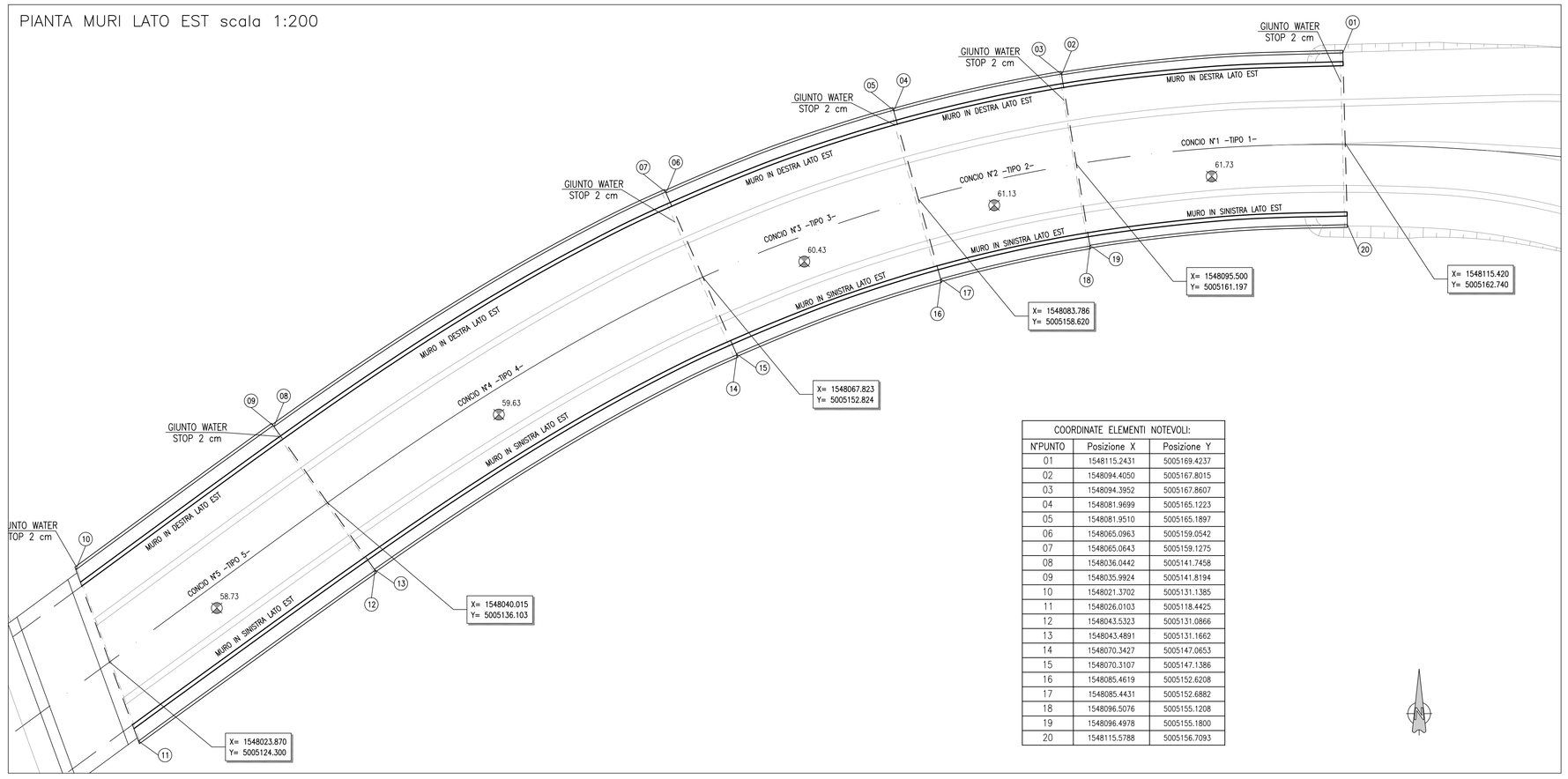

COORDINATE ELEMENTI NOTEVOLI:		
N°PUNTO	Posizione X	Posizione Y
01	1548115.2431	5005169.4237
02	1548094.4050	5005167.8015
03	1548094.3952	5005167.8607
04	1548081.9699	5005165.1223
05	1548081.9510	5005165.1897
06	1548065.0963	5005159.0542
07	1548065.0643	5005159.1275
08	1548036.0442	5005141.7458
09	1548035.9924	5005141.8194
10	1548021.3702	5005131.1385
11	1548026.0103	5005118.4425
12	1548043.5323	5005131.0866
13	1548043.4891	5005131.1662
14	1548070.3427	5005147.0653
15	1548070.3107	5005147.1386
16	1548085.4619	5005152.6208
17	1548085.4431	5005152.6882
18	1548096.5076	5005155.1208
19	1548096.4978	5005155.1800
20	1548115.5788	5005156.7093

SEZIONE TRASVERSALE A–A scala 1:100

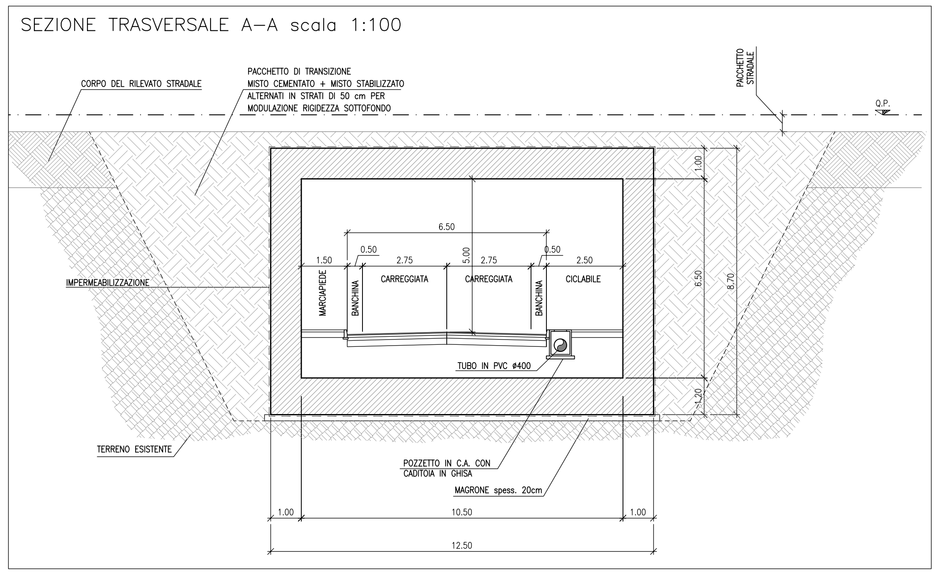

SEZIONE TRASVERSALE B–B scala 1:100

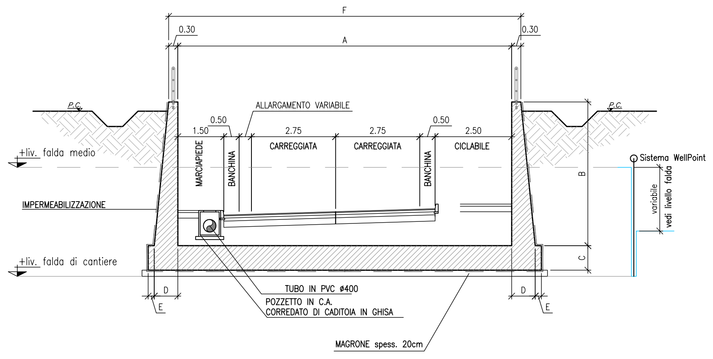

CARATTERISTICHE DEI MATERIALI

CONGLOMERATO CEMENTIZIO PER FONDAZIONI
- Classe di esposizione ambientale: XC2
- Resistenza minima: CLASSE C28/35
- Contenuto minimo di cemento: 322 daN/m³
- Classe di consistenza: S4
- Diametro massimo degli aggregati: 32 mm

CONGLOMERATO CEMENTIZIO PER ELEVAZIONI
- Classe di esposizione ambientale: XC4–XD1–XF1 (UNI 11104)
- Resistenza minima: CLASSE C32/40
- Contenuto minimo di cemento: 350 daN/m³
- Classe di consistenza: S4
- Diametro massimo degli aggregati: 32 mm

CONGLOMERATO CEMENTIZIO PER ELEMENTI DI RACCORDO SEZIONI IDRAULICHE
- Resistenza minima: CLASSE C20/25
- Contenuto minimo di cemento: 280 daN/m
- Classe di consistenza: S3
- Diametro massimo degli aggregati: 32 mm

ACCIAIO:
- Acciaio per c.a: TIPO B450C
- Limite di snervamento: fy>450 N/mm
- Limite di rottura: ft>540 N/mm
- Copriferro nominale:Cnom=Cmin+h=40mm+5mm
- Copriferro minimo: Cmin=40 mm
- Tolleranza: h=5 mm

TABELLA DIMENSIONAMENTO MURI

	A	B	C	D	E	F
TIPO 1	VAR	2.00–3.00	0.60	0.30+B/10	0.20	A+2xD+2xE
TIPO 2	VAR	3.00–4.00	0.70	0.30+B/10	0.20	A+2xD+2xE
TIPO 3	VAR	4.00–5.00	0.80	0.30+B/10	0.20	A+2xD+2xE
TIPO 4	VAR	5.00–6.00	0.90	0.30+B/10	0.20	A+2xD+2xE
TIPO 5	VAR	6.00–7.00	1.00	0.30+B/10	0.20	A+2xD+2xE
TIPO 6	VAR	7.00–8.00	1.10	0.30+B/10	0.20	A+2xD+2xE
TIPO 7	VAR	8.00–9.00	1.20	0.30+B/10	0.20	A+2xD+2xE

DIMENSIONI GEOMETRICHE VALIDE PER Bmax=9.00m

Anas SpA

DIREZIONE CENTRALE PROGETTAZIONE

S.S. N. 9 "Via Emilia"
Variante di Casalpusterlengo ed eliminazione passaggio a livello sulla SP ex S.S. N. 234

PROGETTO DEFINITIVO

CONTRIBUTI SPECIALISTICI

TECNOSTUDIO BIEFFE S.R.L. VIA MAZZETTI 7 FONTANELLATO (PR) — COMPONENTE STRADALE E STRUTTURALE: SICUREZZA, COORDINAMENTO, FASAGGI DI CANTIERE, MOVIMENTAZIONE DI CAVA: RILIEVI E COMPUTAZIONE

CONSORZIO MUZZA BASSA LODIGIANA VIA NINO DALL'ORO, 4 - LODI — COMPONENTE IDRAULICA

ARCH. MADDALENA GIOIA GIBELLI VIA SENATO, 45 MILANO — COMPONENTE PAESAGGISTICA ED AMBIENTALE

P I GIOVANNI PERRI VIA PRIORATO, 16 FONTANELLATO (PR) — COMPONENTE IMPIANTISTICA, TECNOLOGICA ED ILLUMINOTECNICA

CLTRA S.R.L. VIALE LOMBARDIA, 5 MILANO — COMPONENTE TRASPORTISTICA ED ACUSTICA

L.C.E. SRL VIA DEI PLATANI, 7 OPERA

I PROGETTISTI
Arch. Savino GARILLI PROVINCIA DI LODI
Iscritto all'Ordine degli Architetti della Provincia di Piacenza al n° 280

Ing. Antonio SIMONE COMUNE DI CASALPUSTERLENGO
Iscritto all'ordine degli Ingegneri della provincia di Foggia al n° 1270

IL GEOLOGO
Dott. Geol. Gianluca CANTARELLI
Iscritto all'Ordine dei Geologi dell'Emilia Romagna al n° 359
via Malpighi, 2
FIDENZA (PR)

COORDINATORE PER LA SICUREZZA IN FASE DI PROGETTAZIONE
Geom. Lorenzo BERGAMASCHI
Iscritto al Collegio dei Geometri della Provincia di Parma al n° 1606
via Mazzetti, 7
FONTANELLATO (PR)

VISTO:IL RESPONSABILE DEL PROCEDIMENTO
Ing Massimo SIMONINI

DATA

PROTOCOLLO

NUOVO SOTTOPASSO SP 141 VERSO BREMBIO : PIANTA SEZIONI VISTA E PARTICOLARI 1/2

CODICE PROGETTO

REV.	DESCRIZIONE	DATA	VERIFICATO RESP. TECNICO	CONTROLLATO RESP. DITENERARIO	APPROVATO RESP. DI SETTORE
D	RECEPIMENTO PRESCRIZIONI ISTRUTTORIA ANAS				
C	RECEPIMENTO PRESCRIZIONI CONFERENZA DEI SERVIZI	FEBBRAIO 2011			
B	VERIFICA DI OTTEMPERANZA AL DECRETO VIA	APRILE 2010			
A	PRIMA CONSEGNA PROGETTO	MARZO 2009			

Codice Elaborato	Data Revisione:	REV.	FOGLIO	Scala:
SC15 5721	FEBBRAIO 2011	C	01 DI 01	VARIE

NOME FILE SC15-5721_00 CARPENTERIE1.DWG