PIANTA SOTTOPASSO
scala 1:100

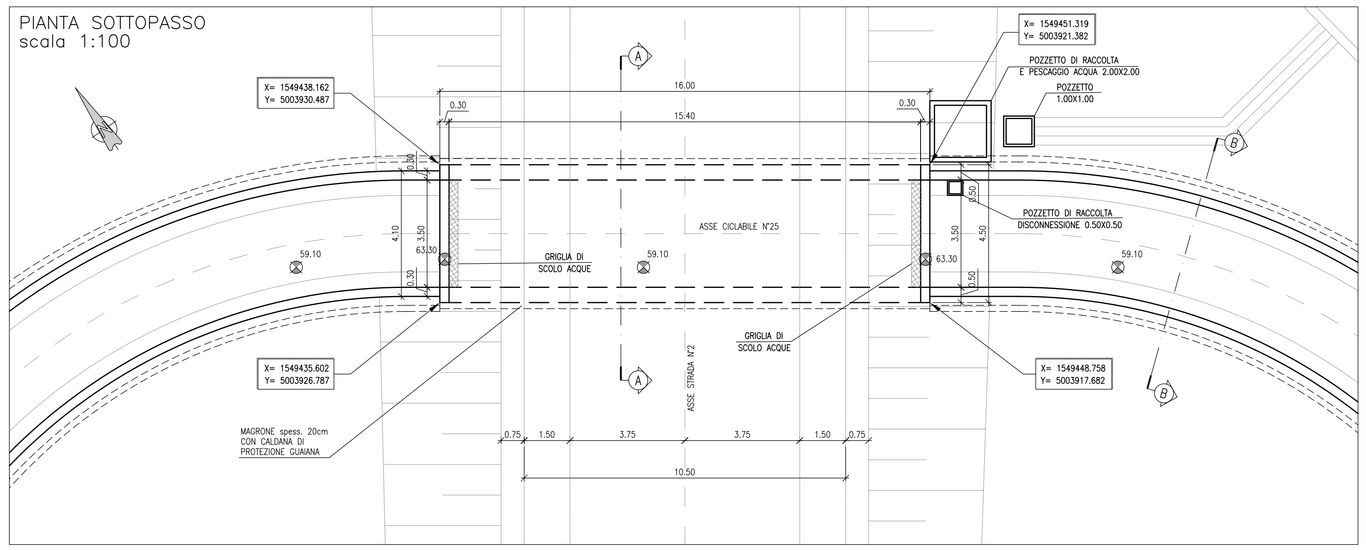

SEZIONE IN ASSE SOTTOPASSO PISTA CICLABILE scala 1:100

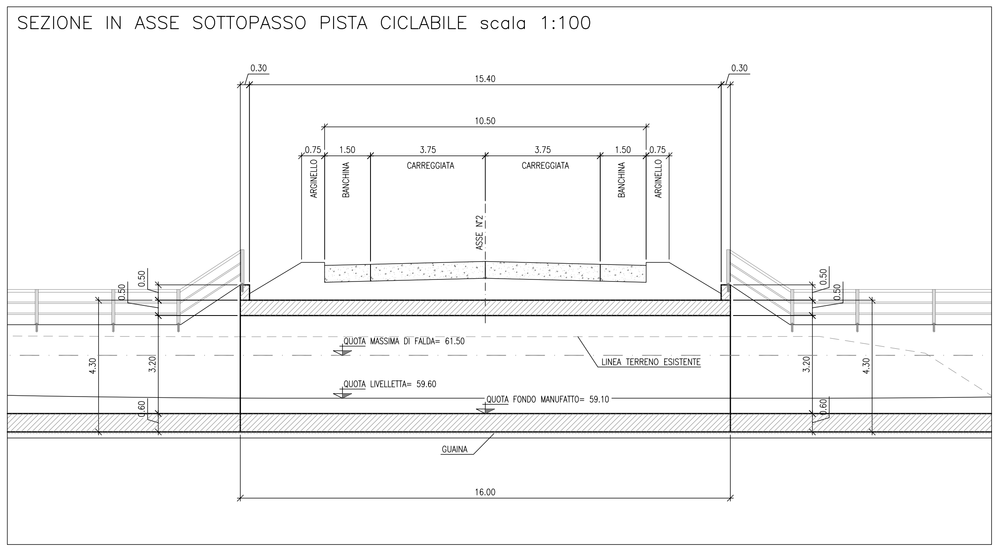

CARATTERISTICHE DEI MATERIALI

CONGLOMERATO CEMENTIZIO PER FONDAZIONI
- Classe di esposizione ambientale: XC2
- Resistenza minima: CLASSE C28/35
- Contenuto minimo di cemento: 322 daN/m^3
- Classe di consistenza: S4
- Diametro massimo degli aggregati: 32 mm

CONGLOMERATO CEMENTIZIO PER ELEVAZIONI
- Classe di esposizione ambientale: XC4-XD1-XF1 (UNI 11104)
- Resistenza minima: CLASSE C32/40
- Contenuto minimo di cemento: 350 daN/m^3
- Classe di consistenza: S4
- Diametro massimo degli aggregati: 32 mm

ACCIAIO:
- Acciaio per c.a: TIPO B450C
- Limite di snervamento: fy>450 N/mm
- Limite di rottura: ft>540 N/mm
- Copriferro nominale:Cnom=Cmin+h=40mm+5mm
- Copriferro minimo: Cmin=40 mm
- Tolleranza: h=5 mm

CONGLOMERATO CEMENTIZIO PER ELEMENTI DI RACCORDO SEZIONI IDRAULICHE
- Resistenza minima: CLASSE C20/25
- Contenuto minimo di cemento: 280 daN/m^3
- Classe di consistenza: S3
- Diametro massimo degli aggregati: 32 mm

QUADRO D' UNIONE scala 1:20000

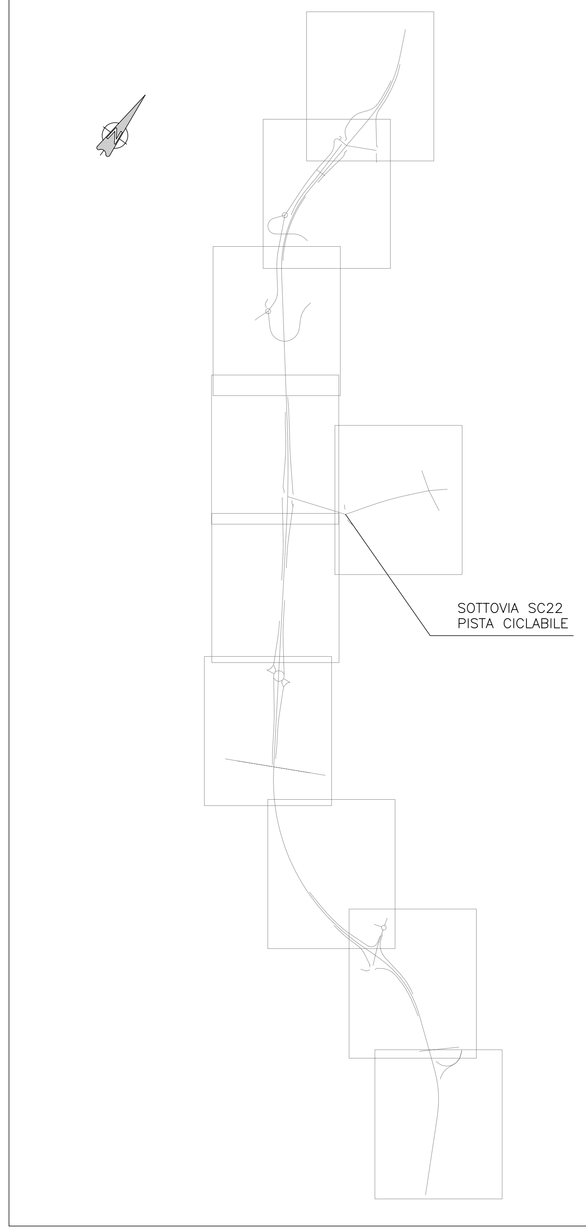

SEZIONE IN ASSE PISTA CICLABILE LATO EST scala 1:100

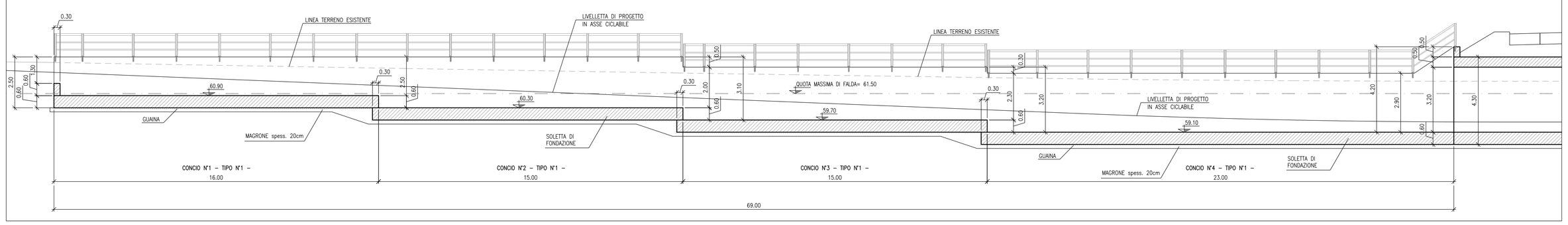

SEZIONE A-A scala 1:100

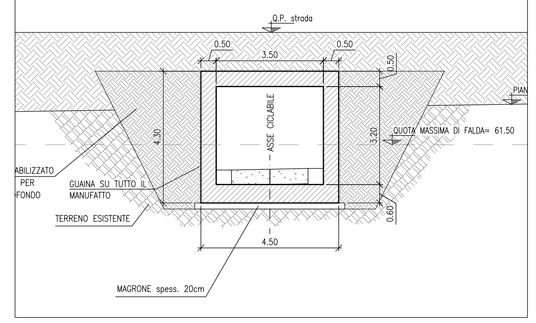

SEZIONE IN ASSE PISTA CICLABILE LATO OVEST scala 1:100

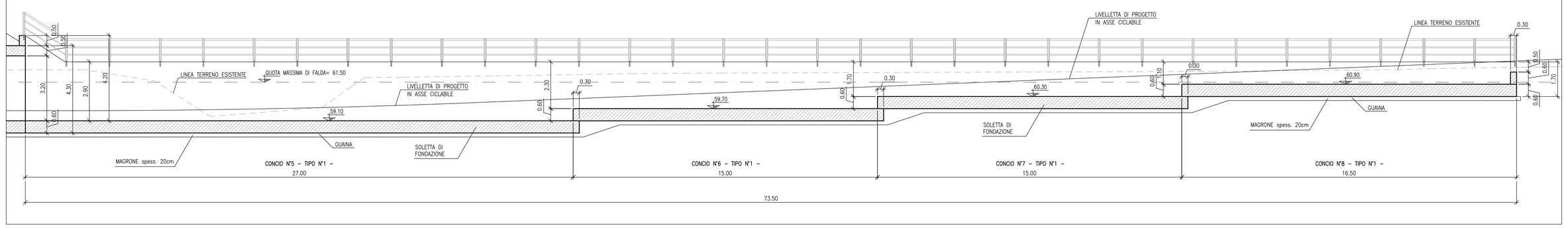

SEZIONE B-B scala 1:100

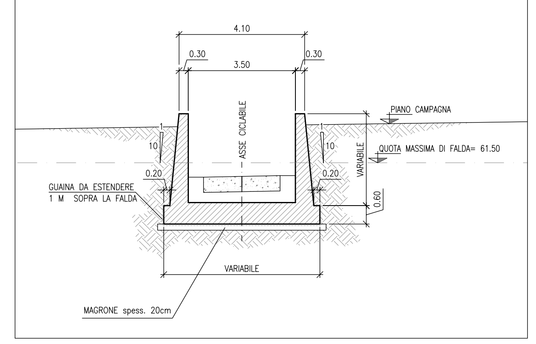

PIANTA DI TRACCIAMENTO MURI SOTTOPASSO CICLABILE SC22 scala 1:200

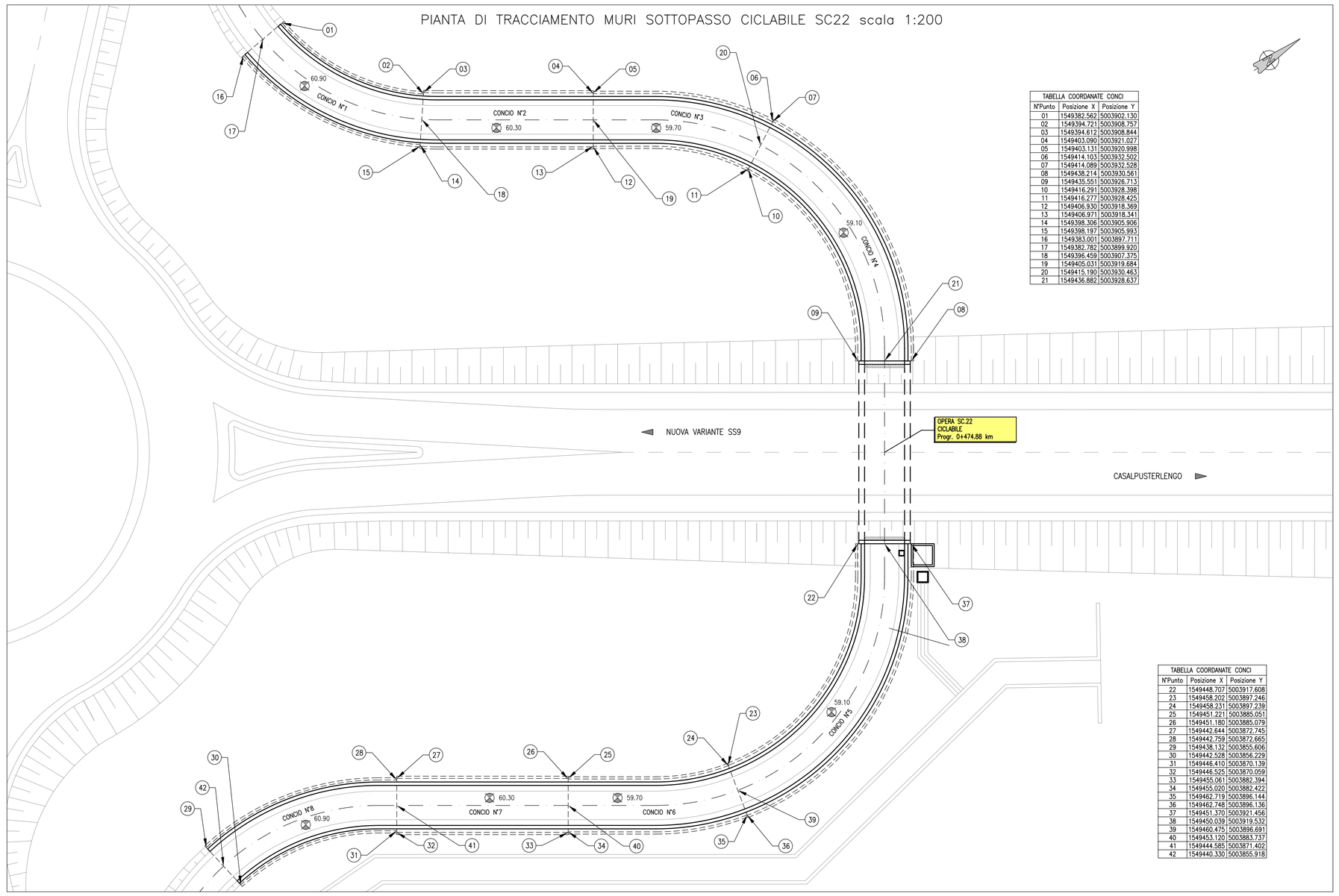

TABELLA COORDINATE CONCI		
N°Punto	Posizione X	Posizione Y
01	1549382.562	5003902.130
02	1549394.721	5003908.757
03	1549394.672	5003908.844
04	1549403.090	5003921.027
05	1549403.131	5003921.998
06	1549414.103	5003932.502
07	1549414.089	5003932.528
08	1549438.214	5003930.561
09	1549435.551	5003928.713
10	1549416.291	5003928.398
11	1549416.273	5003928.425
12	1549406.930	5003918.369
13	1549406.971	5003918.341
14	1549398.306	5003905.906
15	1549398.197	5003905.993
16	1549383.001	5003897.711
17	1549382.782	5003899.920
18	1549396.459	5003907.375
19	1549405.031	5003919.684
20	1549415.190	5003930.463
21	1549436.882	5003928.637

TABELLA COORDINATE CONCI		
N°Punto	Posizione X	Posizione Y
22	1549448.707	5003917.608
23	1549458.202	5003897.246
24	1549458.231	5003897.239
25	1549451.221	5003885.051
26	1549451.180	5003885.079
27	1549442.644	5003872.745
28	1549442.758	5003872.665
29	1549438.132	5003855.606
30	1549442.528	5003856.229
31	1549448.410	5003870.139
32	1549448.525	5003870.059
33	1549455.061	5003882.394
34	1549455.020	5003882.422
35	1549462.718	5003896.144
36	1549462.748	5003896.136
37	1549451.370	5003921.456
38	1549450.038	5003919.532
39	1549460.475	5003896.691
40	1549453.120	5003883.737
41	1549444.585	5003871.402
42	1549446.330	5003855.918

STRALCIO PLANIMETRICO
scala 1:1000

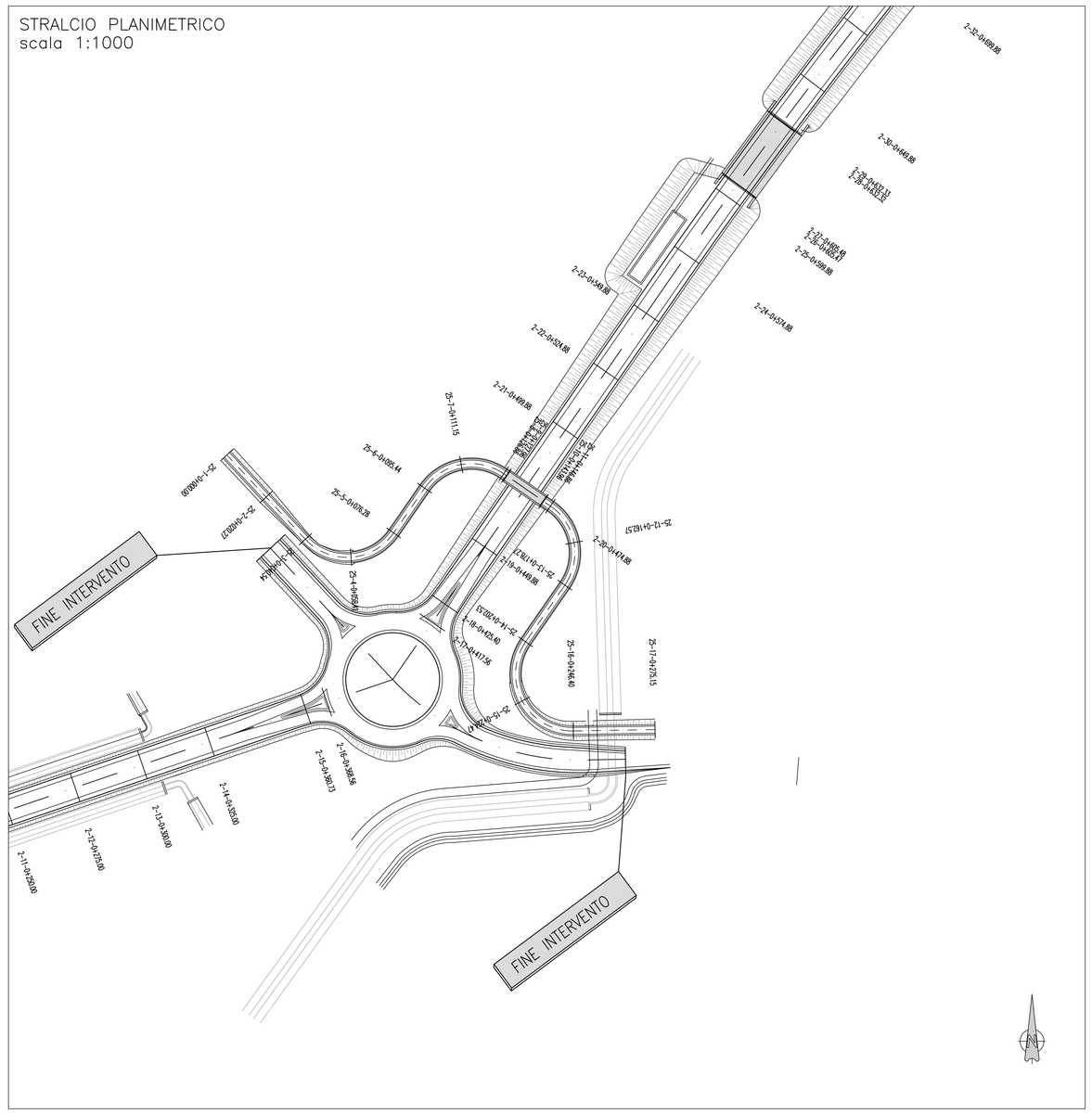

TABELLA DIMENSIONAMENTO MURI

	A	B	C	D	E	F
TIPO 1	VAR	2.00-3.00	0.60	0.30+B/10	0.20	A+2xD+2xE
TIPO 2	VAR	3.00-4.00	0.70	0.30+B/10	0.20	A+2xD+2xE
TIPO 3	VAR	4.00-5.00	0.80	0.30+B/10	0.20	A+2xD+2xE
TIPO 4	VAR	5.00-6.00	0.90	0.30+B/10	0.20	A+2xD+2xE
TIPO 5	VAR	6.00-7.00	1.00	0.30+B/10	0.20	A+2xD+2xE
TIPO 6	VAR	7.00-8.00	1.10	0.30+B/10	0.20	A+2xD+2xE
TIPO 7	VAR	8.00-9.00	1.20	0.30+B/10	0.20	A+2xD+2xE

DIMENSIONI GEOMETRICHE VALIDE PER Bmax=9.00m

Anas SpA

DIREZIONE CENTRALE PROGETTAZIONE

S.S. N. 9 "Via Emilia"
Variante di Casalpusterlengo ed eliminazione passaggio a livello sulla SP ex S.S. N. 234

PROGETTO DEFINITIVO

CONTRIBUTI SPECIALISTICI

TECNOSTUDIO BIEFFE S.R.L. VIA MAZZETTI 7 FONTANELLATO (PR) — COMPONENTE STRADALE E STRUTTURALE: SICUREZZA, COORDINAMENTO, FASAGGI DI CANTIERE, MOVIMENTAZIONE DI CAVA; RILIEVI E COMPUTAZIONE

CONSORZIO MUZZA BASSA LODIGIANA VIA NINO DALL'ORO, 4 - LODI — COMPONENTE IDRAULICA

ARCH. MADDALENA GIOIA GIBELLI VIA SENATO, 45 MILANO — COMPONENTE PAESAGGISTICA ED AMBIENTALE

P I GIOVANNI PERRI VIA PRIORATO, 16 FONTANELLATO (PR) — COMPONENTE IMPIANTISTICA, TECNOLOGICA ED ILLUMINOTECNICA

CLTRA S.R.L. VIALE LOMBARDIA, 5 MILANO — IN ASSOCIAZIONE CON **L.C.E. SRL** VIA DEI PLATANI, 7 OPERA — COMPONENTE TRASPORTISTICA ED ACUSTICA

I PROGETTISTI
Arch. Sirvino GARILLI PROVINCIA DI LODI
Iscritto all'Ordine degli Architetti della Provincia di Firenze al n° 280

Ing. Antonio SIMONE COMUNE DI CASALPUSTERLENGO
Iscritto all'ordine degli Ingegneri della provincia di Foggia al n° 1270

IL GEOLOGO
Dott. Geol. Gianluca CANTARELLI
Iscritto all'Ordine dei Geologi dell'Emilia Romagna al n° 359
VIA ROMA 7
FEDERZA (PR)

COORDINATORE PER LA SICUREZZA IN FASE DI PROGETTAZIONE
Geom: Fiorenzo BERGAMASCHI
Iscritto all'Albo del Geomeri della Provincia di Parma al n° 1606
VIA ROMA 7
FONTANELLATO (PR)

VISTO:IL RESPONSABILE DEL PROCEDIMENTO
Ing Massimo SIMONINI

DATA

PROTOCOLLO

NUOVO SOTTOPASSO CICLABILE CASCINA BORASCA: PIANTA SEZIONI VISTA E PARTICOLARI

CODICE PROGETTO

REV.	DESCRIZIONE	DATA	VERIFICATO RESP. TECNICO	CONTROLLATO RESP. DITENERARO	APPROVATO RESP. DI SETTORE.
D	RECEPIMENTO PRESCRIZIONI ISTRUTTORIA ANAS				
C	RECEPIMENTO PRESCRIZIONI CONFERENZA DEI SERVIZI	FEBBRAIO 2011			
B	VERIFICA DI OTTEMPERANZA AL DECRETO VIA	APRILE 2010			
A	PRIMA CONSEGNA PROGETTO	MARZO 2009			

Codice Elaborato	Data Revisione:	REV.	FOGLIO	Scala:
SC22 5751	FEBBRAIO 2011	C	01 DI 01	VARIE

NOME FILE SC22-5751_00 SC CICLABILE CARPENTERIA.dwg