ZEBRATURE art.150 (art.40 Cod.Str.)

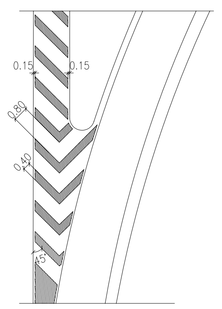

UBICAZIONE SEGNALI LATERALI Art.81 (Art.39 Cod.Str)

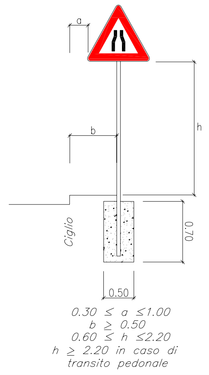

$0.30 \leq a \leq 1.00$
$b \geq 0.50$
$0.60 \leq h \leq 2.20$
$h \geq 2.20$ in caso di transito pedonale

STRISCIA TRASVERSALE art.144 (art.40 Cod.Str.)

STRISCIA TRASVERSALE COMPOSTA DA TRIANGOLI art.144 (art.40 Cod.Str)

ISCRIZIONE DI STOP SU STRADE CON VP<50 Km/50 Art.144 (Art.40 Cod.Str.)

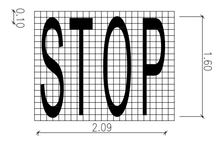

TRIANGOLO ELONGATO SU STRADE LOCALI Art.148 (Art.40 Cod.Str.)

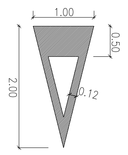

STRISCE LONGITUDINALI art.138 (art.40 Cod.Str)

STRADE EXTRAURBANE SECONDARIE

tipo m (0.15 mq/ml) — 0.15

Strisce di margine della carreggiata SS ___ e rampe Art.141 (aRT.40 Cod.Str.)

tipo a (discontinua 0.048 mq/ml) — 4.50; 3.00; 3.00; 0.12

tipo a1 (continua 0.12 mq/ml) — 0.12

tipo a2 (doppa continua 0.24 mq/ml) — 0.12; 0.12

Strisce di separazione dei sensi di marcia nei tratti con velocità tra 50 e 110 Km/h Art.138 (Art.40 Cod.Str.)

tipo f (0.075 mq/ml) — 1.00; 1.00; 1.00; 0.15

Strisce di margine in corrispondenza delle piazzole di sosta Art.141 (Art.40 Cod.Str.)

tipo e (0.06 mq/ml) — 3.00; 3.00; 3.00; 0.12

Strisce di delimitazione corsie di accel. e decel. Art.139 (Art.40 Cod.Str.)

STRADE EXTRAURBANE PRINCIPALI

tipo M (0.25 mq/ml) — 0.25

Strisce di margine della carreggiata SS _ (escluse rampe) Art.141 (Art.40 Cod.Str.)

tipo E (0.075 mq/ml) — 3.00; 3.00; 3.00; 0.15

Strisce di delimitazione corsie di accel. e decel. Art.139 /Art.40 Cod.Str.)

VIABILITA' LOCALE

tipo a1 (continua 0.12 mq/ml) — 0.12

Strisce di margine della carreggiata Art.141 (Art.40 Cod.Str.)

QUADRO D'UNIONE 1:20000

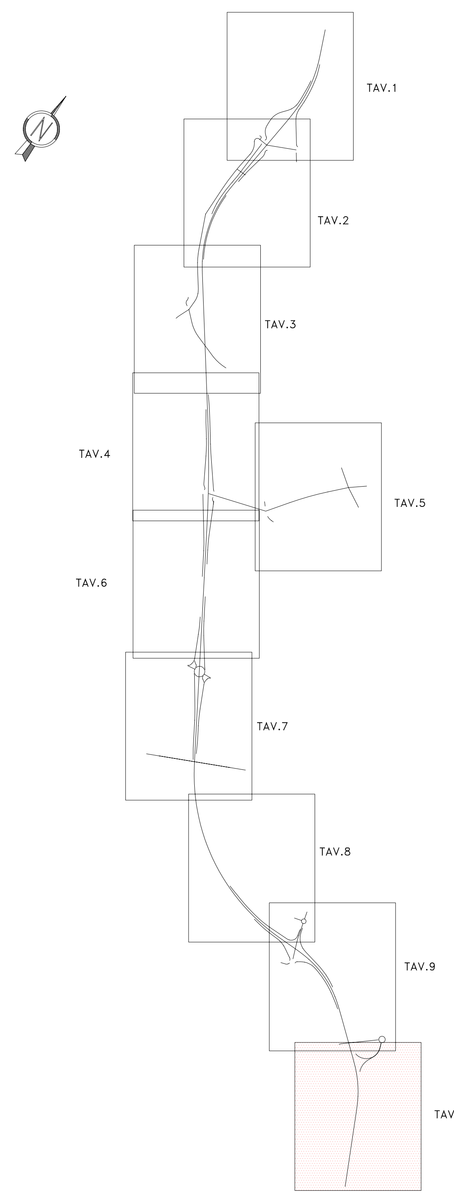

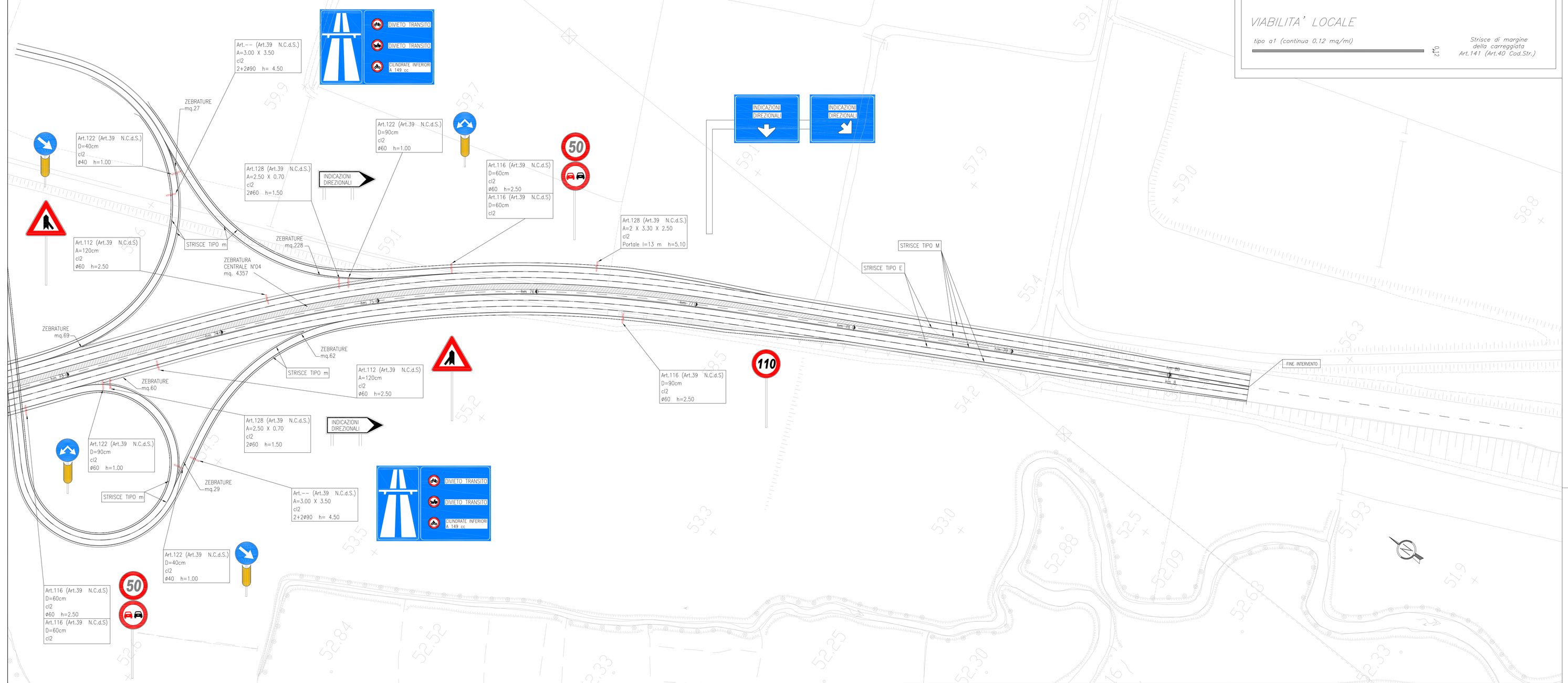

FRECCIE CORSIE Strade tipo A,B,C,D (cod.Str.)

Art.147 (Art.40 Cod.Str.)

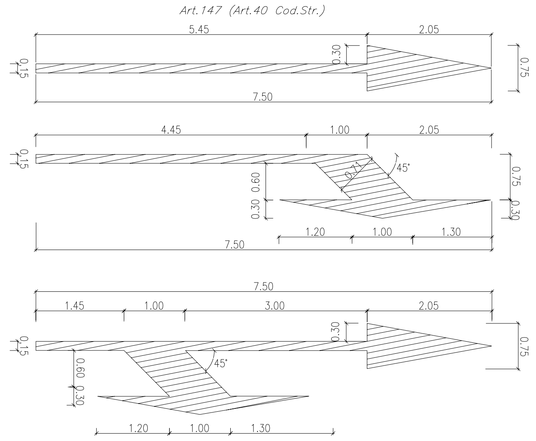

NOTA: LA DISTANZA LONGITUDINAE TRA UNA FRECCIA DI CORSA E QUELLA SUCCESSIVA DEVE ESSERE CIRCA 200.00m

CHIAVE DI LETTURA DELLE TABELLE DELLA SEGNALETICA VERTICALE

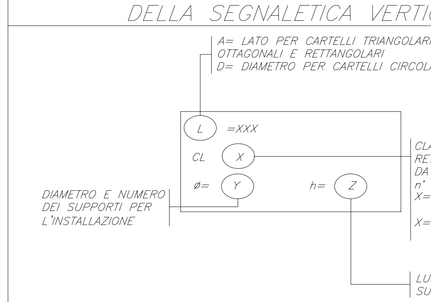

NOTA 1: I PANNELLI INTEGRATIVI SARANNO CONFORMI PER FORMA, DIMENSIONE E COLORE A QUANTO PREVISTONEL D.P.R. DEL 16.12.1992 n° 495 E SUCCESSIVE MODIFICHE ED INTEGRAZIONI

NOTA 2: PELLICOLE SERIGRAFATE PER DISCHI E TRIANGOLI
PELLICOLE NON RIFLETTENTI PER PANNELLI INTEGRATIVI
ALLUMINIO 25/10 PER DISCHI TRIANGOLI E PANNELLI INTEGRATIVI

Anas SpA

DIREZIONE CENTRALE PROGETTAZIONE

S.S. N. 9 "Via Emilia"

Variante di Casalpusterlengo ed eliminazione passaggio a livello sulla SP ex S.S. N. 234

PROGETTO DEFINITIVO

CONTRIBUTI SPECIALISTICI

TECNOSTUDIO BIEFFE S.R.L.
VIA MAZZETTI 7
FONTANELLATO (PR)
COMPONENTE STRADALE E STRUTTURALE: SICUREZZA, COORDINAMENTO, FASAGGI DI CANTIERE, MOVIMENTAZIONE DI CAVA: RILIEVI E COMPUTAZIONE

CONSORZIO MUZZA BASSA LODIGIANA
VIA NINO DALL'ORO, 4 - LODI
COMPONENTE IDRAULICA

ARCH. MADDALENA GIOIA GIBELLI
VIA SENATO, 45
MILANO
COMPONENTE PAESAGGISTICA ED AMBIENTALE

P I GIOVANNI PERRI
VIA PRIORATO, 16
FONTANELLATO (PR)
COMPONENTE IMPIANTISTICA, TECNOLOGICA ED ILLUMINOTECNICA

CLTRA S.R.L.
VIALE LOMBARDIA, 5
MILANO.
in collaborazione con
L.C.E. SRL
VIA DEI PLATANI, 7
OPERA
COMPONENTE TRASPORTISTICA ED ACUSTICA

I PROGETTISTI
Arch. Savino GARILLI PROVINCIA DI LODI
Iscritto all'Ordine degli Architetti della Provincia di P. 290

Ing. Antonio SIMONE COMUNE DI CASALPUSTERLENGO
Iscritto all'ordine degli Ingegneri della provincia di Foggia al n° 1270

IL GEOLOGO
Dott. Geol. Gianluca CANTARELLI
Iscritto all'ordine dei Geologi dell' Emilia Romagna al n° 359
via Malpeli ,2
FIDENZA (PR)

COORDINATORE PER LA SICUREZZA IN FASE DI PROGETTAZIONE
Geom: Fiorenzo BERGAMASCHI
Iscritto al Collegio dei Geometri della Provincia di Parma al N° 1606
via Mazzetti, 7
FONTANELLATO (PR)

VISTO:IL RESPONSABILE DEL PROCEDIMENTO
Ing Massimo SIMONINI

DATA

PROTOCOLLO

PLANIMETRIA SEGNALETICA TAVOLA 10 DI 10

CODICE PROGETTO

REV.	DESCRIZIONE	DATA	VERIFICATO RESP. TECNICO	CONTROLLATO RESP. ITINERARIO	APPROVATO RESP. DI SETTORE
D	RECEPIMENTO PRESCRIZIONI ISTRUTTORIA ANAS				
C	RECEPIMENTO PRESCRIZIONI CONFERENZA DEI SERVIZI	FEBBRAIO 2011			
B	VERIFICA DI OTTEMPERANZA AL DECRETO VIA	APRILE 2010			
A	PRIMA CONSEGNA PROGETTO	MARZO 2009			

Codice Elaborato: SG00 1761

Data Revisione: FEBBRAIO 2011

REV. C — FOGLIO 10 DI 10 — Scala: 1:1000

NOME FILE SG01-1761_01 PLANIMETRIA SEGNALETICA TAVOLA 10 DI 10.dwg