OVEST — SEZIONE TRASVERSALE A–A SPALLA A (1:100) — EST

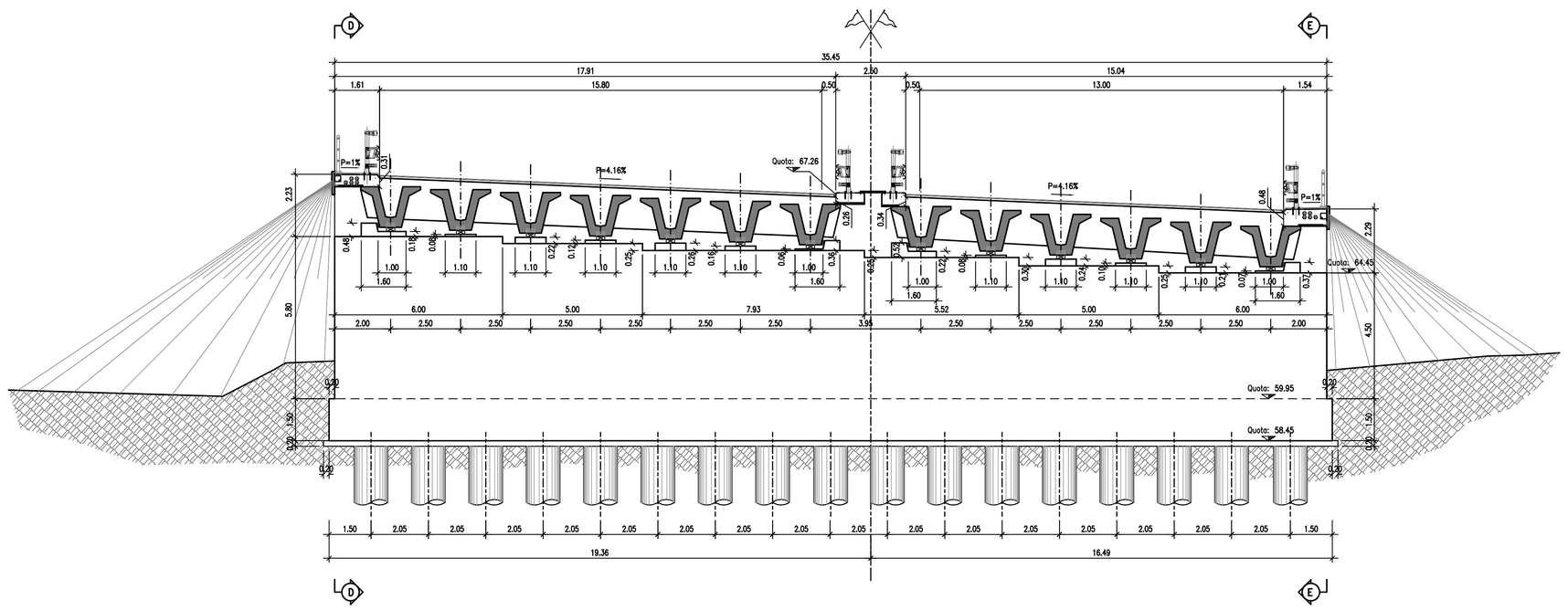

EST — SEZIONE TRASVERSALE B–B SPALLA B (1:100) — OVEST

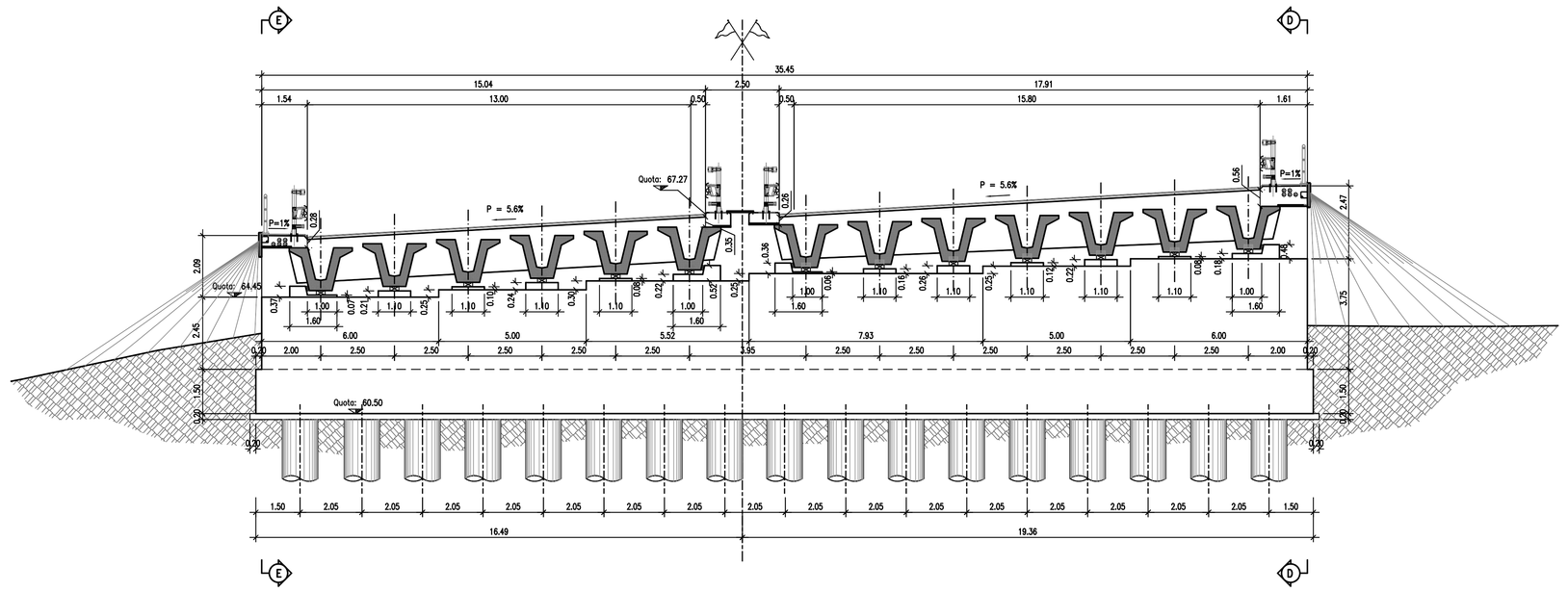

EST — SEZIONE TRASVERSALE F–F SPALLA A (1:100) — OVEST

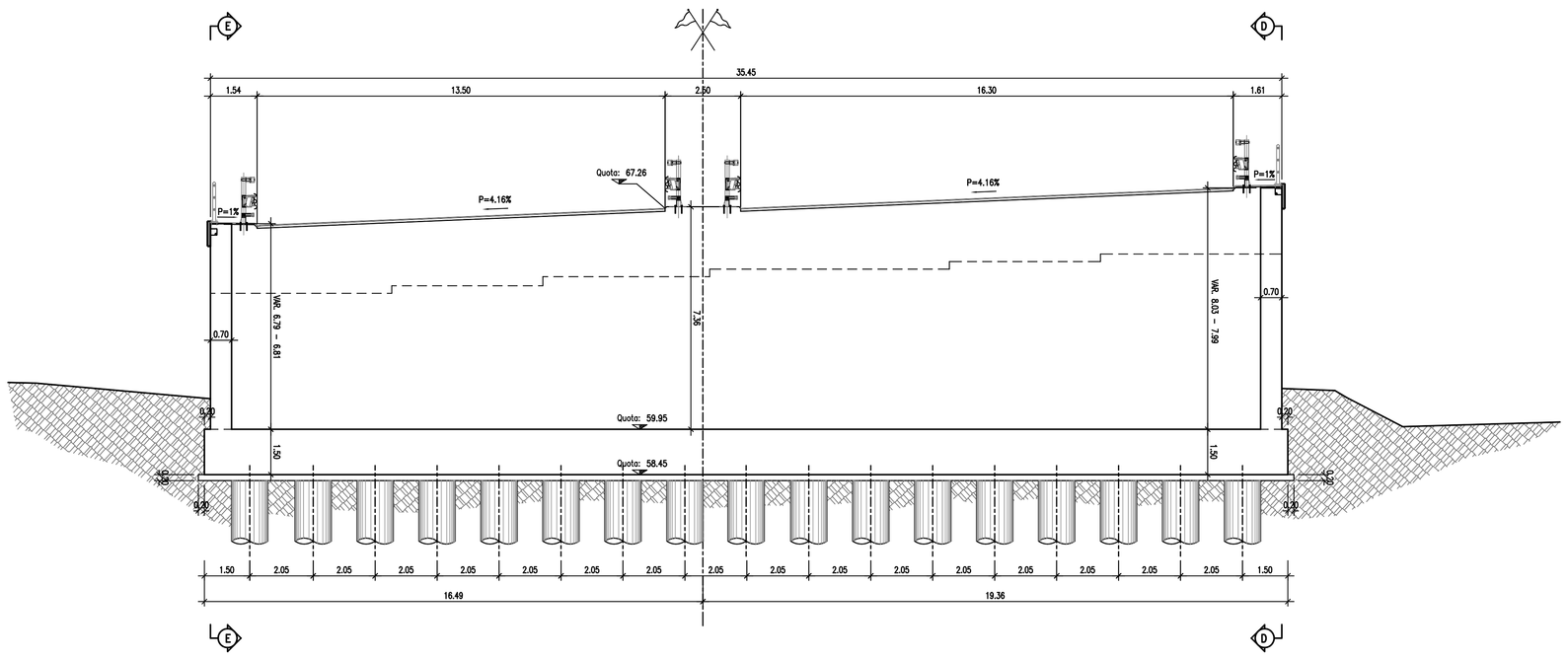

OVEST — SEZIONE TRASVERSALE G–G SPALLA B (1:100) — EST

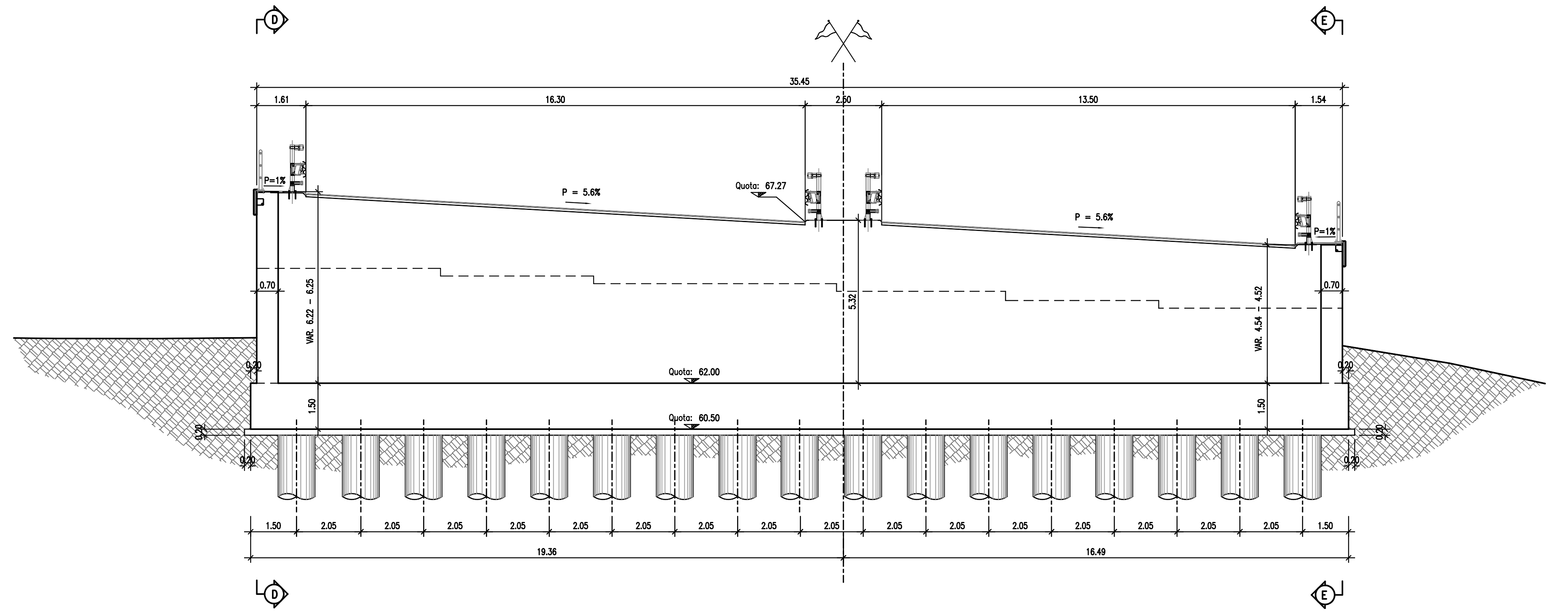

EST — SEZIONE TRASVERSALE C–C (1:100) — OVEST

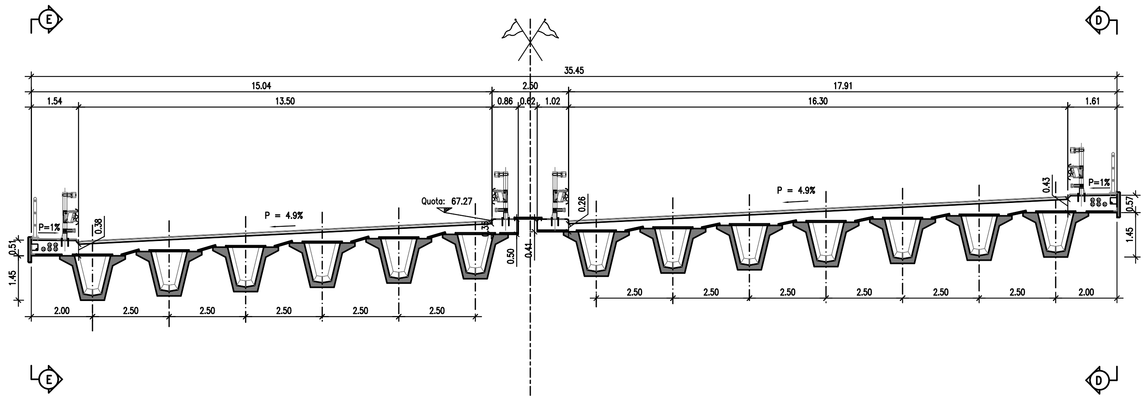

SEZIONE TRAVE (1:20)

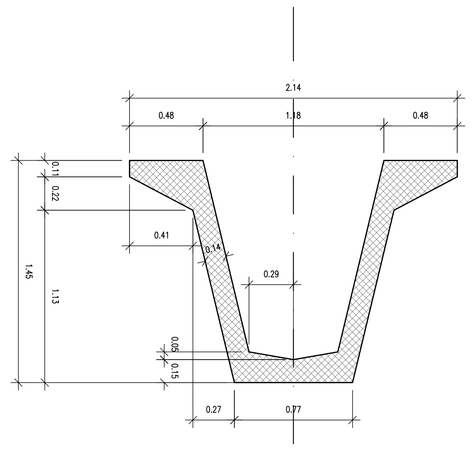

CARATTERISTICHE DEI MATERIALI

CALCESTRUZZO :
Secondo EN206 – CNR UNI 11104
MAGRO PER SOTTOFONDAZIONE:
A DOSAGGIO: 150 Kg/mc di cemento tipo "325"

PALI:	
– Classe	C25/30
– Classe di esposizione	XC2
FONDAZIONI PILE, SPALLE E MURI:	
– Classe	C28/35
– Classe di esposizione	XC2
PILE, SPALLE E MURI	
– Classe	C28/35
– Classe di esposizione	XF2
SOLETTE IN C.A., CORDOLI, BAGGIOLI E RITEGNI SISMICI:	
– Classe	C32/40
– Classe di esposizione	XF4
COPPELLE:	
– Classe	C35/45
– Classe di esposizione	XF4
TRAVI IN C.A.P.:	
– Classe	C45/55
– Classe di esposizione	XF2

COPRIFERRO pali trivellati:
C = 50 mm (ΦPali≤ 600mm)
C = 60 mm (ΦPali> 600mm)
C = 75 mm (condizioni particolari elencate nello UNI–EN–1536)
COPRIFERRO per elevazioni 30.0 mm
COPRIFERRO per fondazioni 40.0 mm

ACCIAIO PER C.A.:
Secondo NTC 2008 (DM 14/01/2008)
Tipo B450C — ftk = 540MPa, fyk 450MPa

ACCIAIO STABILIZZATO IN TREFOLI DA 0.6"
ftk = 1860 MPa
$fyk_{0.1} = 1700$ MPa

NOTE GENERALI

GLI ANGOLI SONO ESPRESSI IN GRADI SESSADECIMALI
LE QUOTE ALTIMETRICHE SONO ESPRESSE IN METRI
LE DIMENSIONI SONO ESPRESSE IN METRI
I CARICHI DEGLI APPOGGI SONO ESPRESSI IN TONNELLATE
LE TRASLAZIONI DEGLI APPOGGI SONO ESPRESSI IN MILLIMETRI

Anas SpA
DIREZIONE CENTRALE PROGETTAZIONE

S.S. N. 9 "Via Emilia"
Variante di Casalpusterlengo ed eliminazione passaggio a livello sulla SP ex S.S. N. 234

PROGETTO DEFINITIVO

CONTRIBUTI SPECIALISTICI

TECNOSTUDIO BIEFFE S.R.L. VIA MAZZETTI 7 FONTANELLATO (PR)	COMPONENTE STRADALE E STRUTTURALE: SICUREZZA, COORDINAMENTO, FASAGGI DI CANTIERE, MOVIMENTAZIONE DI CAVA; RILIEVI E COMPUTAZIONE	**CONSORZIO MUZZA BASSA LODIGIANA** VIA NINO DALL'ORO, 4 - LODI	COMPONENTE IDRAULICA
		ARCH. MADDALENA GIOIA GIBELLI VIA SENATO, 45 MILANO	COMPONENTE PAESAGGISTICA ED AMBIENTALE
P I GIOVANNI PERRI VIA PRIORATO, 16 FONTANELLATO (PR)	COMPONENTE IMPIANTISTICA, TECNOLOGICA ED ILLUMINOTECNICA	**CLTRA S.R.L.** VALLE LOMBARDIA, 5 MILANO, IN COLLABORAZIONE CON **L.C.E. SRL** VIA DEI PLATANI, 7 OPERA	COMPONENTE TRASPORTISTICA ED ACUSTICA

I PROGETTISTI
Arch. Savino GARILLI PROVINCIA DI LODI
Iscritto all'Ordine degli Architetti della Provincia di Pavia al n° 280

Ing. Antonio SIMONE COMUNE DI CASALPUSTERLENGO
Iscritto all'ordine degli Ingegneri della provincia di Foggia al n° 1270

IL GEOLOGO
Dott. Geol. Gianluca CANTARELLI
Iscritto all'Ordine dei Geologi dell' Emilia Romagna al n° 359
via Hobark 2
FIDENZA (PR)

COORDINATORE PER LA SICUREZZA IN FASE DI PROGETTAZIONE
Geom. Fiorenzo BERGAMASCHI
Iscritto al Collegio dei Geometri della Provincia di Parma al n° 1606
via Mazzetti, 7
FONTANELLATO (PR)

VISTO:IL RESPONSABILE DEL PROCEDIMENTO
Ing Massimo SIMONINI

DATA:
PROTOCOLLO:

PONTE SUL BREMBIOLO N°1 CARPENTERIA TAV. 3 DI 3

CODICE PROGETTO

REV.	DESCRIZIONE	DATA	VERIFICATO RESP. TECNICO	CONTROLLATO RESP. DITINERARIO	APPROVATO RESP. DI SETTORE
D	RECEPIMENTO PRESCRIZIONI ISTRUTTORIA ANAS				
C	RECEPIMENTO PRESCRIZIONI CONFERENZA DEI SERVIZI	FEBBRAIO 2011			
B	VERIFICA DI OTTEMPERANZA AL DECRETO VIA	APRILE 2010			
A	PRIMA CONSEGNA PROGETTO	MARZO 2009			

Codice Elaborato		Data Revisione:	REV.	FOGLIO	Scala:
VI01	5513	MARZO 2009	C	03 DI 03	1:100

NOME FILE: VI01 5513 PONTE SUL BREMBIOLO N°1 CARPENTERIA TAV. 3 di 3.dwg