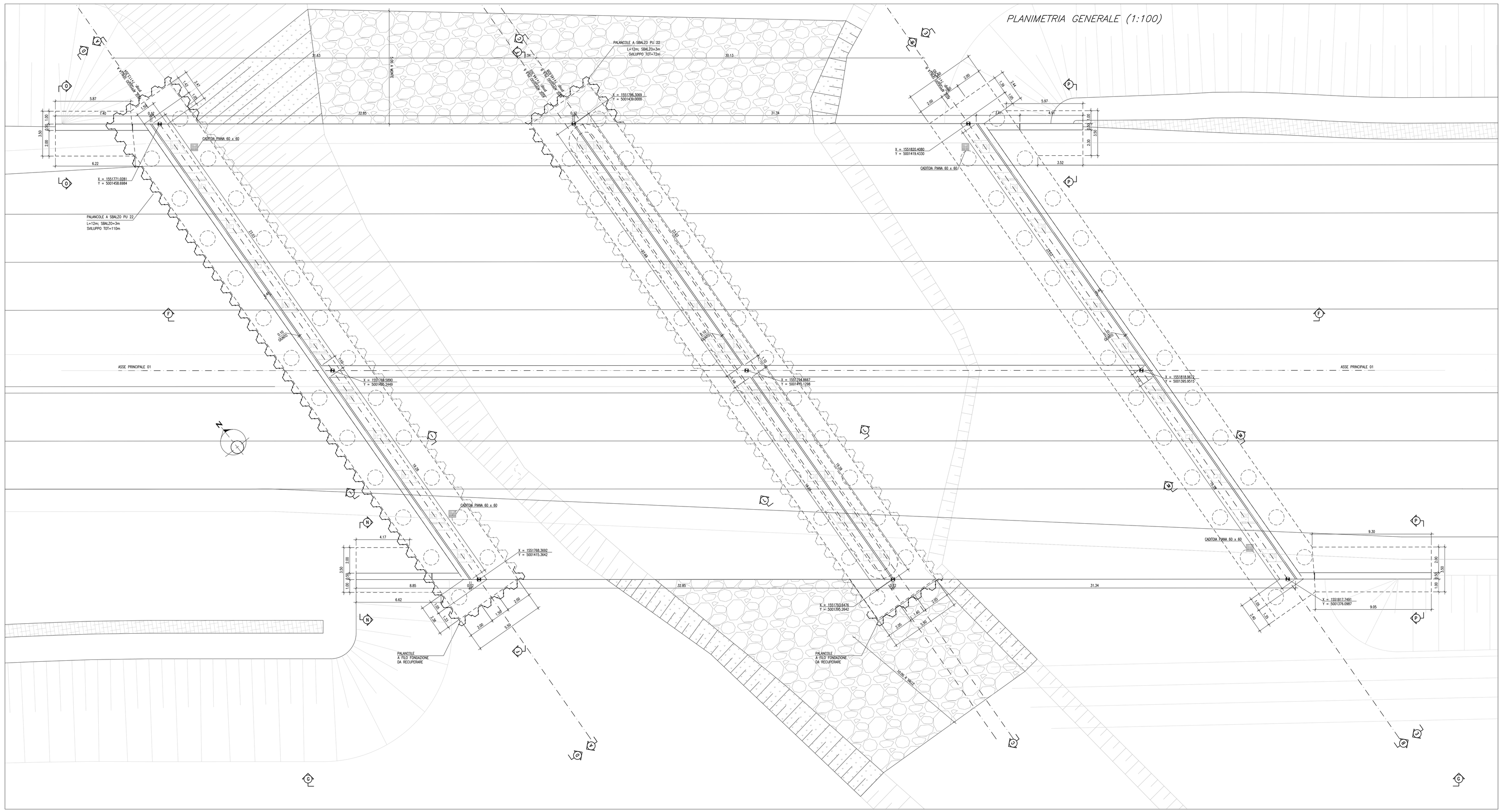

SEZIONE I–I
SPALLA A (1:100)

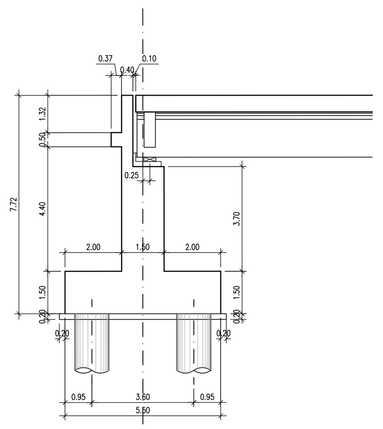

SEZIONE L–L
PILA (1:100)

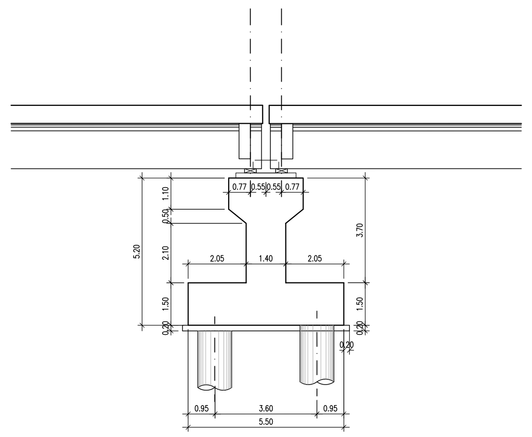

SEZIONE M–M
SPALLA B (1:100)

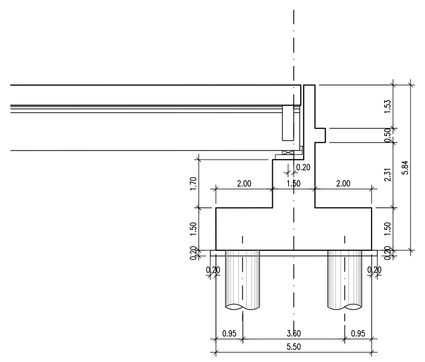

CARATTERISTICHE DEI MATERIALI

CALCESTRUZZO :
Secondo EN206 – CNR UNI 11104
MAGRO PER SOTTOFONDAZIONI:
A DOSAGGIO: 150 Kg/mc di cemento tipo "325"
PALI:
– Classe C25/30
– Classe di esposizione XC2
FONDAZIONI PILE, SPALLE E MURI:
– Classe C28/35
– Classe di esposizione XC2
PILE, SPALLE E MURI:
– Classe C28/35
– Classe di esposizione XF2
SOLETTE IN C.A., CORDOLI, BAGGIOLI E RITEGNI SISMICI:
– Classe C32/40
– Classe di esposizione XF4
COPPELLI:
– Classe C35/45
– Classe di esposizione XF4
TRAVI IN C.A.P.:
– Classe C45/55
– Classe di esposizione XF2
COPRIFERRO pali trivellati:
C = 50 mm (Ø1Pile 600mm)
C = 60 mm (Ø1Spa 600mm)
C = 75 mm (condizioni particolari elencate nella UNI–EN–1536)
COPRIFERRO per elevazioni 30.0 mm
COPRIFERRO per fondazioni 40.0 mm

ACCIAIO PER C.A.:
Secondo NTC 2008 (DM 14/01/2008)
Tipo B450C
f_{tk} = 540MPa
f_{yk} 450MPa

ACCIAIO STABILIZZATO IN TREFOLI DA 0.6"
f_{tk} = 1860 MPa
$f_{yk_{min}}$ = 1700 MPa

NOTE GENERALI

GLI ANGOLI SONO ESPRESSI IN GRADI SESSADECIMALI
LE QUOTE ALTIMETRICHE SONO ESPRESSE IN METRI
LE DIMENSIONI SONO ESPRESSE IN METRI
I CARICHI DEGLI APPOGGI SONO ESPRESSI IN TONNELLATE

Anas SpA

DIREZIONE CENTRALE PROGETTAZIONE

S.S. N. 9 "Via Emilia"
Variante di Casalpusterlengo ed eliminazione passaggio a livello sulla SP ex S.S. N. 234

PROGETTO DEFINITIVO

CONTRIBUTI SPECIALISTICI

TECNOSTUDIO BIEFFE S.R.L. VIA MAZZETTI 7 FONTANELLATO (PR) — COMPONENTE STRADALE E STRUTTURALE: SICUREZZA, TRACCIAMENTO, CANTIERIZZAZIONE, MOVIMENTAZIONE DI CAVA, RILIEVI E COMPUTAZIONE

CONSORZIO MUZZA BASSA LODIGIANA VIA MINO GALLORO, 4 - LODI — COMPONENTE IDRAULICA

ARCH. MADDALENA GIOIA GRIELLI VIA MONTE ADAMELLO, 40 MILANO — COMPONENTE PAESAGGISTICA ED AMBIENTALE

P.I GIOVANNI PERRI VIA PINCHETO, 16 FONTANELLATO (PR) — COMPONENTE IMPIANTISTICA TECNOLOGICA ED ILLUMINOTECNICA

CLTRA S.R.L. VIALE ALCIDE CHIAVISTA, 5 MILANO Tel. 02 26410000 Fax 02 26410001 www.cltra.com — COMPONENTE TRASPORTISTICA ED ACUSTICA

L.C.E. SRL VIA DEI PLATANI, 7 OPERA

I PROGETTISTI
Arch. Bruno GABELLI PROVINCIA DI LODI Iscritto all'Ordine degli Architetti della Provincia di Pavia al n.447 / 1991
Ing. Antonio SIMONE CONSORZIO DI CASALPUSTERLENGO Iscritto all'ordine degli Ingegneri della provincia di Foggia al n° 1270
IL GEOLOGO
Dott. Gianluca CANTARELLI Iscritto all'Ordine dei Geologi della Toscana al n° 194 VIA PIAGNE, 7 CERRETO (FI)
COORDINATORE PER LA SICUREZZA IN FASE DI PROGETTAZIONE
Geom: Fiorenzo BERGAMASCHI Iscritto all'Albo dei Geometri della Provincia di Parma al n° 1006 VIA PINCHETO, 16 FONTANELLATO (PR)

VISTO IL RESPONSABILE DEL PROCEDIMENTO
Ing Massimo SIMONINI

DATA:

PROTOCOLLO

PONTE SUL BREMBIOLO N.3 CARPENTERIA 1 DI 4

CODICE PROGETTO:

REV.	DESCRIZIONE	DATA	VERIFICATO UFFICIO TECNICO	CONTROLLATO UFFICIO STRAMANDATO	APPROVATO UFFICIO DI SETTORE
D	RECEPIMENTO PRESCRIZIONI ISTRUTTORIA ANAS				
C	RECEPIMENTO PRESCRIZIONI CONFERENZA DEI SERVIZI	FEBBRAIO 2011			
B	VERIFICA DI OTTEMPERANZA AL DECRETO VIA	APRILE 2010			
A	PRIMA CONSEGNA PROGETTO	MARZO 2009			

Codice Elaborato		Data Revisione	FOGLIO	Scala
	VI04 5541	FEBBRAIO 2011	C 01 di 04	1:100

NOME FILE VI04-5541_00 BREMBIOLO N.3 CARPENTERIA 1 DI 4.DWG