SEZIONE LONGITUDINALE IN ASSE (1:100)

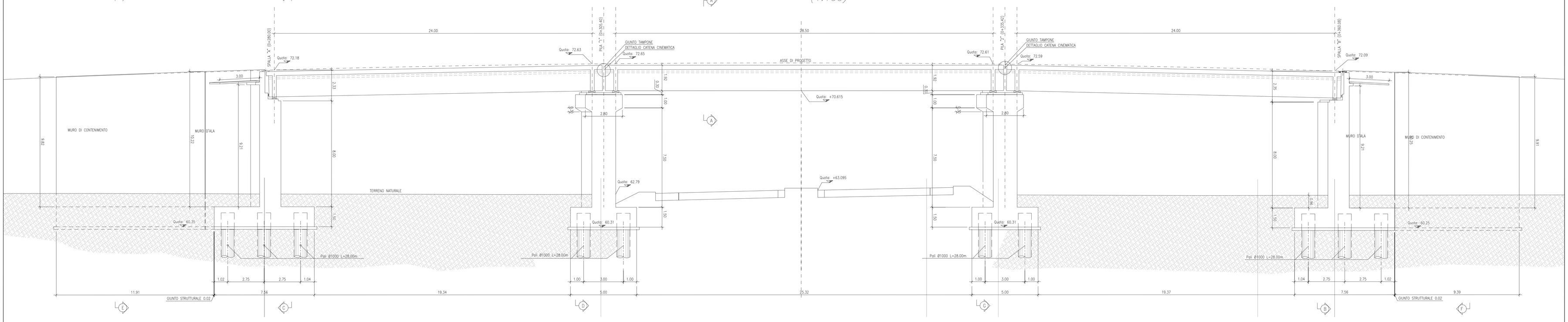

PLANIMETRIA DI PROGETTO (1:100)

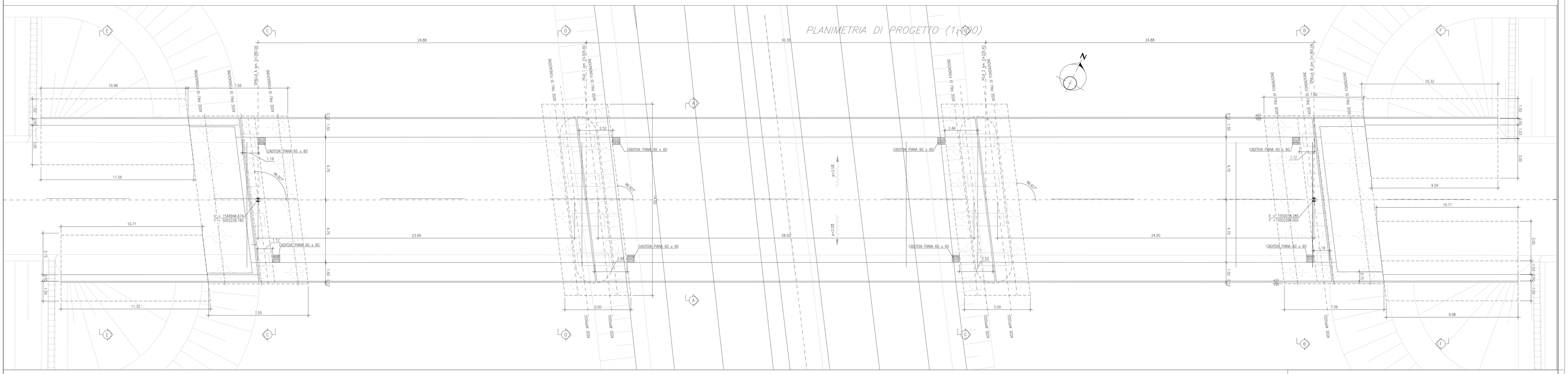

SEZIONE TRASVERSALE A–A SCALA 1:100

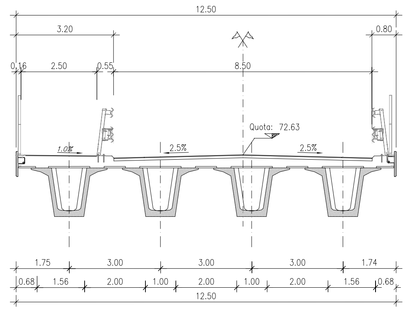

PARTICOLARE CATENA CINEMATICA GIUNTO ATTREZZATO

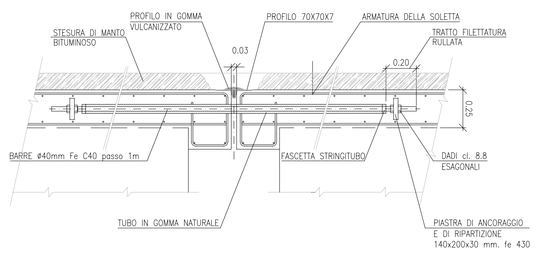

SEZIONE B–B (SCALA 1:100)

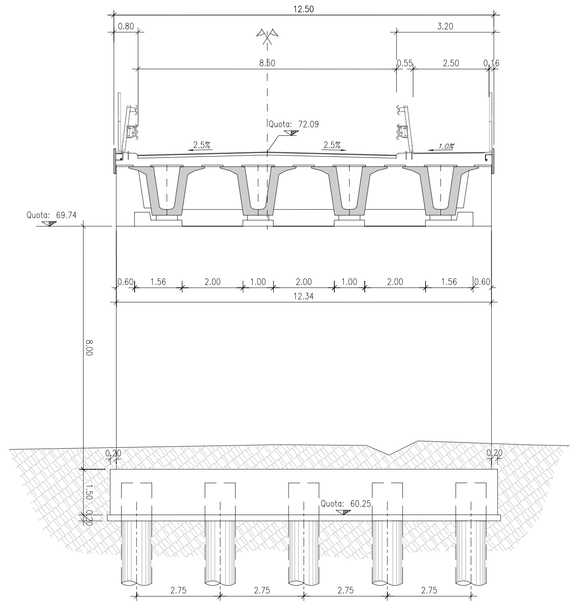

SEZIONE C–C (SCALA 1:100)

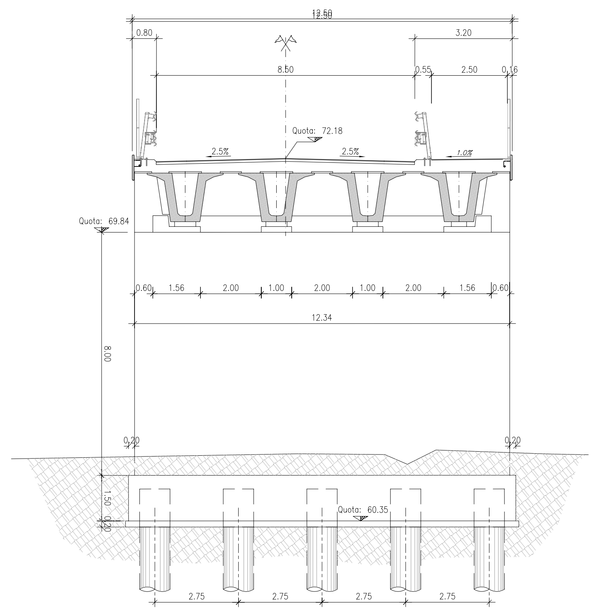

CARATTERISTICHE DEI MATERIALI

CALCESTRUZZO :
Secondo EN206 – CNR UNI 11104
MAGRO PER SOTTOFONDAZIONE:
A DOSAGGIO: 150 Kg/mc di cemento tipo "325"

PALI:	
– Classe	C25/30
– Classe di esposizione	XC2
FONDAZIONI PILE, SPALLE E MURI:	
– Classe	C28/35
– Classe di esposizione	XC2
PILE, SPALLE E MURI	
– Classe	C28/35
– Classe di esposizione	XF2
SOLETTE IN C.A., CORDOLI, BAGGIOLI E RITEGNI SISMICI:	
– Classe	C32/40
– Classe di esposizione	XF4
COPPELLE:	
– Classe	C35/45
– Classe di esposizione	XF4
TRAVI IN C.A.P.:	
– Classe	C45/55
– Classe di esposizione	XF2

COPRIFERRO pali trivellati:
C = 50 mm (Ø Pali ≤ 600mm)
C = 60 mm (Ø Pali > 600mm)
C = 75 mm (condizioni particolari elencate nella UNI-EN-1536)
COPRIFERRO per elevazioni 30.0 mm
COPRIFERRO per fondazioni 40.0 mm

ACCIAIO PER C.A.:
Secondo NTC 2008 (DM 14/01/2008)
Tipo B450C
f_{tk} = 540MPa
f_{yk} 450MPa

ACCIAIO STABILIZZATO IN TREFOLI DA 0.6"
ftk = 1860 MPa
$f_{yk\,min}$ = 1700 MPa

NOTE GENERALI

GLI ANGOLI SONO ESPRESSI IN GRADI SESSADECIMALI
LE QUOTE ALTIMETRICHE SONO ESPRESSE IN METRI
LE DIMENSIONI SONO ESPRESSE IN METRI

Anas SpA

DIREZIONE CENTRALE PROGETTAZIONE

S.S. N. 9 "Via Emilia"

Variante di Casalpusterlengo ed eliminazione passaggio a livello sulla SP ex S.S. N. 234

PROGETTO DEFINITIVO

CONTRIBUTI SPECIALISTICI

TECNOSTUDIO BIEFFE S.R.L.
VIA MAZZETTI 7
FONTANELLATO (PR)
COMPONENTE: STRADALE E STRUTTURALE: SICUREZZA, COORDINAMENTO, FASAGGI DI CANTIERE, MOVIMENTAZIONE DI CAVA; RILIEVI E COMPUTAZIONE

CONSORZIO MUZZA BASSA LODIGIANA
VIA NINO DALL'ORO, 4 - LODI
COMPONENTE IDRAULICA

ARCH. MADDALENA GIOIA GIBELLI
VIA SENATO, 45
MILANO
COMPONENTE PAESAGGISTICA ED AMBIENTALE

P I GIOVANNI PERRI
VIA PRIORATO, 16
FONTANELLATO (PR)
COMPONENTE IMPIANTISTICA, TECNOLOGICA ED ILLUMINOTECNICA

CLTRA S.R.L.
VIALE LOMBARDIA, 5
MILANO,
IN ASSOCIAZIONE CON
L.C.E. SRL
VIA DEI PLATANI, 7
OPERA
COMPONENTE TRASPORTISTICA ED ACUSTICA

I PROGETTISTI
Arch. Savino GARILLI PROVINCIA DI LODI
Iscritto all'Ordine degli Architetti della Provincia di Piacenza al n° 280

Ing. Antonio SIMONE COMUNE DI CASALPUSTERLENGO
Iscritto all'ordine degli Ingegneri della provincia di Foggia al n° 1270

IL GEOLOGO
Dott. Geol. Gianluca CANTARELLI
Iscritto all'ordine nel Geologi dell' Emilia Romagna al n° 359
via Malpeli, 2
FIDENZA (PR)

COORDINATORE PER LA SICUREZZA IN FASE DI PROGETTAZIONE
Geom: Fiorenzo BERGAMASCHI
Iscritto al Collegio nel Geometri della Provincia di Parma al n° 1606
via Mazzetti, 7
FONTANELLATO (PR)

VISTO:IL RESPONSABILE DEL PROCEDIMENTO
Ing Massimo SIMONINI

DATA

PROTOCOLLO

CV STRADA DELLE COSTE - CARPENTERIA TAV.1 DI 2

CODICE PROGETTO

REV.	DESCRIZIONE	DATA	VERIFICATO RESP. TECNICO	CONTROLLATO RESP. DITINERARIO	APPROVATO RESP. DI SETTORE
D	RECEPIMENTO PRESCRIZIONI ISTRUTTORIA ANAS				
C	RECEPIMENTO PRESCRIZIONI CONFERENZA DEI SERVIZI	FEBBRAIO 2011			
B	VERIFICA DI OTTEMPERANZA AL DECRETO VIA	APRILE 2010			
A	PRIMA CONSEGNA PROGETTO	MARZO 2009			

Codice Elaborato	Data Revisione:	REV.	FOGLIO	Scala:
VI06 5561	FEBBRAIO 2011	C	01 DI 02	1:100

NOME FILE VI06-5561_01 CV DCOSTE TAV.1.DWG