## PROSPETTO SUD
(1:100)

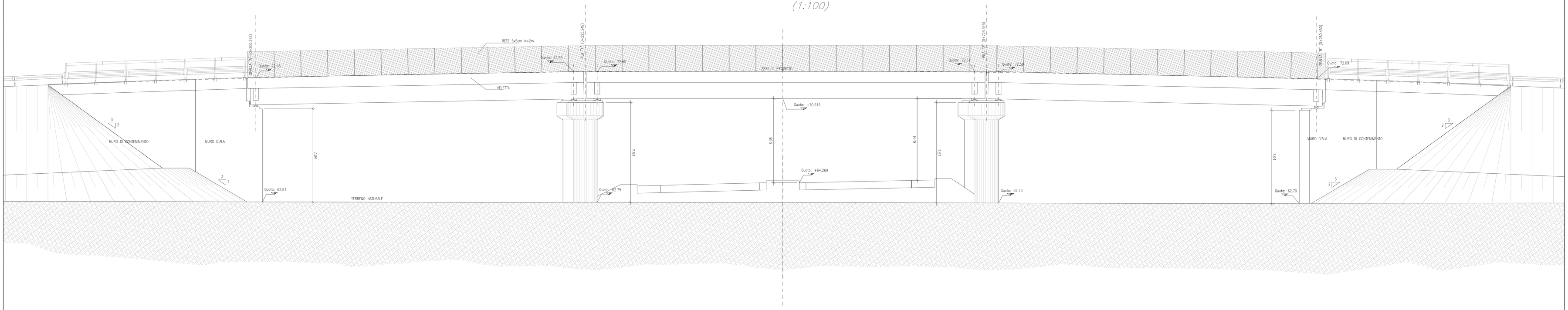


## SEZIONE Y–Y
(1:20)

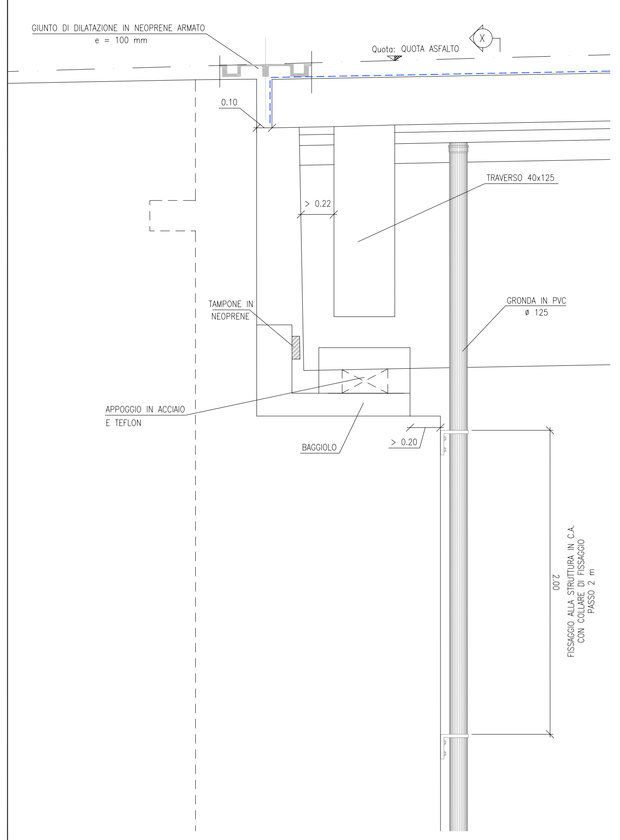


## SEZIONE X–X
(1:20)

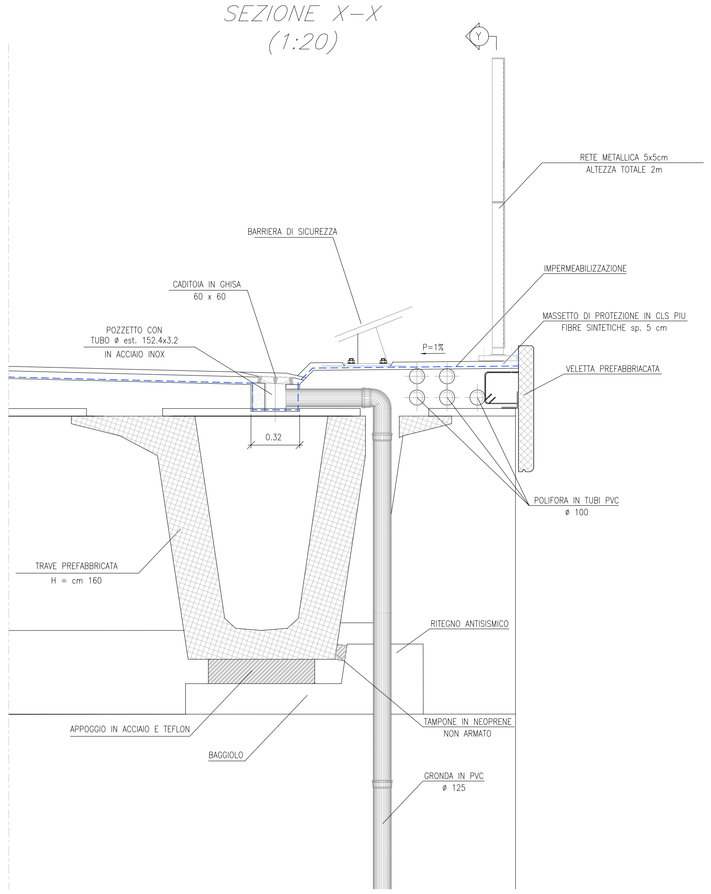


## SEZIONE F–F
(SCALA 1:100)

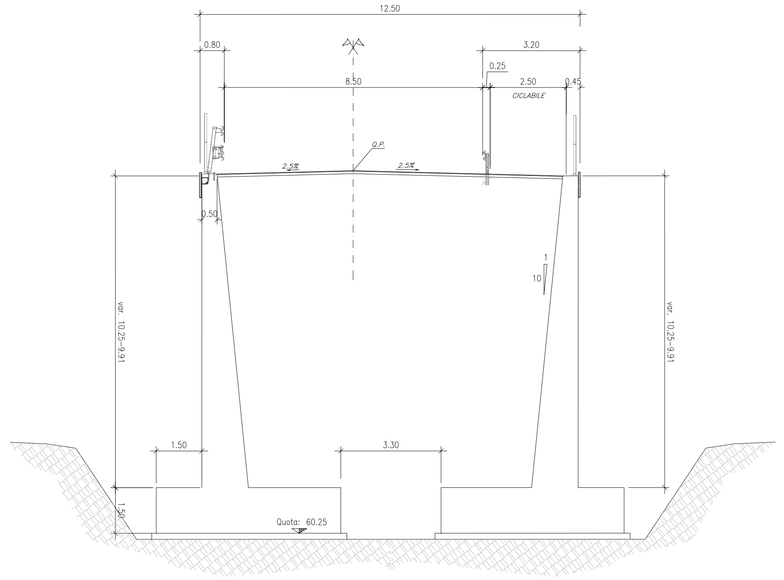


## SCHEMI APPOGGIO PER UN IMPALCATO

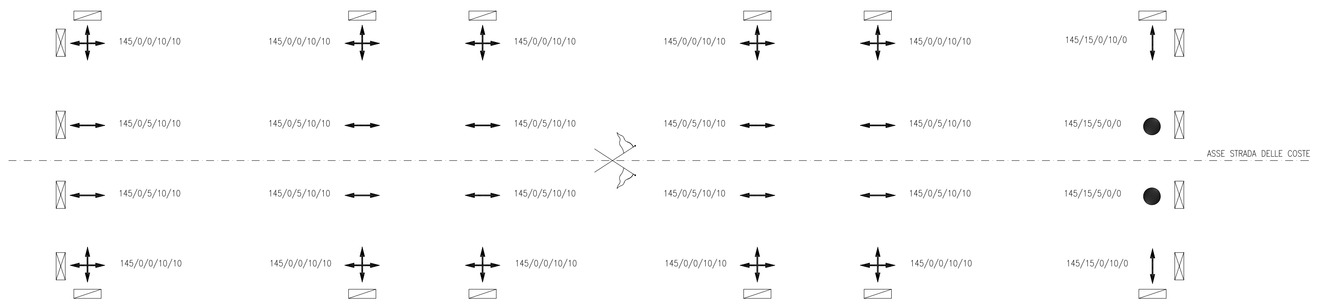


LEGENDA:
- ● APPOGGIO TIPO FISSO
- APPOGGIO TIPO UNIDIREZIONALE TRASVERSALE
- APPOGGIO TIPO UNIDIREZIONALE LONGITUDINALE
- APPOGGIO TIPO MULTIDIREZIONALE
- DISPOSITIVO DI RITEGNO SISMICO LONGITUDINALE
- DISPOSITIVO DI RITEGNO SISMICO TRASVERSALE

DATI APPOGGIO : Carico V/Carico Hl/Carico Ht/Scorrim. L/Scorrim. T

## CARATTERISTICHE DEI MATERIALI

CALCESTRUZZO :
Secondo EN206 – CNR UNI 11104
MAGRO PER SOTTOFONDAZIONI:
A DOSAGGIO: 150 Kg/mc di cemento tipo "325"
PALI:
– Classe C25/30
– Classe di esposizione XC2
FONDAZIONI PILE, SPALLE E MURI:
– Classe C28/35
– Classe di esposizione XC2
PILE, SPALLE E MURI
– Classe C28/35
– Classe di esposizione XF2
SOLETTE IN C.A., CORDOLI, BAGGIOLI E RITEGNI SISMICI:
– Classe C32/40
– Classe di esposizione XF4
COPPELLE:
– Classe C35/45
– Classe di esposizione XF4
TRAVI IN C.A.P.:
– Classe C45/55
– Classe di esposizione XF2
COPRIFERRO pali trivellati:
C = 50 mm (Ø Pali≤ 600mm)
C = 60 mm (Ø Pali> 600mm)
C = 75 mm (condizioni particolari elencate nella UNI–EN–1536)
COPRIFERRO per elevazioni 30.0 mm
COPRIFERRO per fondazioni 40.0 mm

ACCIAIO PER C.A.:
Secondo NTC 2008 (DM 14/01/2008)
Tipo B450C
$f_{tk}$ = 540MPa
$f_{yk}$ 450MPa

ACCIAIO STABILIZZATO IN TREFOLI DA 0.6"
$f_{tk}$ = 1860 MPa
$f_{yk_{min}}$ = 1700 MPa

## NOTE GENERALI

GLI ANGOLI SONO ESPRESSI IN GRADI SESSADECIMALI
LE QUOTE ALTIMETRICHE SONO ESPRESSE IN METRI
LE DIMENSIONI SONO ESPRESSE IN METRI

## SEZIONE D–D
(SCALA 1:100)

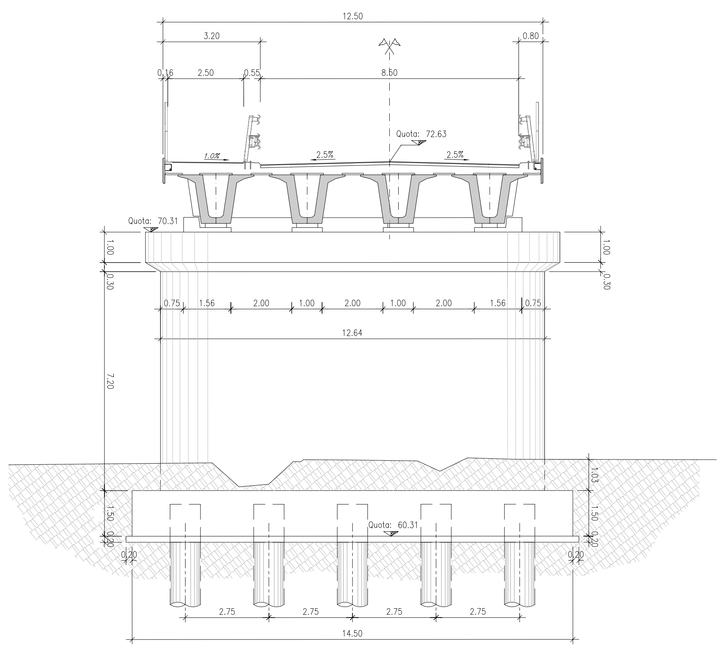


## SEZIONE G–G
(SCALA 1:100)

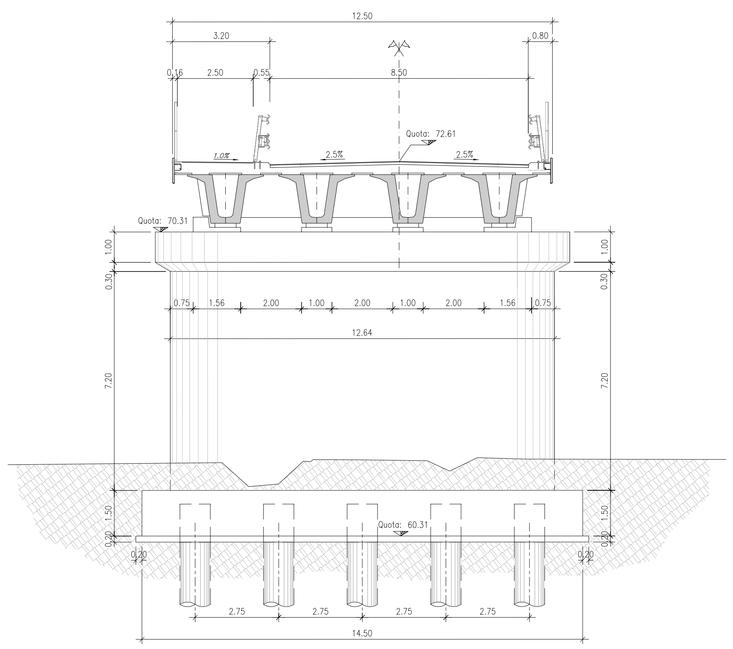


## SEZIONE E–E
(SCALA 1:100)

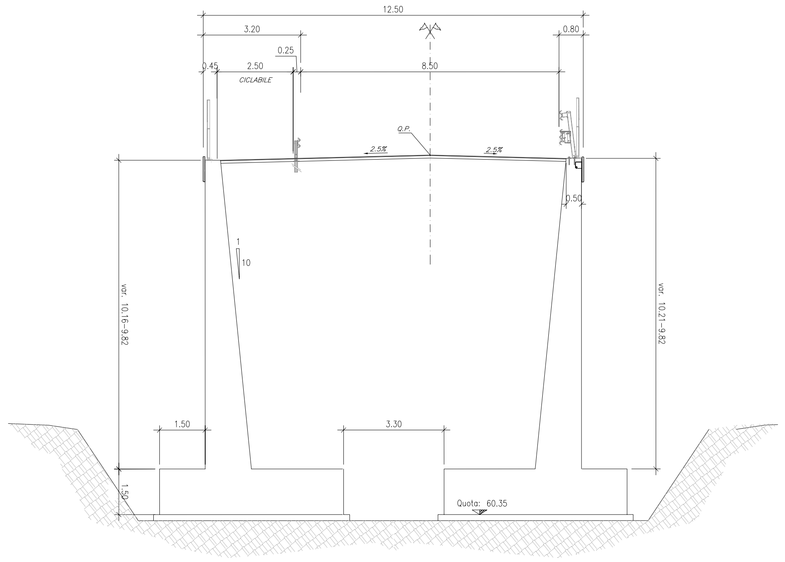


**Anas SpA**

DIREZIONE CENTRALE PROGETTAZIONE

# S.S. N. 9 "Via Emilia"
Variante di Casalpusterlengo ed eliminazione passaggio a livello sulla SP ex S.S. N. 234

## PROGETTO DEFINITIVO


CONTRIBUTI SPECIALISTICI

**TECNOSTUDIO 8BEFFE S.R.L.**
VIA MAZZETTI 7
FONTANELLATO (PR)
COMPONENTE STRADALE E STRUTTURALE: SICUREZZA, COORDINAMENTO, FASAGGI DI CANTIERE, MOVIMENTAZIONE DI CAVA: RILIEVI E COMPUTAZIONE

**CONSORZIO MUZZA BASSA LODIGIANA**
VIA NINO DALL'ORO, 4 - LODI
COMPONENTE IDRAULICA

**ARCH. MADDALENA GIOIA GIBELLI**
VIA SENATO, 45
MILANO
COMPONENTE PAESAGGISTICA ED AMBIENTALE

**P I GIOVANNI PERRI**
VIA PRIORATO, 16
FONTANELLATO ( PR )
COMPONENTE IMPIANTISTICA, TECNOLOGICA ED ILLUMINOTECNICA

**CLTRA S.R.L.**
VIALE LOMBARDIA, 5
MILANO,
IN COLLABORAZIONE CON
**L.C.E. SRL**
VIA DEI PLATANI, 7
OPERA
COMPONENTE TRASPORTISTICA ED ACUSTICA

**I PROGETTISTI**
**Arch. Savino GARILLI** PROVINCIA DI LODI
Iscritto all'Ordine degli Architetti della Provincia di Ravenna al n° 280

**Ing. Antonio SIMONE** COMUNE DI CASALPUSTERLENGO
Iscritto all'ordine degli Ingegneri della provincia di Foggia al n° 1270

**IL GEOLOGO**
**Dott. Geol. Gianluca CANTARELLI**
Iscritto all'Ordine dei Geologi dell' Emilia Romagna al n° 359
via Malpeli, 2
FIDENZA (PR)

**COORDINATORE PER LA SICUREZZA IN FASE DI PROGETTAZIONE**
**Geom: Fiorenzo BERGAMASCHI**
Iscritto al Collegio dei Geometri della Provincia di Parma al n° 1606
via Mazzetti, 7
FONTANELLATO (PR)


**VISTO:IL RESPONSABILE DEL PROCEDIMENTO**
**Ing Massimo SIMONINI**

DATA

PROTOCOLLO

## CV STRADA DELLE COSTE - CARPENTERIA TAV.2 DI 2

CODICE PROGETTO

| REV. | DESCRIZIONE | DATA | VERIFICATO RESP. TECNICO | CONTROLLATO RESP. ITINERARIO | APPROVATO RESP. DI SETTORE |
|---|---|---|---|---|---|
| D | RECEPIMENTO PRESCRIZIONI ISTRUTTORIA ANAS | | | | |
| C | RECEPIMENTO PRESCRIZIONI CONFERENZA DEI SERVIZI | FEBBRAIO 2011 | | | |
| B | VERIFICA DI OTTEMPERANZA AL DECRETO VIA | APRILE 2010 | | | |
| A | PRIMA CONSEGNA PROGETTO | MAGGIO 2009 | | | |

| Codice Elaborato | | | Data Revisione: | REV. | FOGLIO | | Scala: |
|---|---|---|---|---|---|---|---|
| | VI06 | 5562 | FEBBRAIO 2011 | C | 02 DI | 02 | 1:100 |

NOME FILE V106-5562_01 CV DCOSTE TAV.2.DWG