SEZIONE 98
PROGRESSIVA 13150.00

BA BALLAST	m²	2.66
FD SCAVO FOSSO DX	m²	0.84
FS SCAVO FOSSO SX	m²	0.83
RI RILEVATO	m²	63.84
SD STRADELLO DX	m²	0.80
an ANTICAPILLARE	m	38.58
bo BONIFICA	m	[illegible]
ga GEOTESSILE ANTICAPIL	m	38.58
sc SCOTICO	m	42.29
sp SUPERCOMPATTATO	m	22.80
su SUB BALLAST	m	22.41
v TERRENO VEGETALE	m	6.38

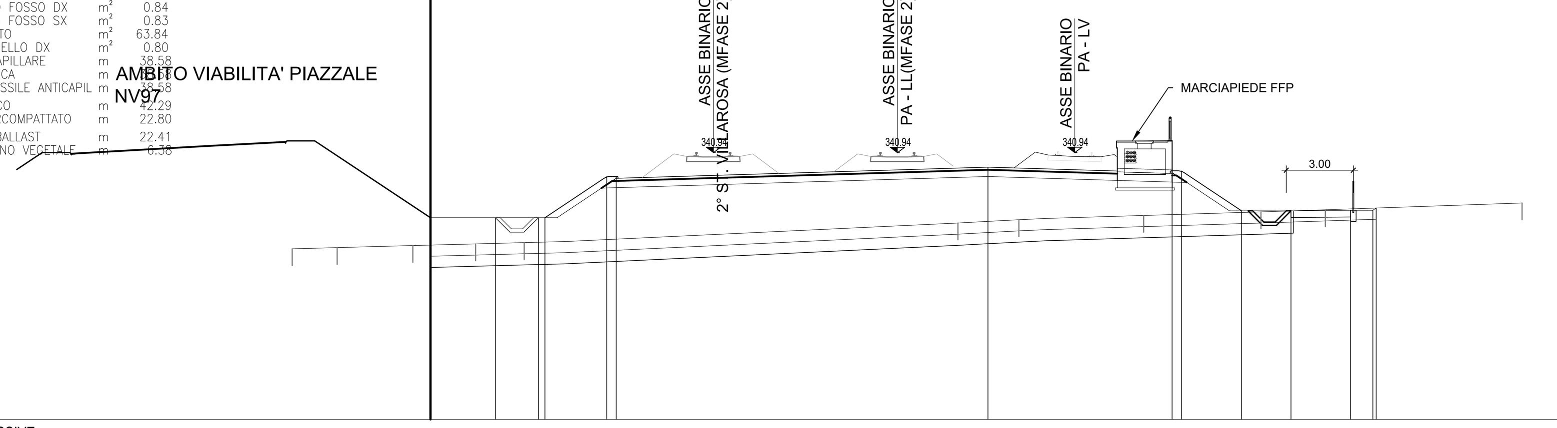

PROGRESSIVE TERRENO	-35.00, -32.99, -29.60, -26.79, -24.62, -5.23, -2.50, 3.08, 8.33, 11.20, 20.00
PARZIALI TERRENO	2.01, 3.39, 2.81, 2.17, 19.39, 2.73, 5.58, 5.25, 2.87, 8.80
QUOTE TERRENO	336.63, 336.69, 336.78, 336.86, 336.91, 337.79, 337.94, 338.13, 338.29, 338.38, 338.69
PROGRESSIVE PROGETTO	-28.81, -25.91, -23.98, -23.70, -20.93, -20.51, -3.88, 4.35, 4.77, 7.46, 9.67, 12.33, 13.33, 13.48
PARZIALI PROGETTO	2.90, 1.93, 0.28, 2.77, 0.42, 16.63, 8.23, 0.42, 2.69, 2.21, 2.66, 1.00, 0.15
QUOTE PROGETTO	338.03, 338.03, 338.03, 338.03, 339.87, 339.79, 340.29, 340.04, 340.12, 338.33, 338.33, 338.36, 338.36, 338.46

SEZIONE 99
PROGRESSIVA 13200.00

BA BALLAST	m²	2.84
FD SCAVO FOSSO DX	m²	0.83
FS SCAVO FOSSO SX	m²	0.84
RI RILEVATO	m²	34.14
SD STRADELLO DX	m²	0.80
SS STRADELLO SX	m²	0.80
an ANTICAPILLARE	m	26.17
bo BONIFICA	m	26.17
ga GEOTESSILE ANTICAPIL	m	26.17
sc SCOTICO	m	38.85
sp SUPERCOMPATTATO	m	18.25
su SUB BALLAST	m	17.87
v TERRENO VEGETALE	m	6.30

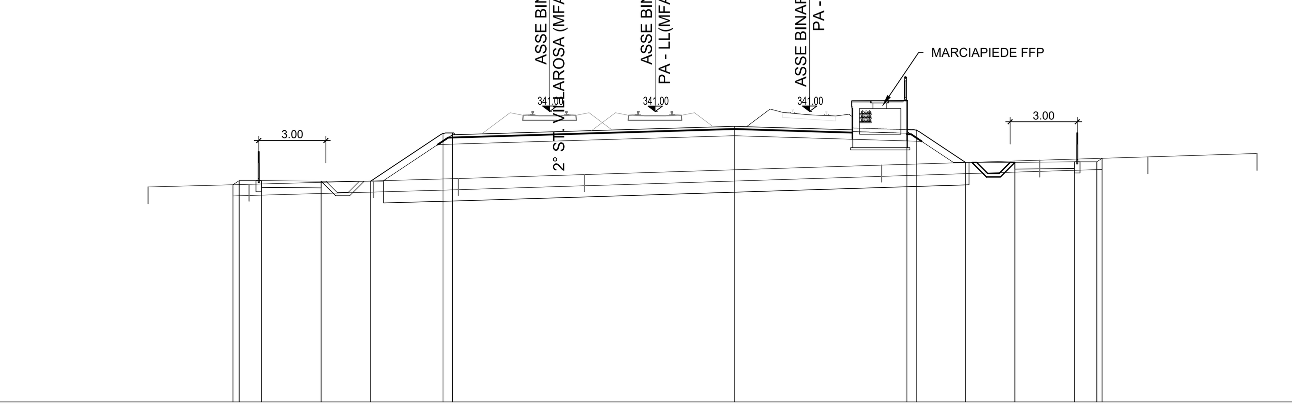

PROGRESSIVE TERRENO	-29.57, -25.06, -19.49, -15.70, -10.07, 3.21, 10.28, 15.12, 20.00
PARZIALI TERRENO	4.51, 5.57, 3.79, 5.63, 13.28, 7.07, 4.84, 4.88
QUOTE TERRENO	337.62, 337.74, 337.89, 338.00, 338.18, 338.60, 338.82, 338.97, 339.12
PROGRESSIVE PROGETTO	-25.78, -25.50, -24.50, -21.84, -19.62, -16.39, -15.97, -3.37, 4.35, 4.77, 6.96, 9.18, 11.84, 12.84, 13.07
PARZIALI PROGETTO	0.28, 1.00, 2.66, 2.22, 3.23, 0.42, 12.60, 7.72, 0.42, 2.19, 2.22, 2.66, 1.00, 0.23
QUOTE PROGETTO	337.72, 337.91, 337.91, 337.88, 337.88, 340.04, 339.96, 340.34, 340.10, 340.18, 338.72, 338.72, 338.75, 338.75, 338.91

SEZIONE 100
PROGRESSIVA 13250.00

BA BALLAST	m²	3.02
FD SCAVO FOSSO DX	m²	0.82
FS SCAVO FOSSO SX	m²	0.82
RI RILEVATO	m²	19.82
SD STRADELLO DX	m²	0.80
SS STRADELLO SX	m²	0.80
an ANTICAPILLARE	m	24.36
bo BONIFICA	m	24.36
ga GEOTESSILE ANTICAPIL	m	24.36
sc SCOTICO	m	37.98
sp SUPERCOMPATTATO	m	19.05
su SUB BALLAST	m	18.66
v TERRENO VEGETALE	m	4.50

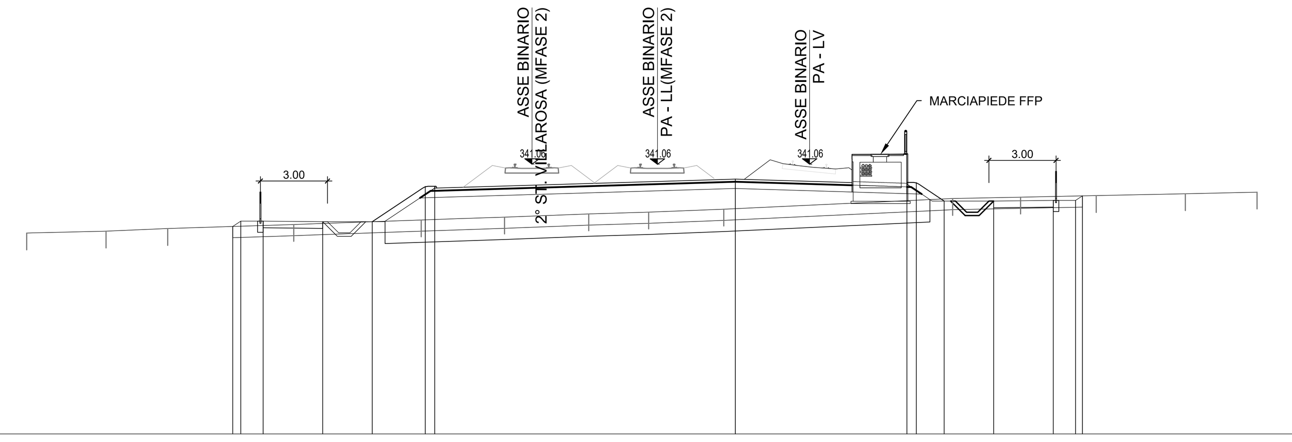

PROGRESSIVE TERRENO	-35.00, -31.45, -28.69, -23.06, -17.36, -13.64, -9.87, -7.19, -3.84, 6.39, 9.43, 12.81, 16.80, 20.00
PARZIALI TERRENO	3.55, 2.76, 5.63, 5.70, 3.72, 3.77, 2.68, 3.35, 10.23, 3.04, 3.38, 3.99, 3.20
QUOTE TERRENO	337.98, 338.07, 338.18, 338.36, 338.57, 338.69, 338.84, 338.92, 339.05, 339.53, 339.59, 339.66, 339.74, 339.81
PROGRESSIVE PROGETTO	-25.79, -25.43, -24.43, -21.76, -19.55, -17.18, -16.76, -3.32, 4.35, 4.77, 6.02, 8.23, 10.89, 11.89, 12.19
PARZIALI PROGETTO	0.36, 1.00, 2.67, 2.21, 2.37, 0.42, 13.44, 7.67, 0.42, 1.25, 2.21, 2.66, 1.00, 0.30
QUOTE PROGETTO	338.28, 338.52, 338.52, 338.49, 338.49, 340.07, 339.99, 340.40, 340.16, 340.24, 339.41, 339.41, 339.44, 339.44, 339.64

SEZIONE 101
PROGRESSIVA 13300.00

BA BALLAST	m²	3.04
FD SCAVO FOSSO DX	m²	0.76
FS SCAVO FOSSO SX	m²	0.83
RI RILEVATO	m²	0.82
SD STRADELLO DX	m²	0.80
an ANTICAPILLARE	m	7.71
bo BONIFICA	m	7.71
ga GEOTESSILE ANTICAPIL	m	7.71
sc SCOTICO	m	29.66
sp SUPERCOMPATTATO	m	15.16
su SUB BALLAST	m	14.77
v TERRENO VEGETALE	m	2.60

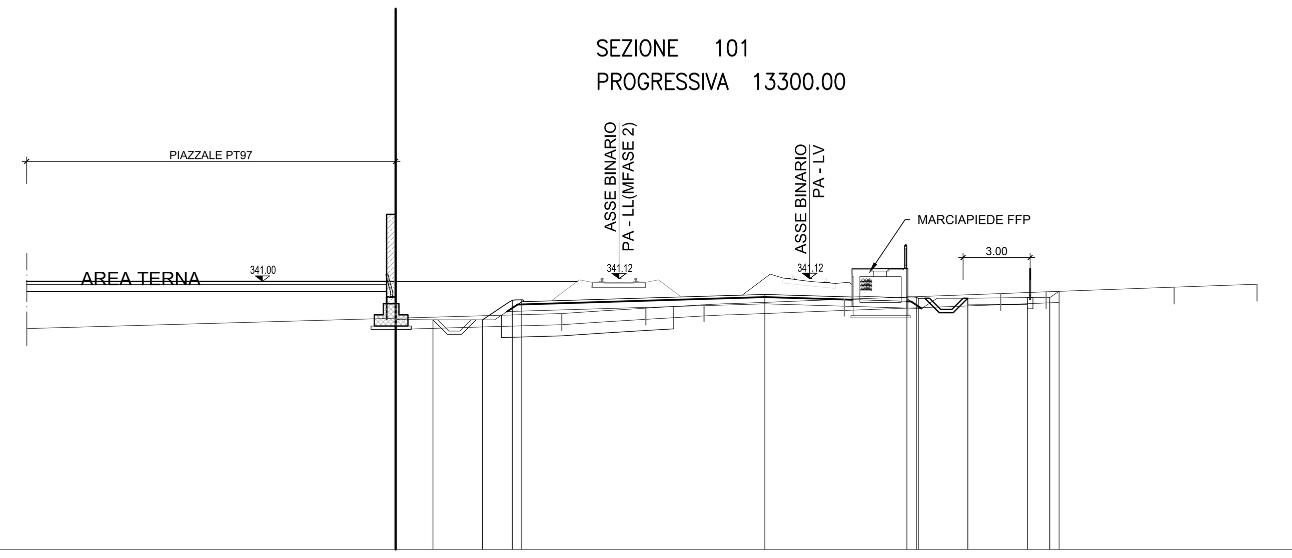

PROGRESSIVE TERRENO	-35.00, -11.08, -7.32, -4.72, 1.55, 8.54, 10.58, 16.30, 20.00
PARZIALI TERRENO	23.92, 3.76, 2.60, 6.27, 6.99, 2.04, 5.72, 3.70
QUOTE TERRENO	338.89, 339.56, 339.80, 339.95, 340.20, 340.45, 340.53, 340.74, 340.87
PROGRESSIVE PROGETTO	-18.51, -16.84, -14.63, -13.29, -12.87, -2.00, 4.35, 4.77, 4.86, 7.07, 9.73, 10.73, 11.15
PARZIALI PROGETTO	1.67, 2.21, 1.34, 0.42, 10.87, 6.35, 0.42, 0.09, 2.21, 2.66, 1.00, 0.42
QUOTE PROGETTO	339.29, 339.28, 339.28, 340.17, 340.09, 340.42, 340.22, 340.30, 340.25, 340.25, 340.27, 340.27, 340.55

SEZIONE 102
PROGRESSIVA 13350.00

BA BALLAST	m²	3.09
FD SCAVO FOSSO DX	m²	0.83
FS SCAVO FOSSO SX	m²	0.83
RI RILEVATO	m²	1.22
SC SCAVO	m²	10.39
SD STRADELLO DX	m²	0.80
an ANTICAPILLARE	m	9.77
bo BONIFICA	m	9.77
ga GEOTESSILE ANTICAPIL	m	9.77
sc SCOTICO	m	34.84
sp SUPERCOMPATTATO	m	15.86
su SUB BALLAST	m	14.50
v TERRENO VEGETALE	m	2.70

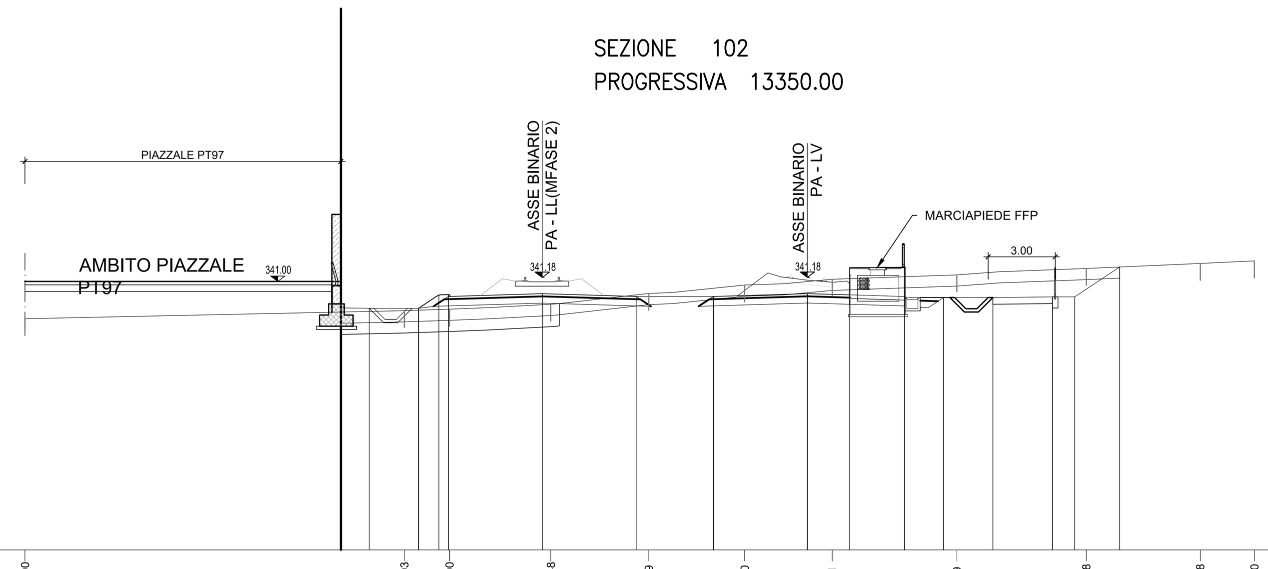

PROGRESSIVE TERRENO	-35.00, -18.03, -16.00, -11.48, -7.09, -2.80, 1.11, 6.69, 12.48, 17.58, 20.00
PARZIALI TERRENO	16.97, 2.03, 4.52, 4.39, 4.29, 3.91, 5.58, 5.79, 5.10, 2.42
QUOTE TERRENO	339.33, 339.69, 339.76, 339.98, 340.47, 340.84, 341.10, 341.30, 341.59, 341.81, 341.92
PROGRESSIVE PROGETTO	-20.87, -19.60, -17.39, -16.48, -16.06, -11.86, -7.66, -4.20, 0.00, 1.90, 4.35, 6.09, 8.30, 10.97, 11.97, 13.97
PARZIALI PROGETTO	1.27, 2.21, 0.91, 0.42, 4.20, 4.20, 3.46, 4.20, 1.90, 2.45, 1.74, 2.21, 2.67, 1.00, 2.00
QUOTE PROGETTO	339.82, 339.80, 339.80, 340.41, 340.33, 340.46, 340.33, 340.33, 340.46, 340.40, 340.28, 340.28, 340.28, 340.31, 340.31, 341.65

SEZIONE 103
PROGRESSIVA 13400.00

BA BALLAST	m²	3.06
SC SCAVO	m²	25.52
sp SUPERCOMPATTATO	m	16.46
su SUB BALLAST	m	14.50
v TERRENO VEGETALE	m	3.91

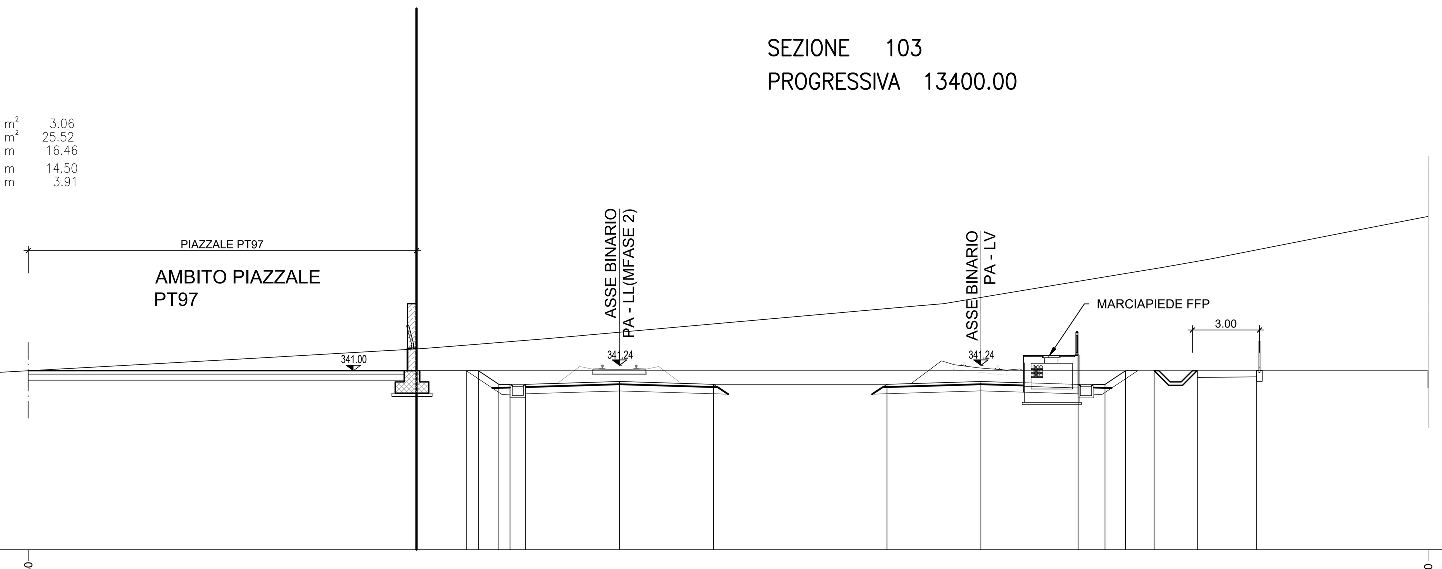

PROGRESSIVE TERRENO	-42.60, 20.00
PARZIALI TERRENO	62.60
QUOTE TERRENO	341.00, 341.00
PROGRESSIVE PROGETTO	-23.01, -22.47, -21.56, -21.06, -20.36, -16.16, -11.96, -4.20, 0.00, 4.35, 5.55, 6.47, 7.75, 9.68, 12.33
PARZIALI PROGETTO	0.54, 0.91, 0.50, 0.70, 4.20, 4.20, 7.76, 4.20, 4.35, 1.20, 0.92, 1.28, 1.93, 2.65
QUOTE PROGETTO	341.00, 341.00, 340.39, 340.39, 340.39, 340.52, 340.39, 340.39, 340.52, 340.39, 340.39, 341.00, 341.00, 341.00, 341.03

SEZIONE 104
PROGRESSIVA 13427.09

BA BALLAST	m²	2.73
SC SCAVO	m²	25.96
sp SUPERCOMPATTATO	m	14.83
su SUB BALLAST	m	14.65
v TERRENO VEGETALE	m	3.82

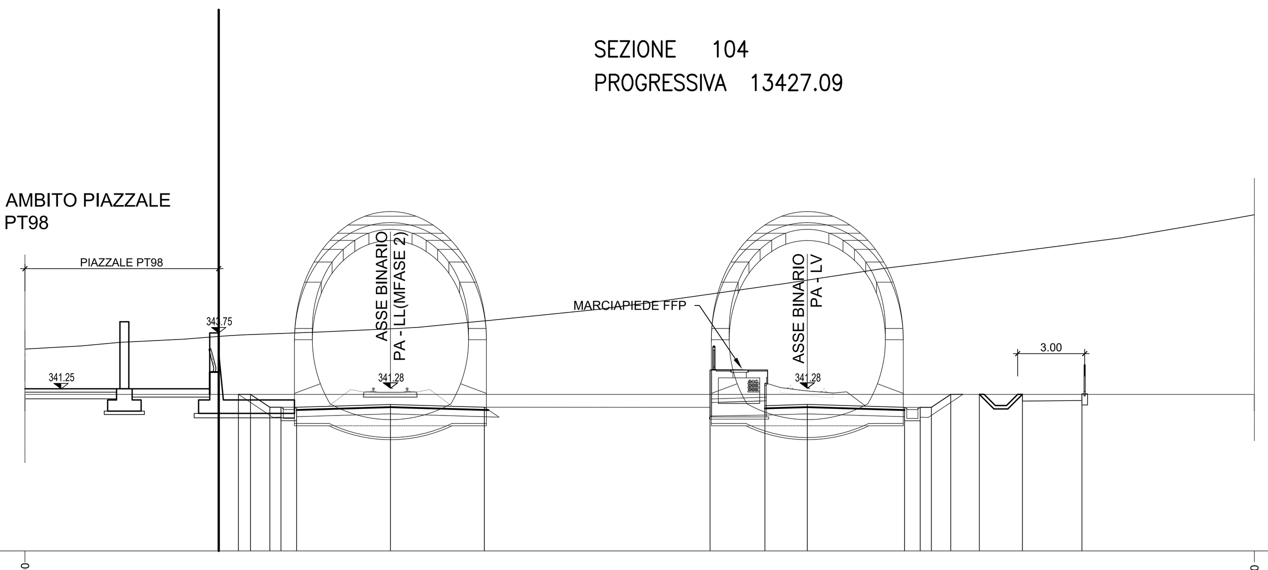

PROGRESSIVE TERRENO	-35.00, 20.00
PARZIALI TERRENO	55.00
QUOTE TERRENO	341.00, 341.00
PROGRESSIVE PROGETTO	-25.45, -24.91, -24.04, -23.54, -22.85, -18.65, -14.45, -4.35, -1.90, 0.00, 4.35, 5.05, 5.55, 6.42, 7.70, 9.62, 12.29
PARZIALI PROGETTO	0.54, 0.87, 0.50, 0.69, 4.20, 4.20, 10.10, 2.45, 1.90, 4.35, 0.70, 0.50, 0.87, 1.28, 1.92, 2.67
QUOTE PROGETTO	341.00, 341.00, 340.42, 340.42, 340.42, 340.55, 340.42, 340.42, 340.49, 340.55, 340.42, 340.42, 340.42, 341.00, 341.00, 341.00, 341.03

SEZIONE 106
PROGRESSIVA 26950.00

SCAVO FOSSO DX	0.83	m²
SCAVO FOSSO SX	0.83	m²
STRADELLI	0.70	m²
RICOPRIMENTO	57.23	m²
SCAVO IMBOCCO GALLERIA	160.00	m²
SUPERCOMPATTATO	29.44	m
SUB BALLAST	29.44	m
TERRENO VEGETALE	3.34	m

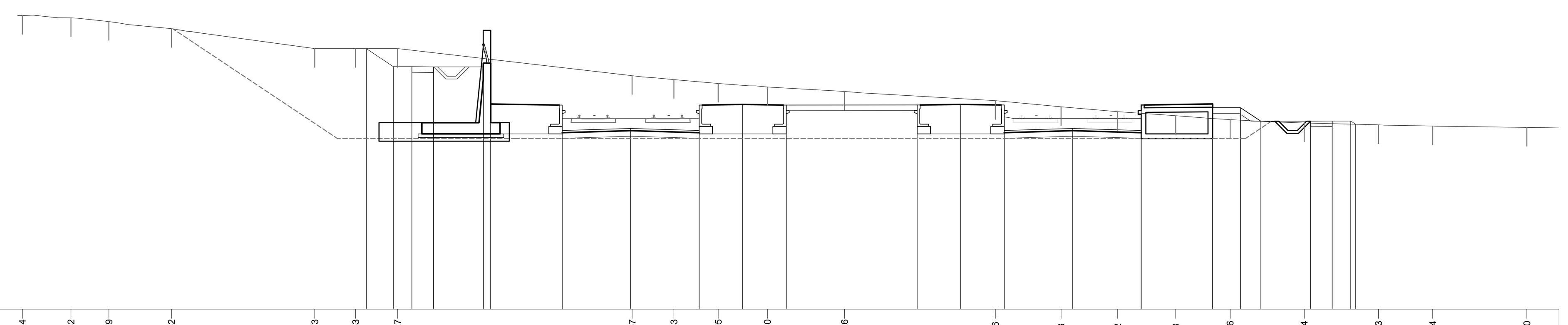

PROGRESSIVE TERRENO	-54.44, -51.82, -49.79, -46.42, -38.73, -36.53, -34.27, -21.67, -19.43, -17.05, -14.40, -10.26, -2.16, 1.38, 4.42, 7.53, 10.46, 14.44, 18.43, 21.34, 26.40
PARZIALI TERRENO	5.06, 2.62, 2.03, 3.37, 7.69, 2.20, 2.26, 12.60, 2.24, 2.38, 2.65, 4.14, 8.10, 3.54, 3.04, 3.11, 2.93, 3.98, 3.99, 2.91, 5.06
QUOTE TERRENO	455.78, 455.65, 455.45, 455.07, 454.00, 454.00, 454.00, 452.55, 452.33, 452.13, 451.94, 451.70, 451.20, 450.87, 450.61, 450.40, 450.18, 450.00, 449.90, 449.84, 449.76
PROGRESSIVE PROGETTO	-35.96, -34.51, -33.51, -32.34, -29.67, -29.67, -29.27, -29.27, -25.43, -25.43, -21.75, -18.07, -18.07, -15.73, -13.39, -6.36, -4.02, -1.68, -1.68, 2.00, 5.68, 5.68, 9.52, 9.52, 11.02, 12.11, 14.78, 15.94, 16.94, 17.21
PARZIALI PROGETTO	1.45, 1.00, 1.17, 2.67, 0.40, 3.84, 3.68, 3.68, 2.34, 2.34, 7.03, 2.34, 2.34, 3.68, 3.68, 3.84, 1.50, 1.09, 2.67, 1.16, 1.00, 0.27
QUOTE PROGETTO	454.00, 453.03, 453.03, 453.02, 453.22, 453.02, 451.02, 453.22, 449.60, 450.97, 449.71, 450.97, 449.60, 451.00, 450.97, 450.97, 451.00, 449.60, 450.97, 449.71, 450.97, 449.60, 450.82, 451.02, 450.82, 450.10, 450.10, 450.11, 450.11, 449.93

COMMITTENTE:

RFI RETE FERROVIARIA ITALIANA
GRUPPO FERROVIE DELLO STATO ITALIANE

PROGETTAZIONE:

ITALFERR
GRUPPO FERROVIE DELLO STATO ITALIANE

DIRETTRICE FERROVIARIA MESSINA - CATANIA - PALERMO

NUOVO COLLEGAMENTO PALERMO - CATANIA

U.O. INFRASTRUTTURE CENTRO

PROGETTO DEFINITIVO

TRATTA CALTANISSETTA XIRBI - NUOVA ENNA (LOTTO 4A)

TRACCIATI
Infrastruttura Ferroviaria
Sezioni trasversali - Tav. 14 di 14

SCALA: 1:200

COMMESSA	LOTTO	FASE	ENTE	TIPO DOC.	OPERA/DISCIPLINA	PROGR.	REV.
RS3U	40	D	29	W9	IF0001	014	D

Rev.	Descrizione	Redatto	Data	Verificato	Data	Approvato	Data	Autorizzato Data
A	Emissione Esecutiva	ATI Sintagma Rocksoil - Edin	Dic-2019	F.Bonetta-M.Tinacci	Dic-2019	A.Barreca	Dic-2019	F.Arduini Apr-2020
B	Emissione Esecutiva	ATI Sintagma Rocksoil - Edin	Gen-2020	F.Bonetta-M.Tinacci	Gen-2020	A.Barreca	Gen-2020	
C	Emissione Esecutiva	ATI Sintagma Rocksoil - Edin	Feb-2020	F.Bonetta-M.Tinacci	Feb-2020	A.Barreca	Feb-2020	
D	Emissione Esecutiva	ATI Sintagma Rocksoil - Edin	Apr-2020	F.Bonetta-M.Tinacci	Apr-2020	A.Barreca	Apr-2020	

File: RS3U.4.0.D.29.W9.IF.00.0.1.014.D — n. Elab.: 29_094