SCAVI E BONIFICHE	
SCOTICO sp 50 cm	16.157 m
BONIFICA sp min 50 cm	16.157 m
RILEVATI	
RILEVATO	31.860 mq
TERRENO VEGETALE sp 30 cm	6.470 m
SOVRASTRUTTURA STRADALE	
STRATO DI USURA IN CONGL. BIT. sp 4 cm	9.000 m
STRATO DI BINDER IN CONGL. BIT. sp 6 cm	9.000 m
STRATO DI BASE IN CONGL. BIT. sp 10 cm	9.000 m
FONDAZIONI IN MISTO STAB. sp 30 cm	9.690 m
SUPER COMPATTATO O STABILIZZATO sp 30 cm	10.790 m

SEZIONE N. : 1
Q. PROGETTO : 404.72
DIST.PROG. : 0+000.00
DIST.SUCC. : 25.00

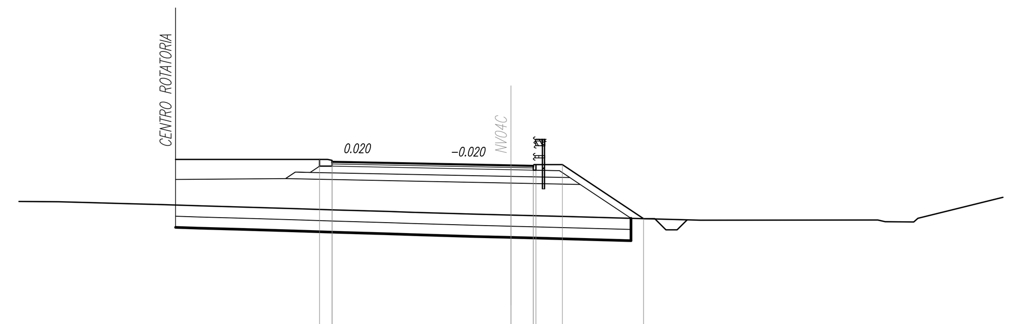

SCALA 1:200

Q.RIF. 390.00

QUOTE TERRENO	403.084 403.047 403.005 402.959 402.901 402.850 402.778 402.717 402.652 402.613 402.529 402.488 402.420 402.345 402.258 402.268 402.194 402.179 402.344
DIST.PARZIALI TERRENO	1.395 1.478 1.737 1.723 1.848 2.395 1.815 2.307 1.140 2.759 1.621 2.637 2.673 3.160 7.937 0.326 1.282 5.018
QUOTE PROGETTO	404.980 404.840 404.880 404.720 404.700 404.750 404.750 402.328
DIST.PARZIALI PROGETTO	0.560 8.000 1.000 1.18 3.63

SCAVI E BONIFICHE	
SCOTICO sp 50 cm	16.166 m
BONIFICA sp min 50 cm	16.166 m
RILEVATI	
RILEVATO	24.499 mq
TERRENO VEGETALE sp 30 cm	6.470 m
SOVRASTRUTTURA STRADALE	
STRATO DI USURA IN CONGL. BIT. sp 4 cm	9.000 m
STRATO DI BINDER IN CONGL. BIT. sp 6 cm	9.000 m
STRATO DI BASE IN CONGL. BIT. sp 10 cm	9.000 m
FONDAZIONI IN MISTO STAB. sp 30 cm	9.690 m
SUPER COMPATTATO O STABILIZZATO sp 30 cm	10.790 m

SEZIONE N. : 2
Q. PROGETTO : 404.24
DIST.PROG. : 0+025.00
DIST.PREC. : 25.00
DIST.SUCC. : 25.00

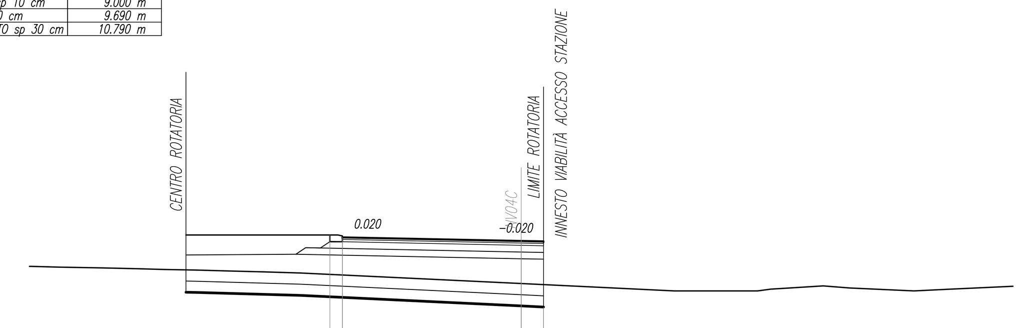

SCALA 1:200

Q.RIF. 390.00

QUOTE TERRENO	403.094 403.063 403.027 402.993 402.957 402.930 402.887 402.848 402.800 402.328 402.000 402.000 402.000 402.000 402.000 402.078 402.104 402.181 402.223 402.130 402.000 402.074
DIST.PARZIALI TERRENO	1.231 1.904 1.484 1.366 1.410 1.498 1.500 1.657 9.877 6.846 0.762 0.991 1.102 0.875 0.598 0.428 1.228 0.680 1.187 2.875 1.574 3.984
QUOTE PROGETTO	404.496 404.356 404.396 404.236 404.216
DIST.PARZIALI PROGETTO	0.560 8.000 0.999

SCAVI E BONIFICHE	
SCOTICO sp 50 cm	16.155 m
BONIFICA sp min 50 cm	16.155 m
RILEVATI	
RILEVATO	16.375 mq
TERRENO VEGETALE sp 30 cm	6.470 m
SOVRASTRUTTURA STRADALE	
STRATO DI USURA IN CONGL. BIT. sp 4 cm	9.000 m
STRATO DI BINDER IN CONGL. BIT. sp 6 cm	9.000 m
STRATO DI BASE IN CONGL. BIT. sp 10 cm	9.000 m
FONDAZIONI IN MISTO STAB. sp 30 cm	9.690 m
SUPER COMPATTATO O STABILIZZATO sp 30 cm	10.790 m

SEZIONE N. : 3
Q. PROGETTO : 404.28
DIST.PROG. : 0+050.00
DIST.PREC. : 25.00
DIST.SUCC. : 25.00

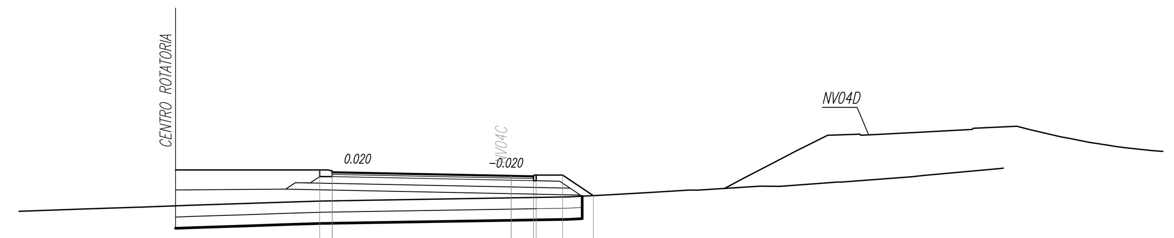

SCALA 1:200

Q.RIF. 391.00

QUOTE TERRENO	402.803 402.885 402.969 403.040 403.101 403.153 403.294 403.337 403.424 403.537 403.642 403.641 403.817 403.814 403.809 403.971 404.000 404.236 404.294
DIST.PARZIALI TERRENO	3.416 2.487 2.250 2.229 1.808 1.635 8.519 2.558 1.661 2.017 1.729 0.355 2.802 0.483 2.240 3.143 0.536 3.381 1.287
QUOTE PROGETTO	404.542 404.402 404.442 404.282 404.262 404.312 404.312 403.395
DIST.PARZIALI PROGETTO	0.560 8.000 0.999 1.18 1.37

SCAVI E BONIFICHE	
SCOTICO sp 50 cm	16.151 m
BONIFICA sp min 50 cm	16.151 m
RILEVATI	
RILEVATO	27.300 mq
TERRENO VEGETALE sp 30 cm	6.470 m
SOVRASTRUTTURA STRADALE	
STRATO DI USURA IN CONGL. BIT. sp 4 cm	9.000 m
STRATO DI BINDER IN CONGL. BIT. sp 6 cm	9.000 m
STRATO DI BASE IN CONGL. BIT. sp 10 cm	9.000 m
FONDAZIONI IN MISTO STAB. sp 30 cm	9.690 m
SUPER COMPATTATO O STABILIZZATO sp 30 cm	10.790 m

SEZIONE N. : 4
Q. PROGETTO : 404.83
DIST.PROG. : 0+075.00
DIST.PREC. : 25.00
DIST.SUCC. : 19.23

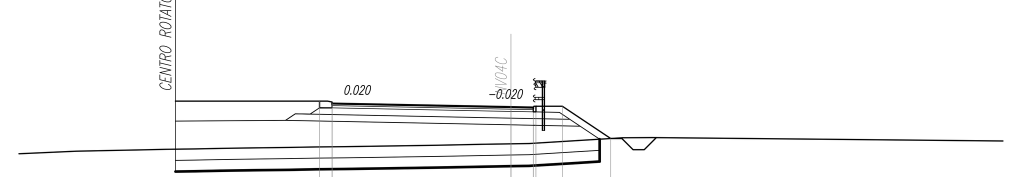

SCALA 1:200

Q.RIF. 390.00

QUOTE TERRENO	402.847 402.878 402.904 402.933 402.949 402.974 402.997 403.015 403.038 403.050 403.114 403.155 403.173 403.178 403.193 403.449 403.456
DIST.PARZIALI TERRENO	1.401 1.299 1.328 1.258 1.238 1.376 1.656 1.172 1.295 4.142 1.994 1.038 0.812 4.198 1.299 21.938
QUOTE PROGETTO	405.087 404.947 404.987 404.827 404.807 404.857 404.857 402.385
DIST.PARZIALI PROGETTO	0.560 8.000 0.999 1.18 2.16

SCAVI E BONIFICHE	
SCOTICO sp 50 cm	16.157 m
BONIFICA sp min 50 cm	16.157 m
RILEVATI	
RILEVATO	31.860 mq
TERRENO VEGETALE sp 30 cm	6.470 m
SOVRASTRUTTURA STRADALE	
STRATO DI USURA IN CONGL. BIT. sp 4 cm	9.000 m
STRATO DI BINDER IN CONGL. BIT. sp 6 cm	9.000 m
STRATO DI BASE IN CONGL. BIT. sp 10 cm	9.000 m
FONDAZIONI IN MISTO STAB. sp 30 cm	9.690 m
SUPER COMPATTATO O STABILIZZATO sp 30 cm	10.790 m

SEZIONE N. : 5
Q. PROGETTO : 404.72
DIST.PROG. : 0+094.23
DIST.PREC. : 19.23

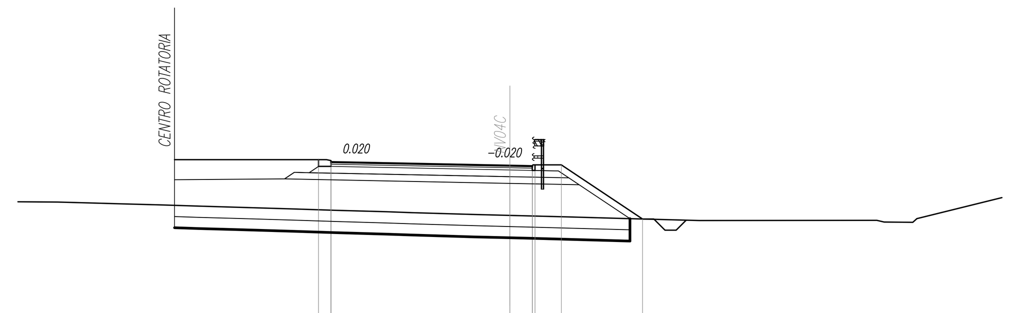

SCALA 1:200

Q.RIF. 390.00

QUOTE TERRENO	403.084 403.047 403.005 402.959 402.901 402.850 402.778 402.717 402.652 402.613 402.529 402.488 402.420 402.345 402.258 402.268 402.194 402.179 402.344
DIST.PARZIALI TERRENO	1.395 1.479 1.737 1.723 1.848 2.395 1.815 2.307 1.140 2.759 1.621 2.637 2.673 3.160 7.936 0.326 1.282 5.017
QUOTE PROGETTO	404.980 404.840 404.880 404.720 404.700 404.750 404.750 402.328
DIST.PARZIALI PROGETTO	0.560 8.000 1.000 1.18 3.63

COMMITTENTE:

RFI RETE FERROVIARIA ITALIANA
GRUPPO FERROVIE DELLO STATO ITALIANE

PROGETTAZIONE:

ITALFERR
GRUPPO FERROVIE DELLO STATO ITALIANE

DIRETTRICE FERROVIARIA MESSINA - CATANIA - PALERMO

NUOVO COLLEGAMENTO PALERMO - CATANIA

U.O. INFRASTRUTTURE CENTRO

PROGETTO DEFINITIVO

TRATTA CALTANISSETTA XIRBI - NUOVA ENNA (LOTTO 4A)

VIABILITA'
NV04C - Nuova Rotatoria D=30 m
Sezioni trasversali

SCALA: 1:200

COMMESSA	LOTTO	FASE	ENTE	TIPO DOC.	OPERA/DISCIPLINA	PROGR.	REV.
RS3U	40	D	29	W9	NV04C0	001	D

Rev.	Descrizione	Redatto	Data	Verificato	Data	Approvato	Data	Autorizzato Data
A	Emissione Esecutiva	ATI Sintagma Rocksoil - Edin	Dic-2019	E.Leggieri-L.Visci	Dic-2019	A.Barreca	Dic-2019	F.Arduini Apr-2020
B	Emissione Esecutiva	ATI Sintagma Rocksoil - Edin	Gen-2020	E.Leggieri-L.Visci	Gen-2020	A.Barreca	Gen-2020	
C	Emissione Esecutiva	ATI Sintagma Rocksoil - Edin	Feb-2020	E.Leggieri-L.Visci	Feb-2020	A.Barreca	Feb-2020	
D	Emissione Esecutiva	ATI Sintagma Rocksoil - Edin	Apr-2020	E.Leggieri-L.Visci	Apr-2020	A.Barreca	Apr-2020	

File: RS3U.4.0.D.29.W9.NV.04.C.0.001.D

n. Elab.: 29_197