IN07 Tombino Scatolare 3X2

VISTA DALL'ALTO
Scala 1:50

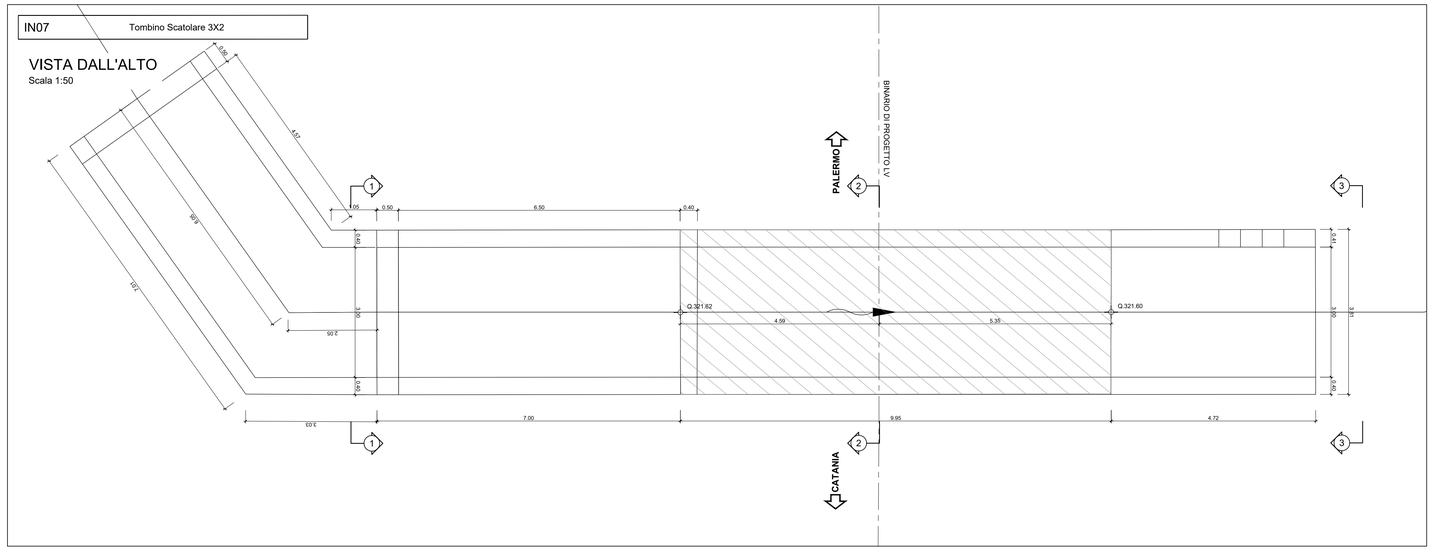

IN07 Tombino Scatolare 3X2

PIANTA FONDAZIONI
Scala 1:50

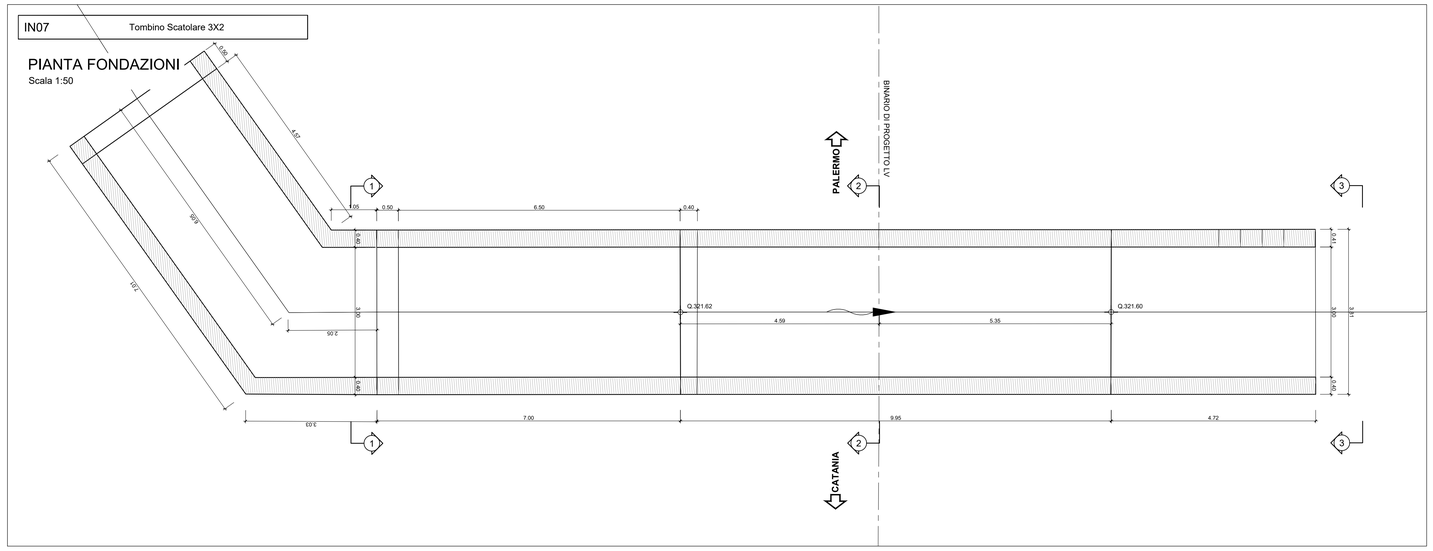

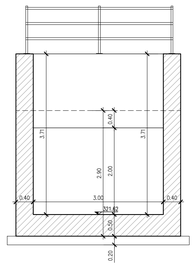

SEZIONE 1-1
Scala 1:50

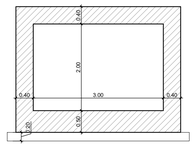

SEZIONE 2-2
Scala 1:50

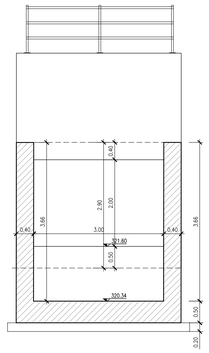

SEZIONE 3-3
Scala 1:50

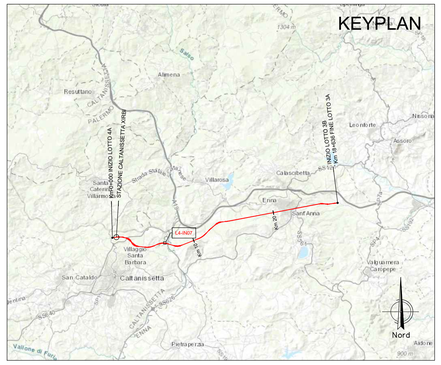

IN07 Tombino Scatolare 3x2

SEZIONE LONGITUDINALE
Scala 1:50

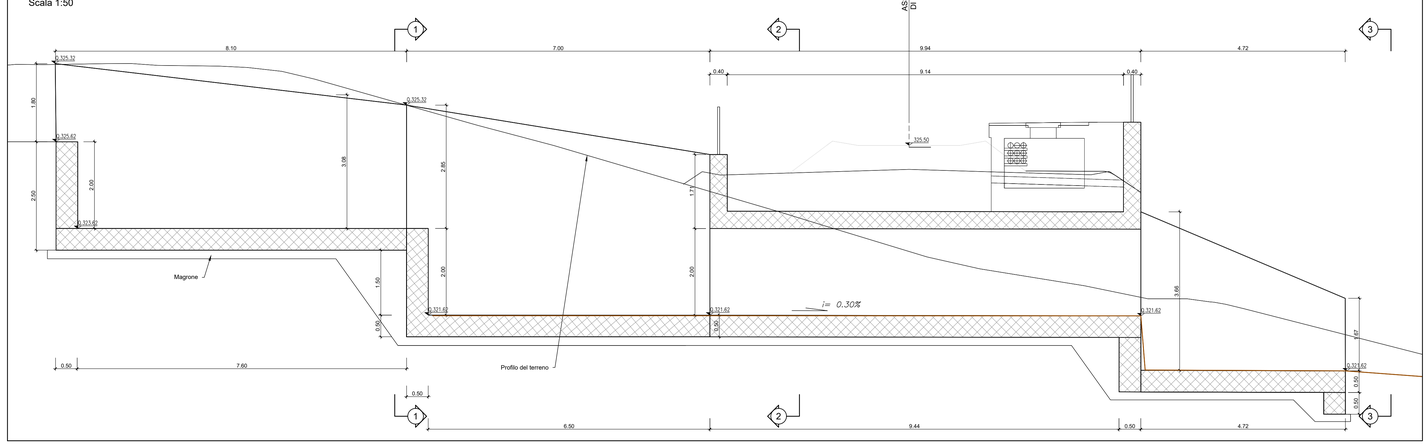

NOTA:

Per le caratteristiche dei materiali si rimanda all'elaborato progettuale: *Tabella materiali opere civili*
- RS3U.4.0.D.29.TT.OC.00.0.0.001

Per le incidenze di armatura delle opere si rimanda all'elaborato: *Tabella incidenze armature opere civili*
- RS3U.4.0.D.29.TT.OC.00.0.0.002

COMMITTENTE:

RFI RETE FERROVIARIA ITALIANA
GRUPPO FERROVIE DELLO STATO ITALIANE

PROGETTAZIONE:

ITALFERR
GRUPPO FERROVIE DELLO STATO ITALIANE

DIRETTRICE FERROVIARIA MESSINA - CATANIA - PALERMO

NUOVO COLLEGAMENTO PALERMO - CATANIA

U.O. INFRASTRUTTURE CENTRO

PROGETTO DEFINITIVO

TRATTA CALTANISSETTA XIRBI - NUOVA ENNA (LOTTO 4A)

INTERFERENZE IDRAULICHE
IN07 - Tombino scatolare 3x2 (pk 6+505)
Carpenterie

SCALA: 1:50

COMMESSA	LOTTO	FASE	ENTE	TIPO DOC.	OPERA/DISCIPLINA	PROGR.	REV.
RS3U	40	D	29	BB	IN0700	001	B

Rev.	Descrizione	Redatto	Data	Verificato	Data	Approvato	Data	Autorizzato Data
A	Emissione Esecutiva	ATI Bologna Ascosi Cos.	Feb-2020	F.Arduini	Feb-2020	A.Bianga	Feb-2020	F.Arduini Apr-2020
B	Emissione Esecutiva	ATI Bologna Ascosi Cos.	Apr-2020	F.Arduini	Apr-2020	A.Bianga	Apr-2020	

File: RS3U.4.0.D.29.BB.IN.07.0.0.001.B n. Elab.: 29_469_1