IN53 Tombino Scatolare 7X6

VISTA DALL'ALTO
Scala 1:100

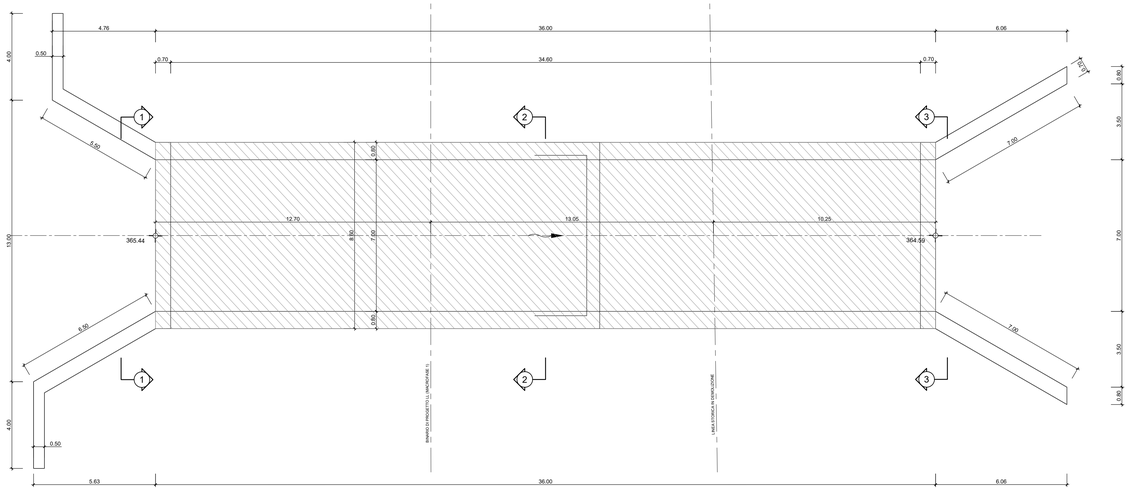

IN53 Tombino Scatolare 7X6

PIANTA FONDAZIONI
Scala 1:100

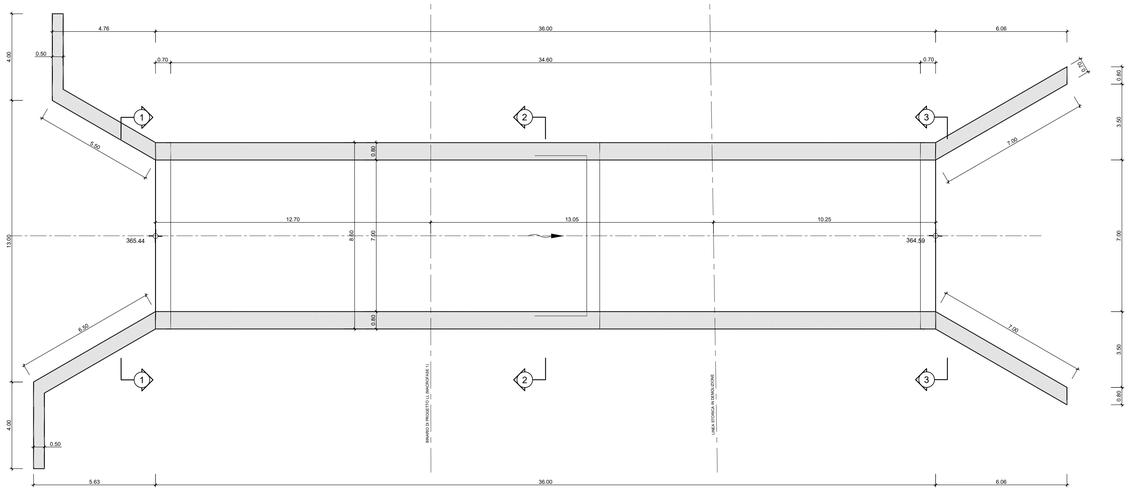

IN53 Tombino Scatolare 7X6

SEZIONE LONGITUDINALE
Scala 1:100

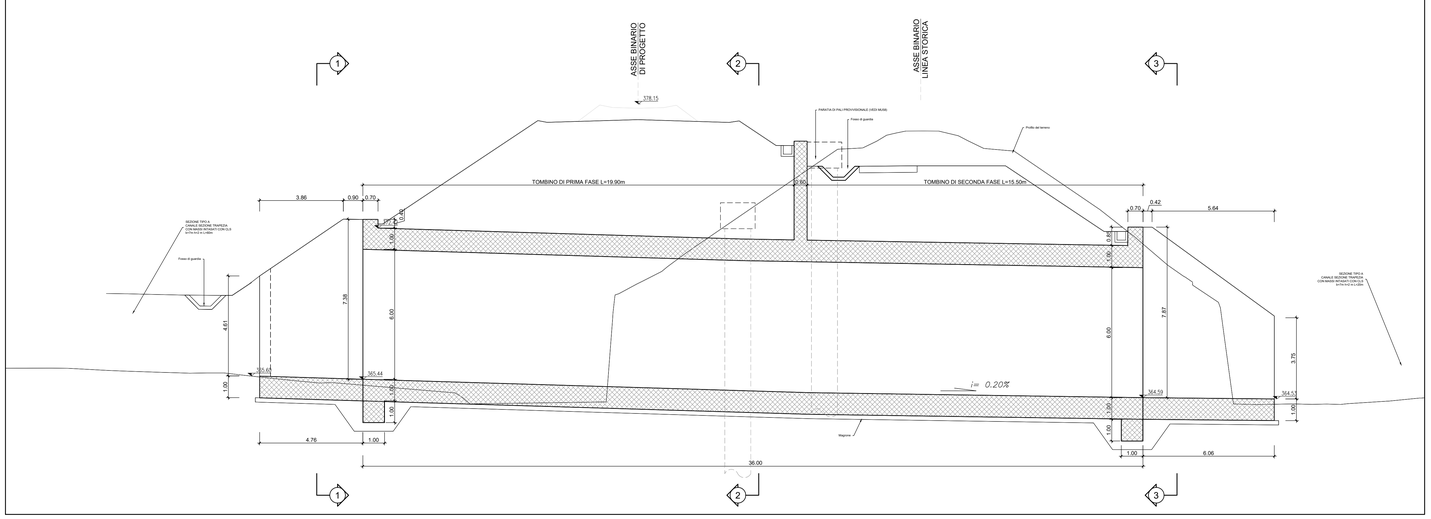

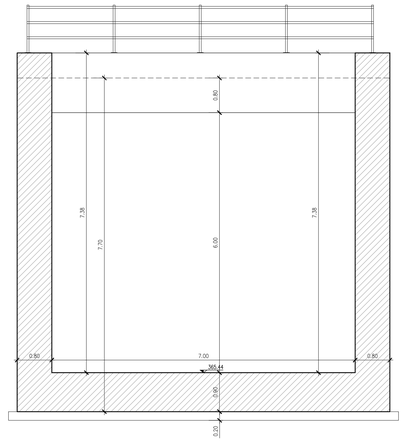

SEZIONE 1-1
Scala 1:50

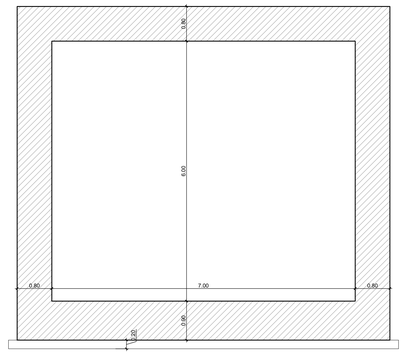

SEZIONE 2-2
Scala 1:50

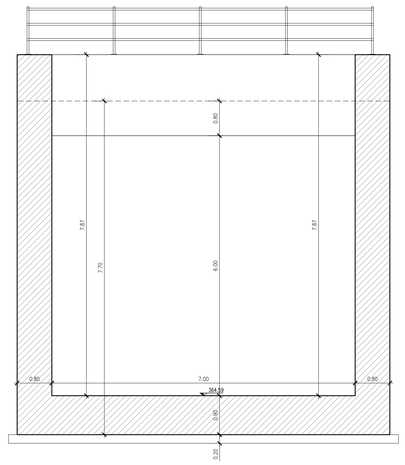

SEZIONE 3-3
Scala 1:50

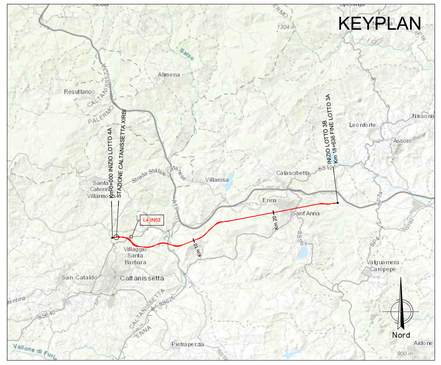
KEYPLAN
Almena
Resuttano
Leonforte
Nissoria
Assoro
Villarosa
Calascibetta
Enna
Sant'Anna
Villapriolo
Santa Barbara
Caltanissetta
San Cataldo
Valguarnera Caropepe
Pietraperzia
Nord
Aidone
LEGNO
Strada Statale
Fiume Salso
Torrente Morello
Torrente Gela
Torrente Cozzo Disi
Torrente Cozzo Matrice
Torrente Cozzo Pozzillo
Torrente Cozzo Lupo
Torrente Cozzo Ficuzza
Torrente Cozzo Ficuzzella
Torrente Cozzo Ficuzzella
Torrente Cozzo Ficuzzella