IN54 Tombino Scatolare 2X2

VISTA DALL'ALTO
Scala 1:50

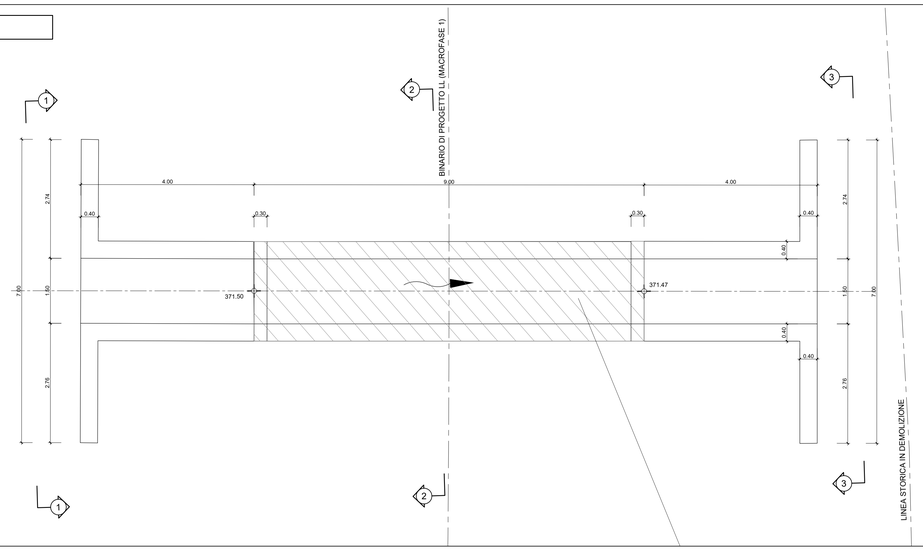

IN54 Tombino Scatolare 2X2

PIANTA FONDAZIONI
Scala 1:50

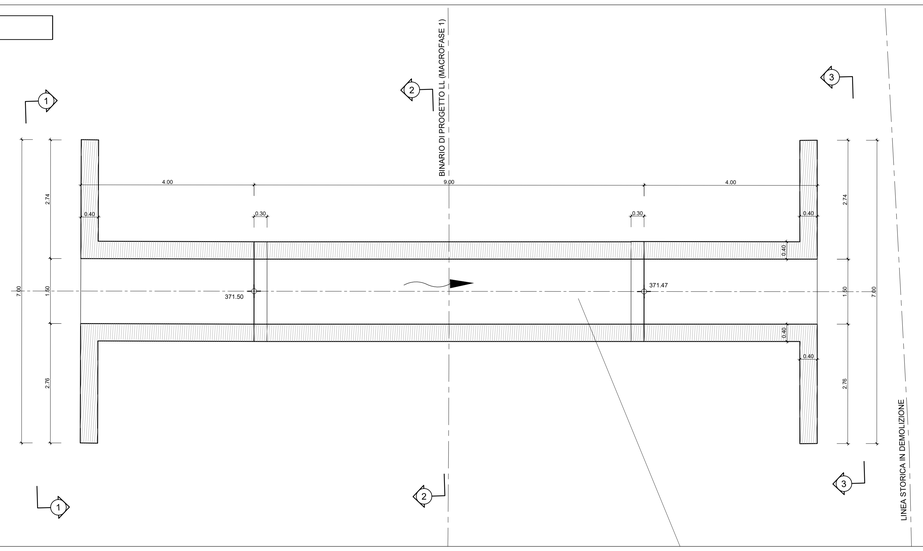

IN54 Tombino Scatolare 2X2

SEZIONE LONGITUDINALE
Scala 1:50

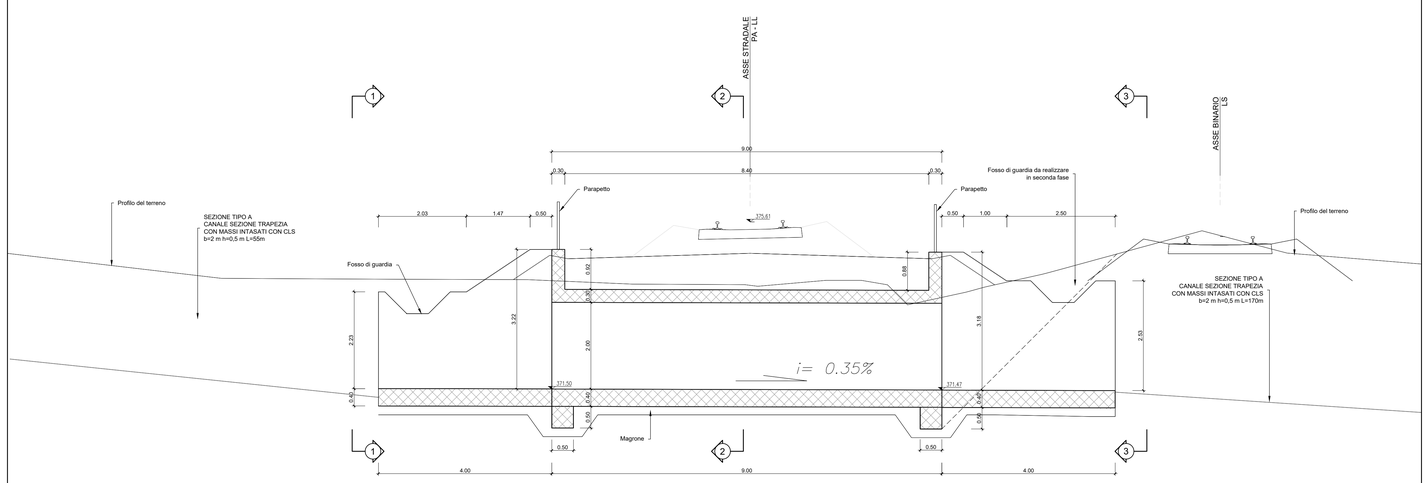

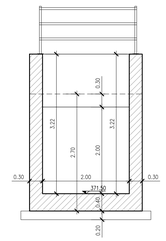

SEZIONE 1-1
Scala 1:50

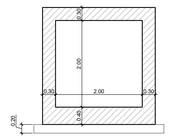

SEZIONE 2-2
Scala 1:50

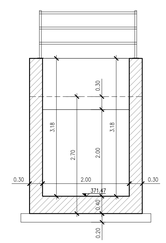

SEZIONE 3-3
Scala 1:50

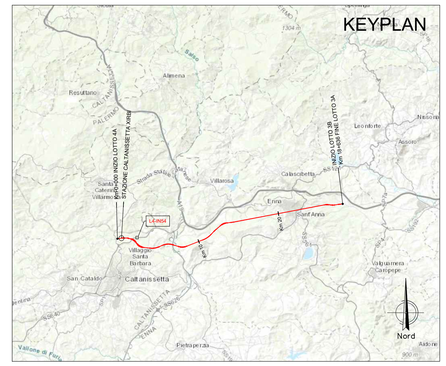

NOTA:

Per le caratteristiche dei materiali si rimanda all'elaborato progettuale: *Tabella materiali opere civili*
- RS3U.4.0.D.29.TT.OC.00.0.0.001

Per le incidenze di armatura delle opere si rimanda all'elaborato: *Tabella incidenze armature opere civili*
- RS3U.4.0.D.29.TT.OC.00.0.0.002

COMMITTENTE:

RFI RETE FERROVIARIA ITALIANA
GRUPPO FERROVIE DELLO STATO ITALIANE

PROGETTAZIONE:

ITALFERR
GRUPPO FERROVIE DELLO STATO ITALIANE

DIRETTRICE FERROVIARIA MESSINA - CATANIA - PALERMO

NUOVO COLLEGAMENTO PALERMO - CATANIA

U.O. INFRASTRUTTURE CENTRO

PROGETTO DEFINITIVO

TRATTA CALTANISSETTA XIRBI - NUOVA ENNA (LOTTO 4A)

INTERFERENZE IDRAULICHE
IN54 - Tombino Scatolare 2X2 (pk 2+310)
Carpenterie

SCALA: 1:50

COMMESSA	LOTTO	FASE	ENTE	TIPO DOC.	OPERA/DISCIPLINA	PROGR.	REV.
RS3U	40	D	29	BB	IN5400	001	B

Rev.	Descrizione	Redatto	Data	Verificato	Data	Approvato	Data	Autorizzato Data
A	Emissione Esecutiva	ATI Ortogrine Rodread - Eda	Feb-2020	F.Berardo	Feb-2020	A.Barraja	Feb-2020	F.Arduini Apr-2020
B	Emissione Esecutiva	ATI Ortogrine Rodread - Eda	Apr-2020	F.Berardo	Apr-2020	A.Barraja	Apr-2020	

File: RS3U.4.0.D.29.BB.IN.54.0.0.001.B n. Elab.: 29_479_1