VISTA DALL'ALTO
Scala 1:50

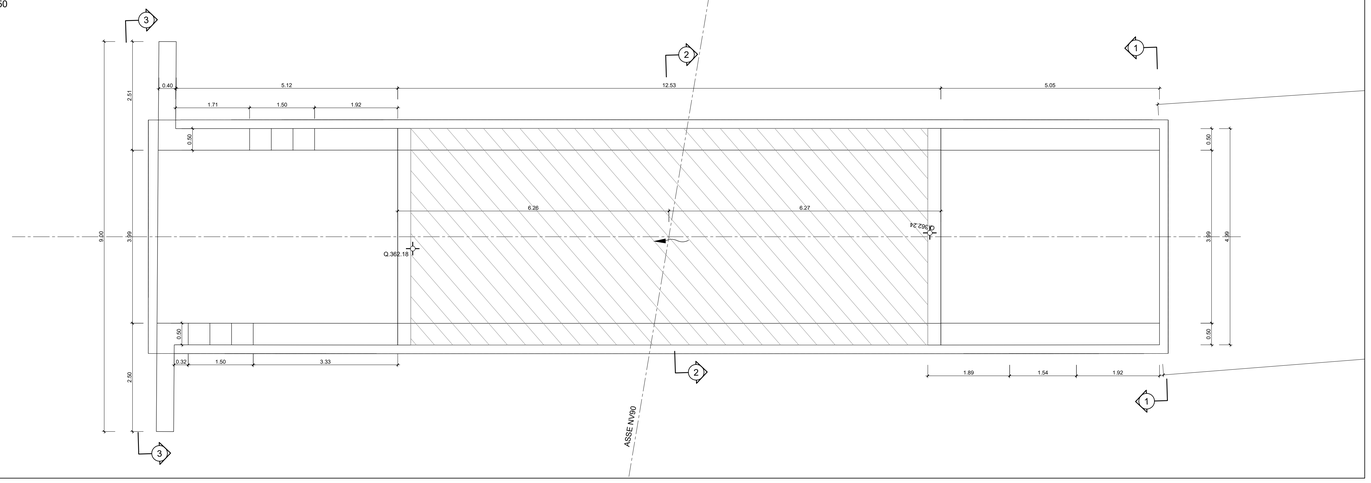

PIANTA FONDAZIONI
Scala 1:50

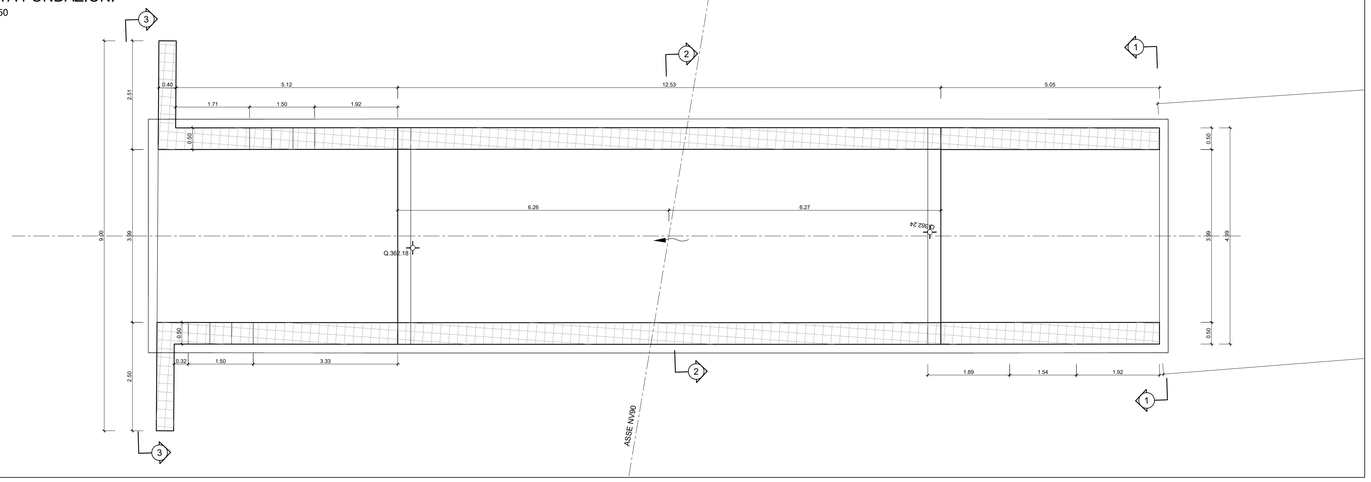

SEZIONE LONGITUDINALE
Scala 1:50

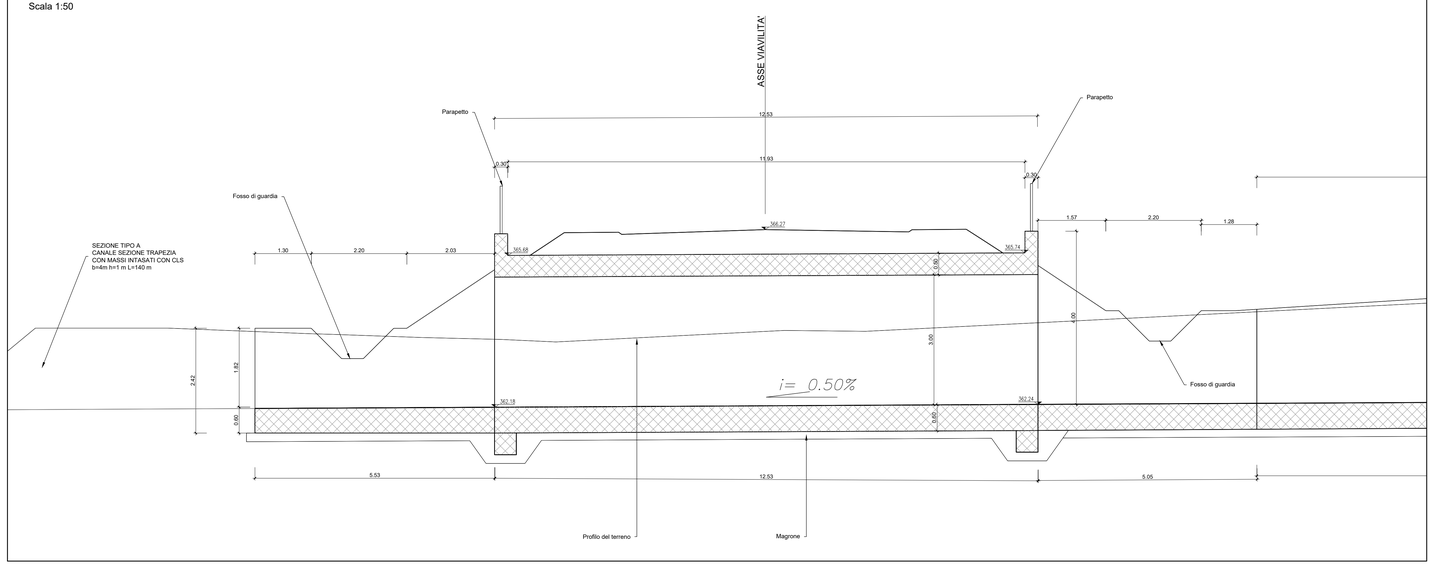

SEZIONE 1-1
Scala 1:50

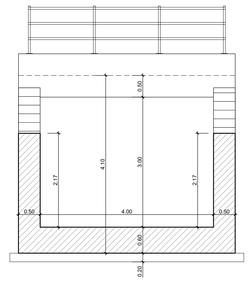

SEZIONE 2-2
Scala 1:50

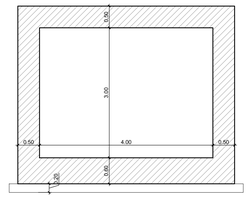

SEZIONE 3-3
Scala 1:50

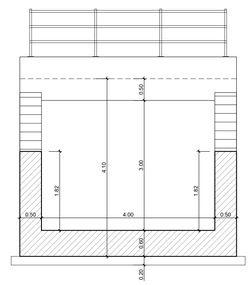

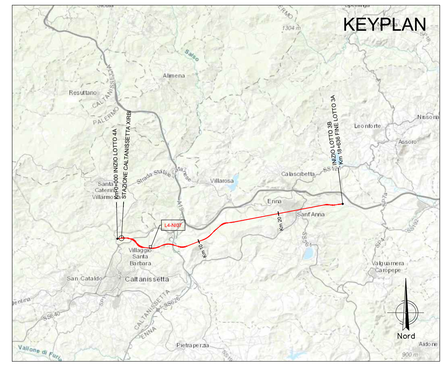

NOTA:

Per le caratteristiche dei materiali si rimanda all'elaborato progettuale: *Tabella materiali opere civili*
- RS3U.4.0.D.29.TT.OC.00.0.0.001

Per le incidenze di armatura delle opere si rimanda all'elaborato: *Tabella incidenze armature opere civili*
- RS3U.4.0.D.29.TT.OC.00.0.0.002

COMMITTENTE:

RFI RETE FERROVIARIA ITALIANA
GRUPPO FERROVIE DELLO STATO ITALIANE

PROGETTAZIONE:

ITALFERR
GRUPPO FERROVIE DELLO STATO ITALIANE

DIRETTRICE FERROVIARIA MESSINA - CATANIA - PALERMO

NUOVO COLLEGAMENTO PALERMO - CATANIA

U.O. INFRASTRUTTURE CENTRO

PROGETTO DEFINITIVO

TRATTA CALTANISSETTA XIRBI - NUOVA ENNA (LOTTO 4A)

INTERFERENZE IDRAULICHE: VIABILITA'
NI07 - Tombino scatolare su NV90 4X3 (pk 0+179)
Carpenterie

SCALA: 1:50

COMMESSA	LOTTO	FASE	ENTE	TIPO DOC.	OPERA/DISCIPLINA	PROGR.	REV.
RS3U	40	D	29	BB	NI0700	001	B

Rev.	Descrizione	Redatto	Data	Verificato	Data	Approvato	Data	Autorizzato Data
A	Emissione Esecutiva	ATI Sintagma Ausiliari - Cetc	Feb-2020	F.Berardo	Feb-2020	A.Barrage	Feb-2020	F.Arduini Apr-2020
B	Emissione Esecutiva	ATI Sintagma Ausiliari - Cetc	Apr-2020	F.Berardo	Apr-2020	A.Barrage	Apr-2020	

File: RS3U.4.0.D.29.BB.NI.07.0.0.001.B

n. Elab.: 29_495_1