TIPOLOGICO MANUFATTI DI DRENAGGIO FERROVIARIO

SEZIONE TIPO IN RILEVATO

Scala 1:50

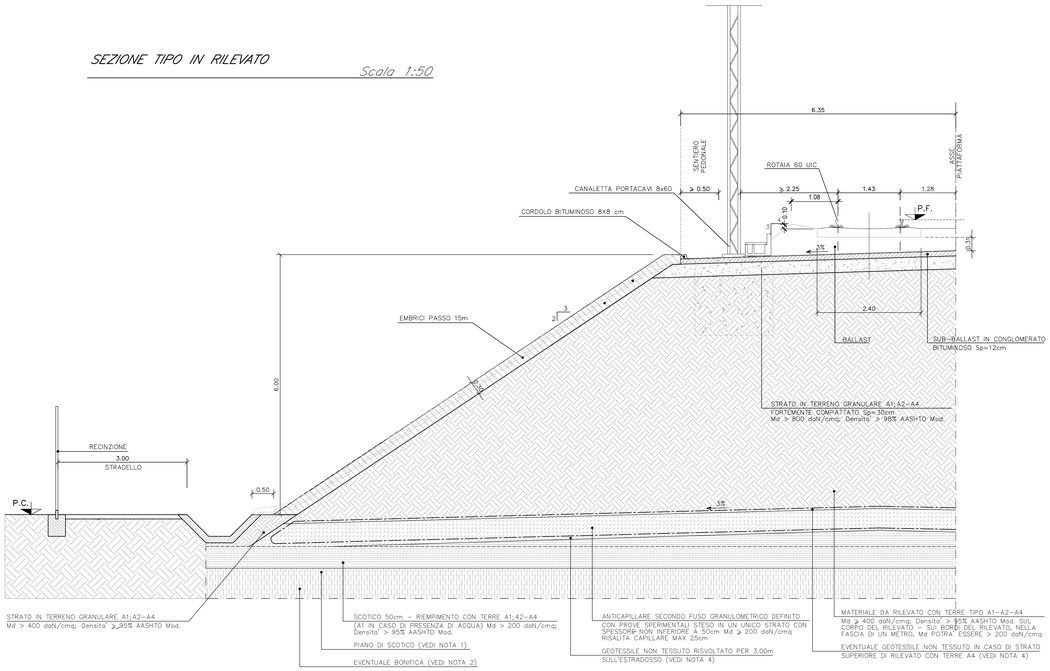

SEZIONE TIPO IN TRINCEA

Scala 1:50

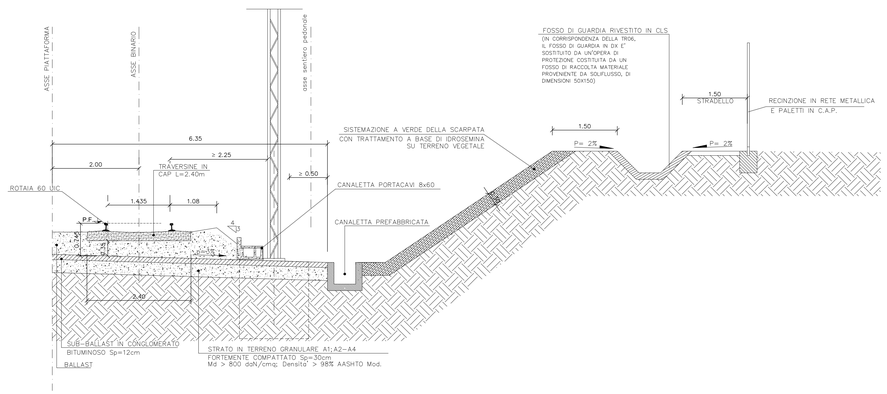

FOSSO DI GUARDIA RIVESTITO IN CLS

SCALA 1:20

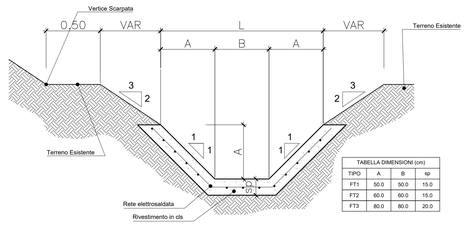

TABELLA DIMENSIONI (cm)			
TIPO	A	B	sp
FT1	50.0	50.0	15.0
FT2	60.0	60.0	15.0
FT3	80.0	80.0	20.0

CANALETTA RETTANGOLARE IN CLS (SCALA 1:10)

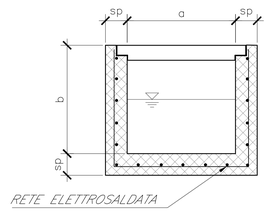

TABELLA DIMENSIONI (cm)			
TIPO	A	B	sp
CR1	50.0	50.0	10.0
CR2	50.0	70.0	10.0
CR3	50.0	100.0	15.0

PROSPETTO FRONTALE

Scala 1:50

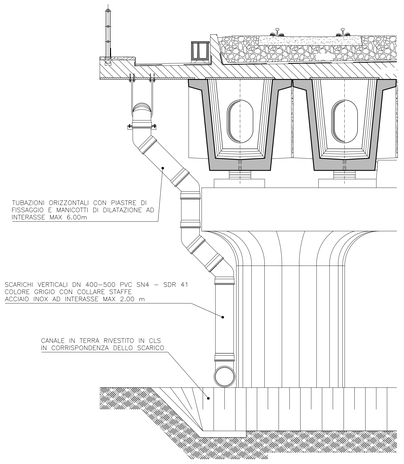

PARTICOLARE SMALTIMENTO ACQUE IN VIADOTTO

PROSPETTO LATERALE

Scala 1:50

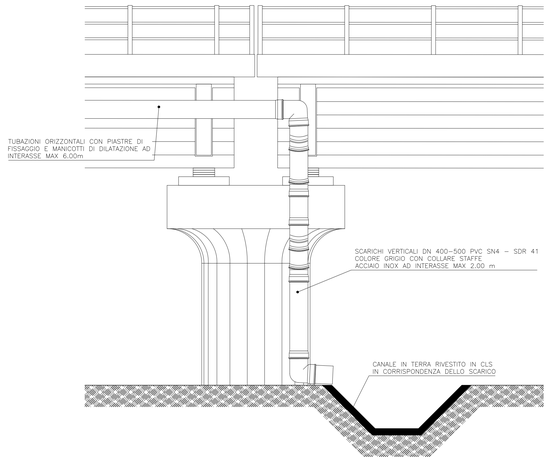

PARTICOLARE EMBRICI IN CLS

SCALA 1:20

SEZIONE A-A

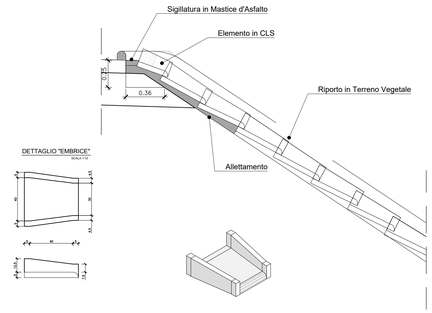

STRALCIO PIANTA

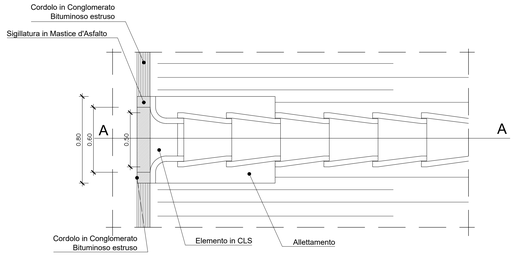

NOTA: per le sezioni in rilevato sono previsti embrici con passo pari a 15 m

PARTICOLARE COLLARE DI FISSAGGIO PLUVIALI

Scala 1:5

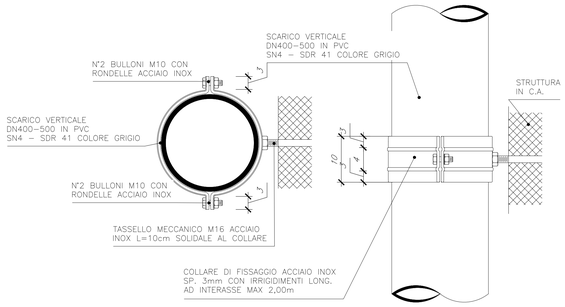

PARTICOLARE DRENAGGIO IN VIADOTTO

Griglia - sezione

Scala 1:20

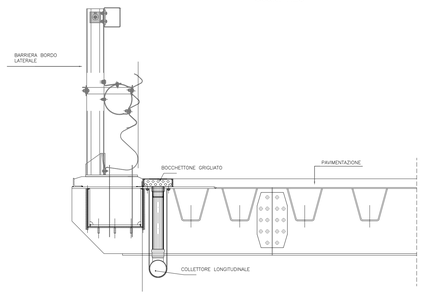

COMMITTENTE:

RFI RETE FERROVIARIA ITALIANA
GRUPPO FERROVIE DELLO STATO ITALIANE

PROGETTAZIONE:

ITALFERR
GRUPPO FERROVIE DELLO STATO ITALIANE

DIRETTRICE FERROVIARIA MESSINA - CATANIA - PALERMO

NUOVO COLLEGAMENTO PALERMO - CATANIA

U.O. INFRASTRUTTURE CENTRO

PROGETTO DEFINITIVO

TRATTA CALTANISSETTA XIRBI - NUOVA ENNA (LOTTO 4A)

IDROLOGIA E IDRAULICA
Drenaggio piattaforma
Opere Tipologiche - Drenaggio Piattaforma Ferroviaria

SCALA: varie

COMMESSA	LOTTO	FASE	ENTE	TIPO DOC.	OPERA/DISCIPLINA	PROGR.	REV.
RS3U	40	D	29	BZ	ID0002	002	B

Rev.	Descrizione	Redatto	Data	Verificato	Data	Approvato	Data	Autorizzato Data
A	Emissione Esecutiva	A.Di Sciascio Gabriel Gim.	Feb-2020	L.Di Giacomo	Feb-2020	A.Bianco	Feb-2020	F.Arduini Apr-2020
B	Emissione Esecutiva	A.Di Sciascio Gabriel Gim.	Apr-2020	L.Di Giacomo	Apr-2020	A.Bianco	Apr-2020	

File: RS3U.4.0.D.29.BZ.ID.00.0.2.002.B

n. Elab.: 29_596