SEZIONE TRASVERSALE 1-1
SCALA 1:200

IMBOCCO FINESTRA MONTESTRETTO

PROGRESSIVA	0+134.00
AREA DI SCAVO	261.23 mq

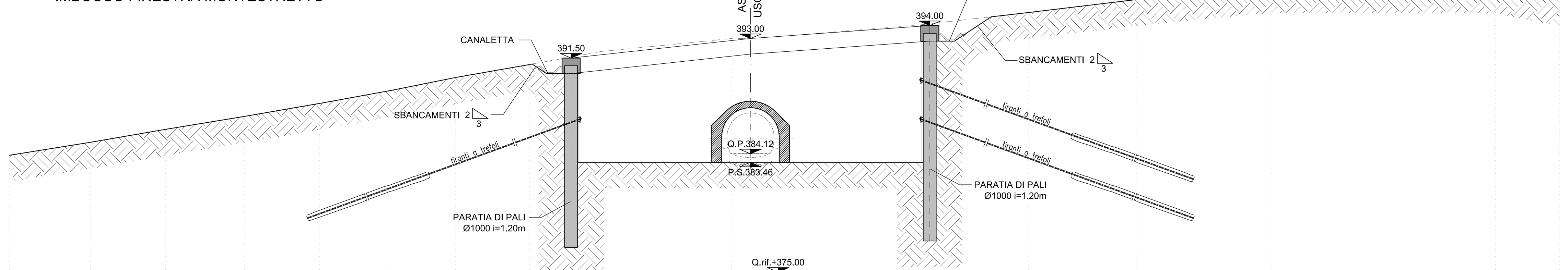

DISTANZE	-22.69	-17.00	-16.80	-15.70	-14.50	-13.30	0.00	13.30	14.50	15.70	18.51	21.38	29.69
DISTANZE PARZIALI	5.69	0.20	1.10	1.20	1.20	13.30	13.30	1.20	1.20	2.81	2.87	8.31	
QUOTE TERRENO	390.00	391.00	391.04	391.24	391.46	391.67	393.00	394.08	394.22	394.36	394.67	395.00	396.00
QUOTE PROGETTO			391.04	390.30	390.30	383.46	383.46	383.46	392.80	392.80	394.67		

SEZIONE TRASVERSALE 2-2
SCALA 1:200

IMBOCCO FINESTRA MONTESTRETTO

PROGRESSIVA	0+129.00
AREA DI SCAVO	285.15 mq

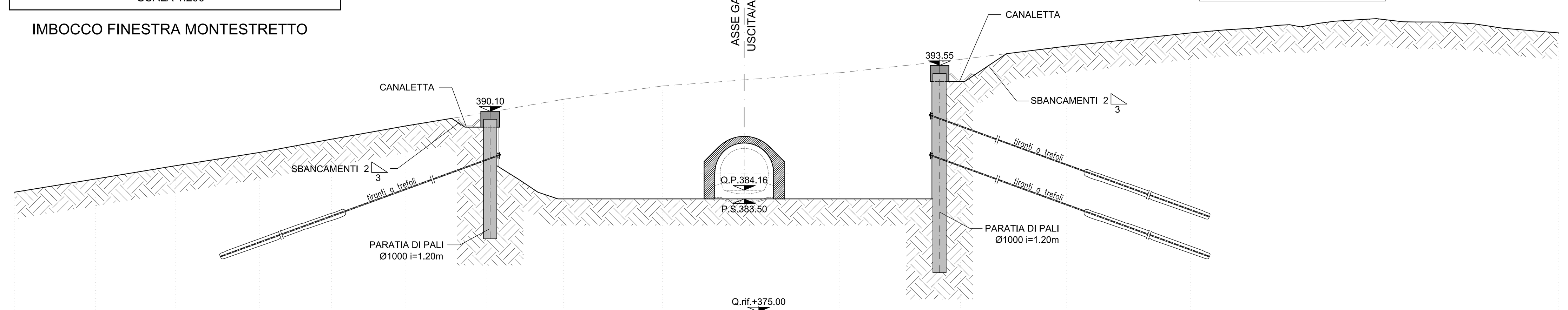

DISTANZE	-31.03	-25.45	-22.00	-21.00	-19.80	-18.60	-14.00	0.00	14.19	15.39	16.59	19.72	24.25	33.57
DISTANZE PARZIALI	5.58	3.45	1.00	1.20	1.20	4.60	14.00	14.19	1.20	1.20	3.13	4.53	9.32	
QUOTE TERRENO	388.00	389.00	389.57	389.73	389.93	390.13	390.93	392.46	393.77	393.91	394.04	394.43	395.00	396.00
QUOTE PROGETTO			389.57	388.90	388.90	386.00	383.50	383.50	383.50	392.35	392.35	394.43		

SEZIONE TRASVERSALE 3-3
SCALA 1:200

IMBOCCO FINESTRA MONTESTRETTO

PROGRESSIVA	0+109.00
AREA DI SCAVO	253.45 mq

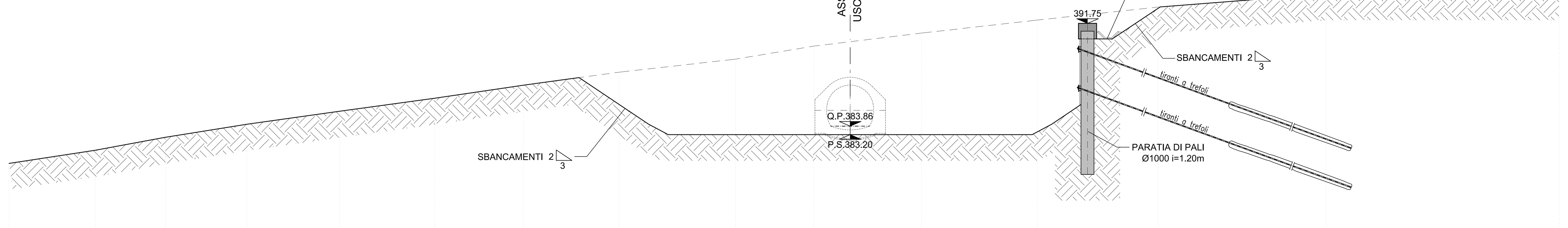

DISTANZE	-25.16	-20.87	-14.00	0.00	14.00	17.76	18.96	20.16	23.86	36.63
DISTANZE PARZIALI	4.29	6.87	14.00	14.00	3.76	1.20	1.20	3.70	12.77	
QUOTE TERRENO	387.00	387.58	388.42	390.34	391.96	392.36	392.49	392.62	393.01	394.00
QUOTE PROGETTO		387.58	383.20	383.20	383.20	385.51	390.55	390.55	393.01	

SEZIONE TRASVERSALE 4-4
SCALA 1:200

IMBOCCO FINESTRA MONTESTRETTO

PROGRESSIVA	0+089.00
AREA DI SCAVO	193.60 mq

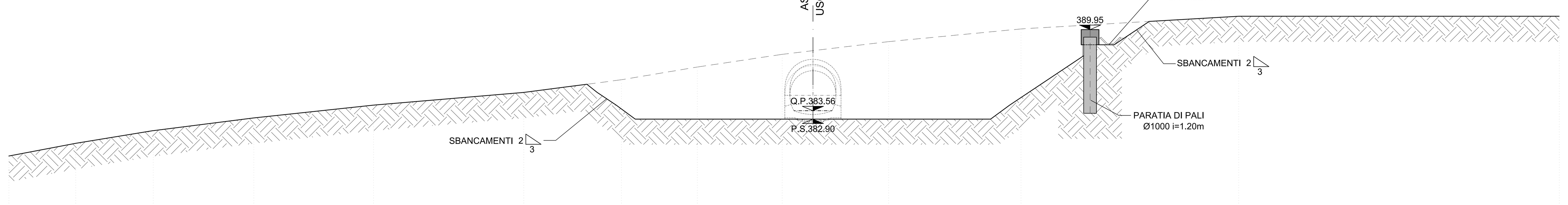

DISTANZE	-22.79	-17.81	-14.00	0.00	14.00	21.33	22.53	23.73	26.49	33.53
DISTANZE PARZIALI	4.98	3.81	14.00	14.00	7.33	1.20	1.20	2.76	7.04	
QUOTE TERRENO	385.00	385.65	386.18	388.29	389.77	390.29	390.36	390.43	390.59	391.00
QUOTE PROGETTO		385.65	382.90	382.90	382.90	387.89	388.75	388.75	390.59	

SEZIONE TRASVERSALE 5-5
SCALA 1:200

IMBOCCO FINESTRA MONTESTRETTO

PROGRESSIVA	0+069.00
AREA DI SCAVO	98.21mq

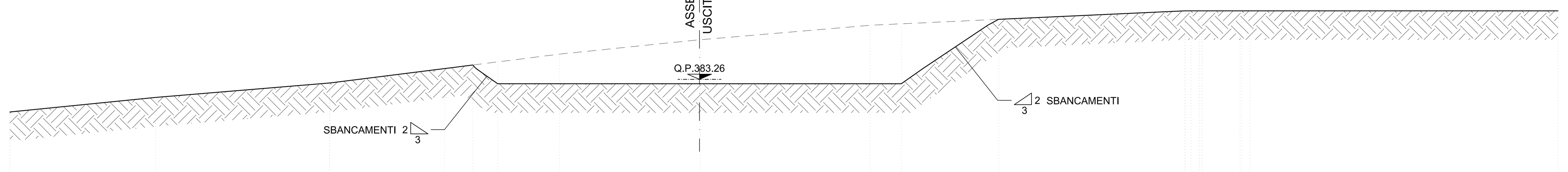

DISTANZE	-25.66	-17.70	-15.74	-14.00	0.00	+14.00	+20.76	+33.68
DISTANZE PARZIALI		1.96	1.74	14.00	14.00	6.76	12.92	
QUOTE TERRENO	383.00	384.00	384.25	384.46	385.99	387.10	387.41	388.00
QUOTE PROGETTO				382.95	382.95	382.95		

NOTE

- EVENTUALI DIFFERENZE TRA LE MISURE DI QUOTE TOTALI E LA SOMMATORIA DELLE MISURE DI QUOTE PARZIALI SONO DOVUTE AD ARROTONDAMENTI AUTOMATICI
- PER LE CARATTERISTICHE DEI MATERIALI SI RIMANDA ALL'ELABORATO RS3U40D07SPGN0000001

COMMITTENTE:

RFI RETE FERROVIARIA ITALIANA
GRUPPO FERROVIE DELLO STATO ITALIANE

PROGETTAZIONE:

ITALFERR
GRUPPO FERROVIE DELLO STATO ITALIANE

DIRETTRICE FERROVIARIA MESSINA - CATANIA - PALERMO

NUOVO COLLEGAMENTO PALERMO - CATANIA

U.O. GALLERIE

PROGETTO DEFINITIVO

TRATTA CALTANISSETTA XIRBI - NUOVA ENNA (LOTTO 4A)

USCITA/ACCESSO LATERALE PEDONALE F1 - GALLERIA MONTE STRETTO - IMBOCCO

Fase provvisoria - Sezioni caratteristiche

SCALA: 1:200

COMMESSA	LOTTO	FASE	ENTE	TIPO DOC.	OPERA/DISCIPLINA	PROGR.	REV.
RS3U	40	D	07	W9	GI0700	001	B

Rev.	Descrizione	Redatto	Data	Verificato	Data	Approvato	Data	Autorizzato Data
A	Emissione Esecutiva	ROCKSOIL	Gennaio 2020	S. Vagnozzi	Gennaio 2020	A. Barreca	Gennaio 2020	A. Sciotti
B	Emissione Esecutiva	ROCKSOIL	Giugno 2021	S. Vagnozzi	Giugno 2021	A. Barreca	Giugno 2021	Giugno 2021

ITALFERR S.p.A. U.O. GALLERIE Dott. Ing. Alessandra Sciotti Ordine degli Ingegneri di Roma n° 19846

File: RS3U40D07W9GI0700001B

n. Elab.: 07_129