PLANIMETRIA
SCALA 1:50

SCAVI E CONSOLIDAMENTI

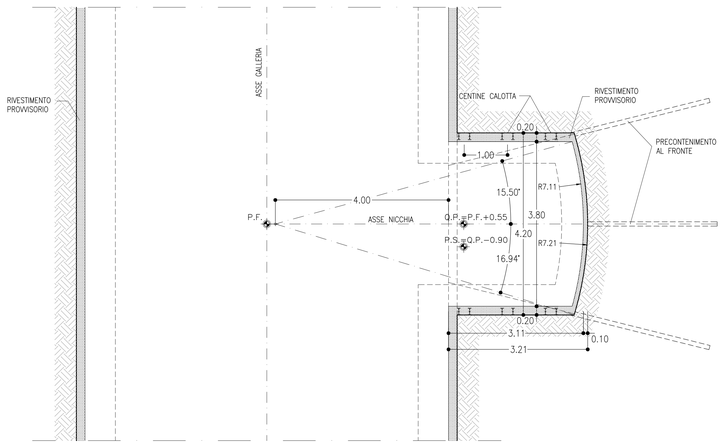

SEZIONE LUNGO ASSE NICHIA
SCALA 1:50

SCAVI E CONSOLIDAMENTI

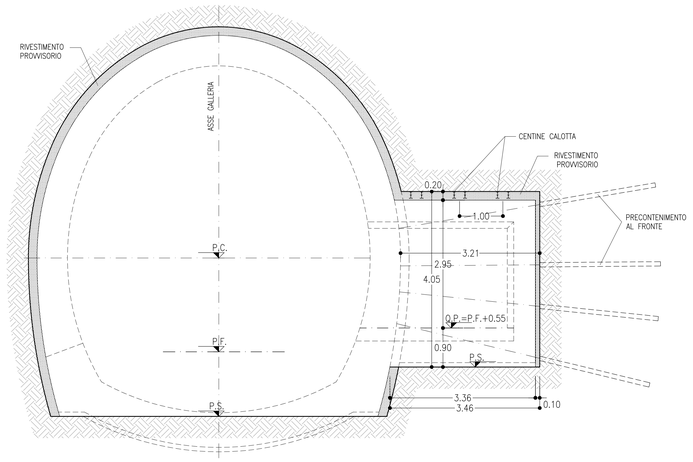

SEZIONE TRASVERSALE
SCALA 1:50

SCAVI E CONSOLIDAMENTI

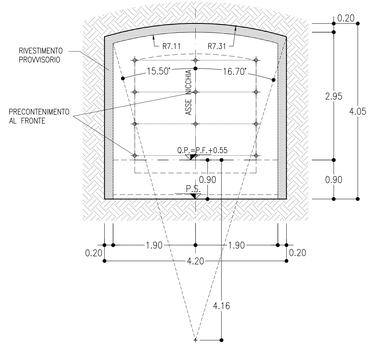

NOTE

- EVENTUALI DIFFERENZE TRA LE MISURE DI QUOTE TOTALI E LA SOMMATORIA DELLE MISURE DI QUOTE PARZIALI SONO DOVUTE AD ARROTONDAMENTI AUTOMATICI
- PER LE CARATTERISTICHE DEI MATERIALI SI RIMANDA ALL'ELABORATO RS3U40D07SPGN0000001

TABELLA RIASSUNTIVA

TIPOLOGIA SCAVO CALOTTA	CILINDRICA		
SPRITZ-BETON FIBRORINFORZATO AL FRONTE	Sp=0.10m FINE SCAVO		
PRESOSTEGNO AL CONTORNO (*)	–		
PRECONTENIMENTO AL FRONTE (*)	N.12 ELEMENTI IN VTR CEMENTATI CON MISCELE CEMENTIZIE LUNGHEZZA=6.00m		
PRECONTENIMENTO AL CONTORNO (*)	–		
PRECONTENIMENTO AL PIEDE CENTINA (*)	–		
DRENAGGI IN AVANZAMENTO (EVENTUALI)	–		
RIVESTIMENTO PROVVISORIO	CENTINE CALOTTA	2IPN 160 p=1m ±20%	
	CENTINE ARCO ROVESCIO	–	
	SPRITZ-BETON FIBRORINFORZATO AL CONTORNO	Sp=0.20m	
RIVESTIMENTO DEFINITIVO	SOLETTA E MURETTE Sp=0.50m, IN CLS ARMATO (INCIDENZA 40 Kg/mc)		
	CALOTTA Sp=0.50m, IN CLS NON ARMATO		
CAMPO D'AVANZAMENTO	–		

(*) LA VARIABILITA' INDICATA E' RELATIVA ALL'INCIDENZA DEL CONSOLIDAMENTO (N° INTERVENTI E LUNGHEZZA)

PLANIMETRIA
SCALA 1:50

CARPENTERIA

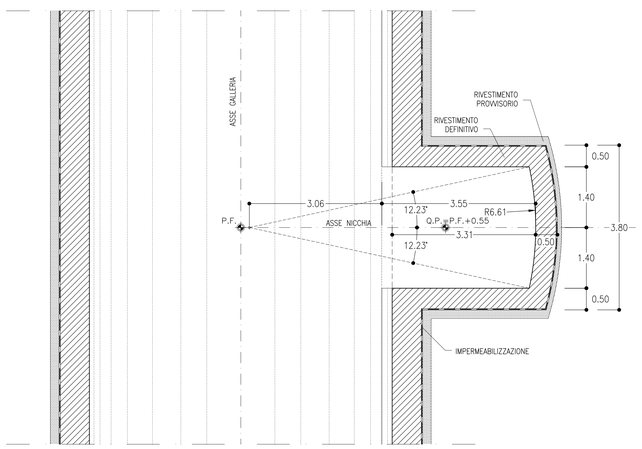

SEZIONE LUNGO ASSE NICHIA
SCALA 1:50

CARPENTERIA

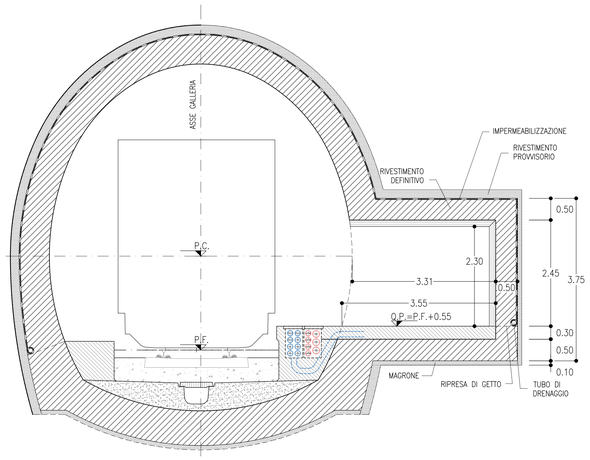

SEZIONE TRASVERSALE
SCALA 1:50

CARPENTERIA

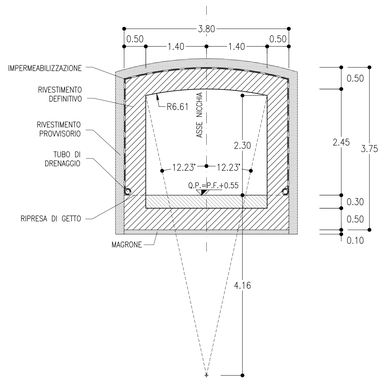

LEGENDA

Q.P.=	QUOTA DI PROGETTO DELLA NICCHIA
P.F.=	PIANO DEL FERRO
P.S.=	PIANO DI SCAVO
P.C.=	PIANO DEI CENTRI

COMMITTENTE:

RFI RETE FERROVIARIA ITALIANA
GRUPPO FERROVIE DELLO STATO ITALIANE

PROGETTAZIONE:

ITALFERR
GRUPPO FERROVIE DELLO STATO ITALIANE

DIRETTRICE FERROVIARIA MESSINA - CATANIA - PALERMO

NUOVO COLLEGAMENTO PALERMO - CATANIA

U.O. GALLERIE

PROGETTO DEFINITIVO

TRATTA CALTANISSETTA XIRBI - NUOVA ENNA (LOTTO 4A)

GALLERIE DI LINEA E CUNICOLI PARALLELI

Scavo tradizionale

Nicchie standard - Carpenteria, scavo e consolidamenti

SCALA: 1:50

COMMESSA	LOTTO	FASE	ENTE	TIPO DOC.	OPERA/DISCIPLINA	PROGR.	REV.
RS3U	40	D	07	BB	GN0000	011	A

Rev.	Descrizione	Redatto	Data	Verificato	Data	Approvato	Data	Autorizzato Data
A	Emissione Esecutiva	D.CROSIOL	Gennaio 2020	S. Vignozzi	Gennaio 2020	A. Bianchi	Gennaio 2020	A. Scotti Gennaio 2020

ITALFERR S.p.A. U.O. GALLERIE Dott. Ing. Andrea A. Scotti Ordine Ingegneri Roma n° 19246

File: RS3U40D07BBGN0000011A

n. Elab.: 07_25

091.09 / 195124D0.dwg 13.11.19 – REV.00 GC

FATTORE DI PLOTTAGGIO : 1:1 FILE STAMPA : Italferr.ctb