SEZIONE A-A
Scala 1:50

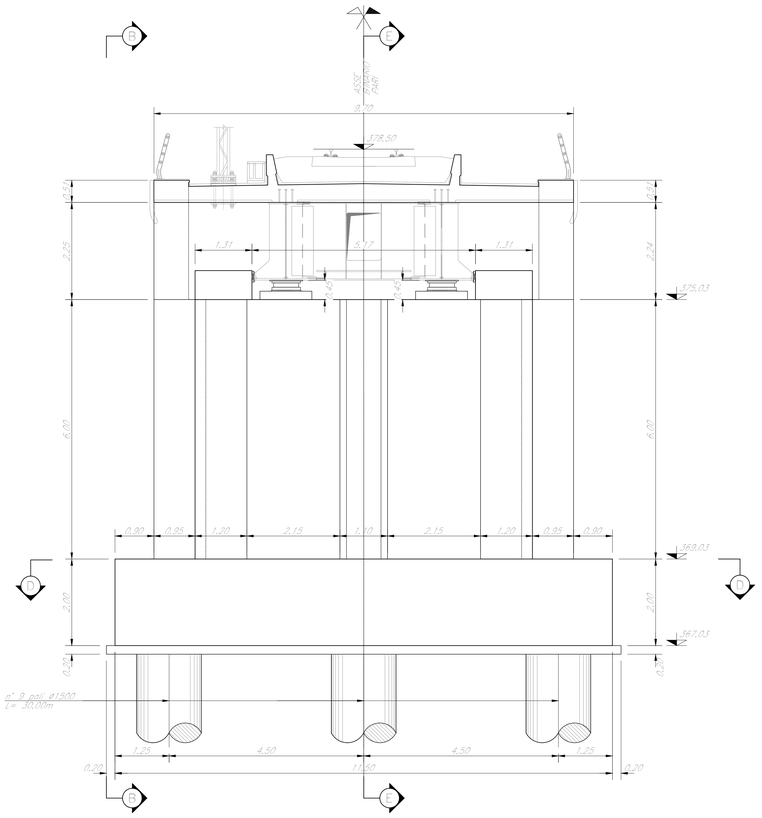

SEZIONE B-B
Scala 1:50

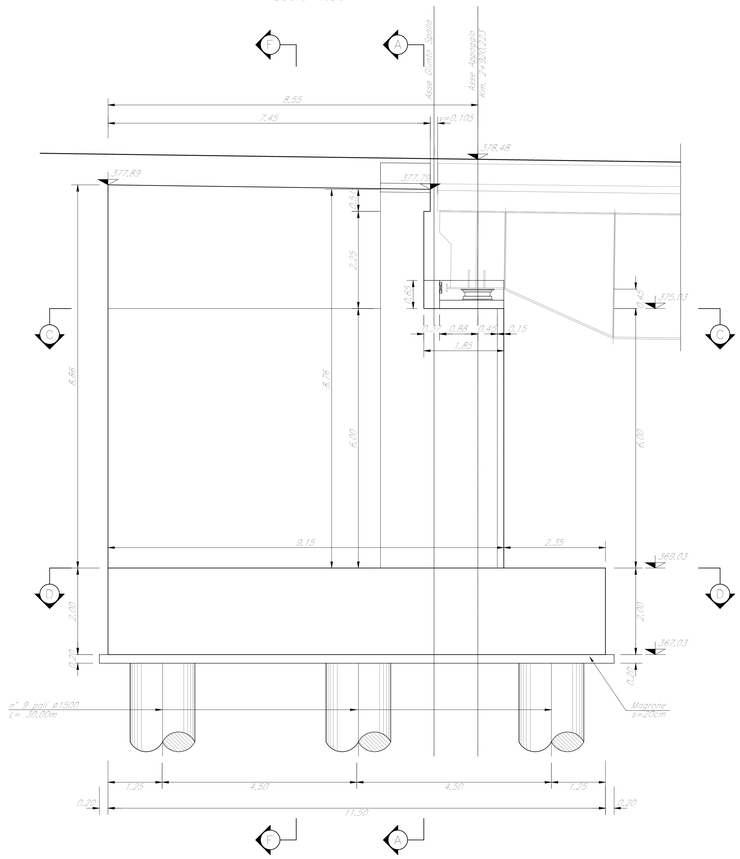

DETTAGLIO
RITEGNO TRASVERSALE

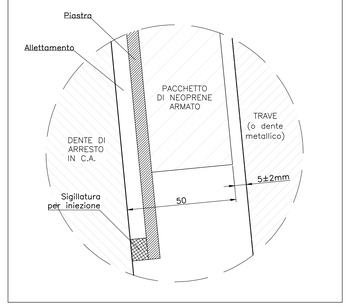

DETTAGLIO
RITEGNO LONGITUDINALE

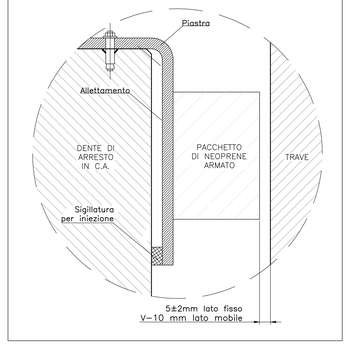

SEZIONE C-C
Scala 1:50

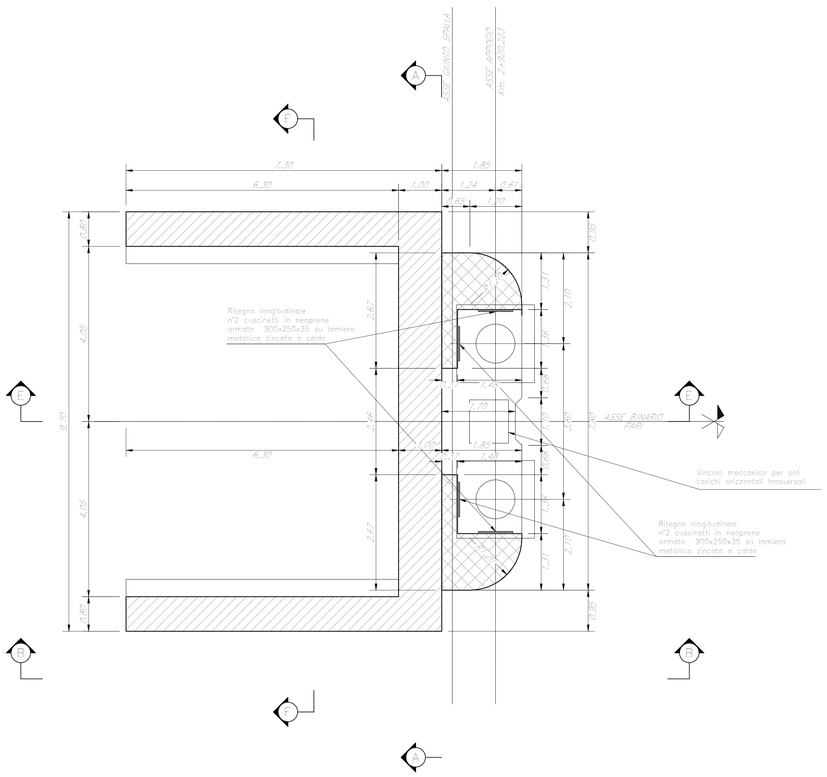

SEZIONE D-D
Scala 1:50

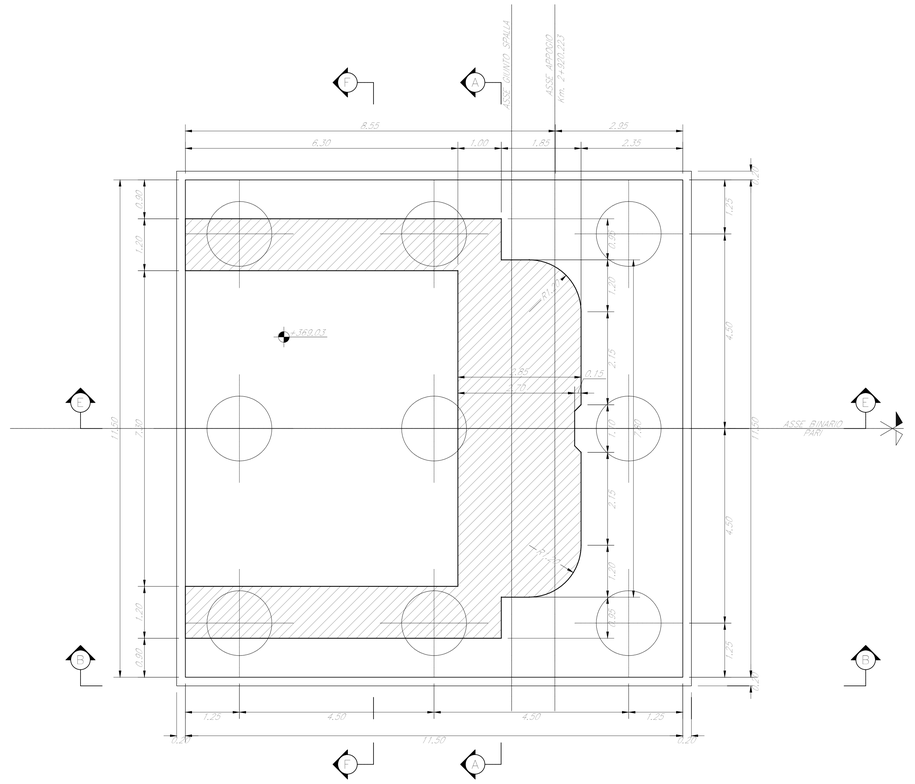

NOTE:

1) Per la tabella materiali, note generali e incidenze fare riferimento al documento "RS3U40D09TTVI0000001 – Materiali e prescrizioni generali.

COMMITTENTE:

RFI RETE FERROVIARIA ITALIANA
GRUPPO FERROVIE DELLO STATO ITALIANE

PROGETTAZIONE:

ITALFERR
GRUPPO FERROVIE DELLO STATO ITALIANE

DIRETTRICE FERROVIARIA MESSINA - CATANIA - PALERMO

NUOVO COLLEGAMENTO PALERMO - CATANIA

U.O. OPERE CIVILI E GESTIONE DELLE VARIANTI

PROGETTO DEFINITIVO

TRATTA CALTANISSETTA XIRBI - NUOVA ENNA (LOTTO 4A)

VI05 - Viadotto ferroviario, Singolo Binario
Carpenteria Spalla A - Tav 1 di 2

SCALA: Varie

COMMESSA	LOTTO	FASE	ENTE	TIPO DOC.	OPERA/DISCIPLINA	PROGR.	REV.
RS3U	40	D	09	BZ	VI0504	001	B

Rev.	Descrizione	Redatto	Data	Verificato	Data	Approvato	Data	Autorizzato Data
A	Emissione esecutiva	G. Grimaldi	Gen. 2020	A. Ferri	Gen. 2020	A. Barreca	Gen. 2020	A. Vittocci Mag. 2020
B	1° agg. a consegna CSLLPP	G. Grimaldi	Mag. 2020	A. Ferri	Mag. 2020	A. Barreca	Mag. 2020	

ITALFERR S.p.A.
S.O. Opere Civili e Gestione delle Varianti
Dott. Ing. Angelo Vittocci
Ordine degli Ingegneri della Provincia di Roma
N° 24215

File:RS3U40D09BZVI0504001B.dwg

n. Elab.: 09_065