SEZIONE A–A
Scala 1:50

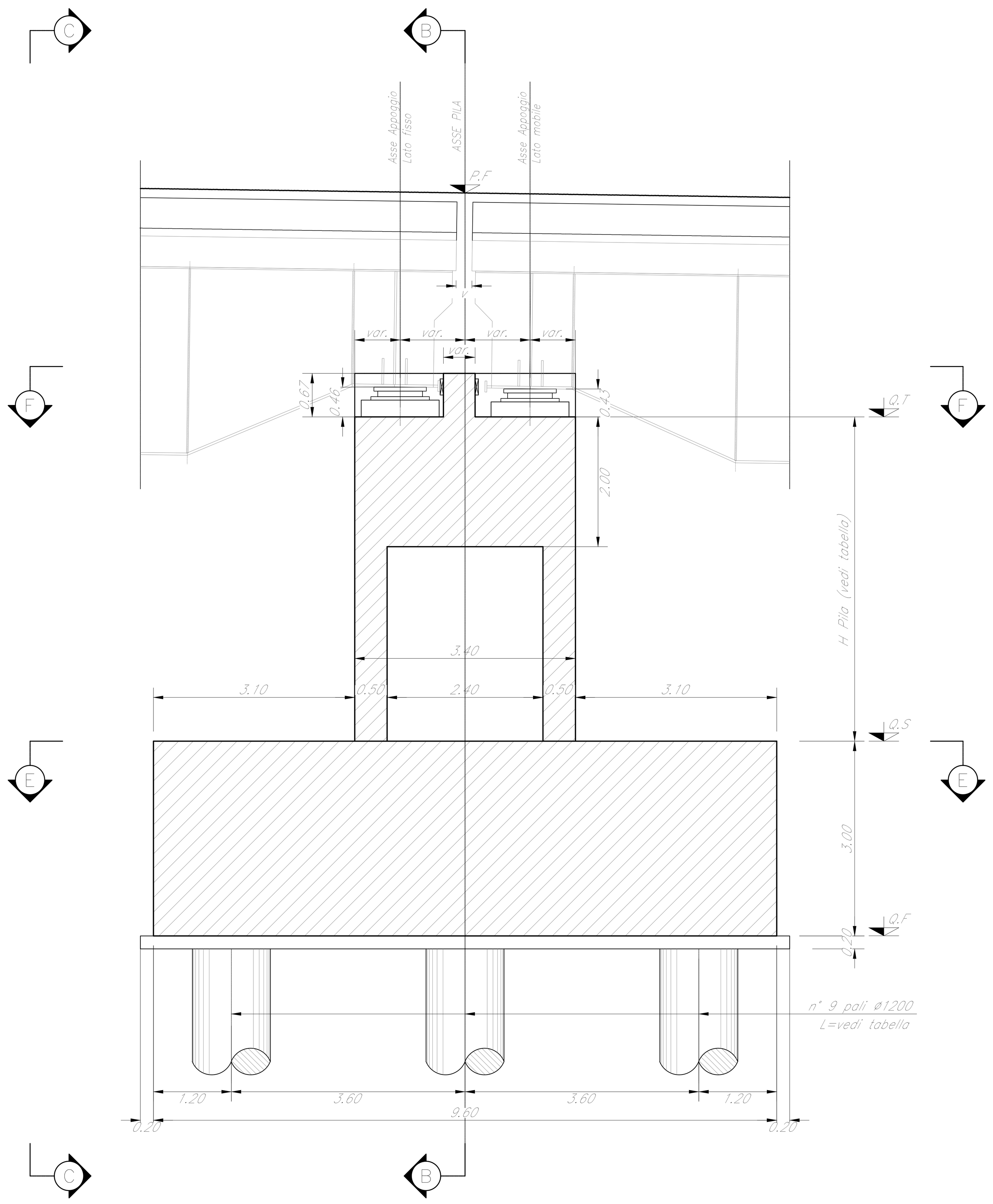

SEZIONE B–B
Scala 1:50

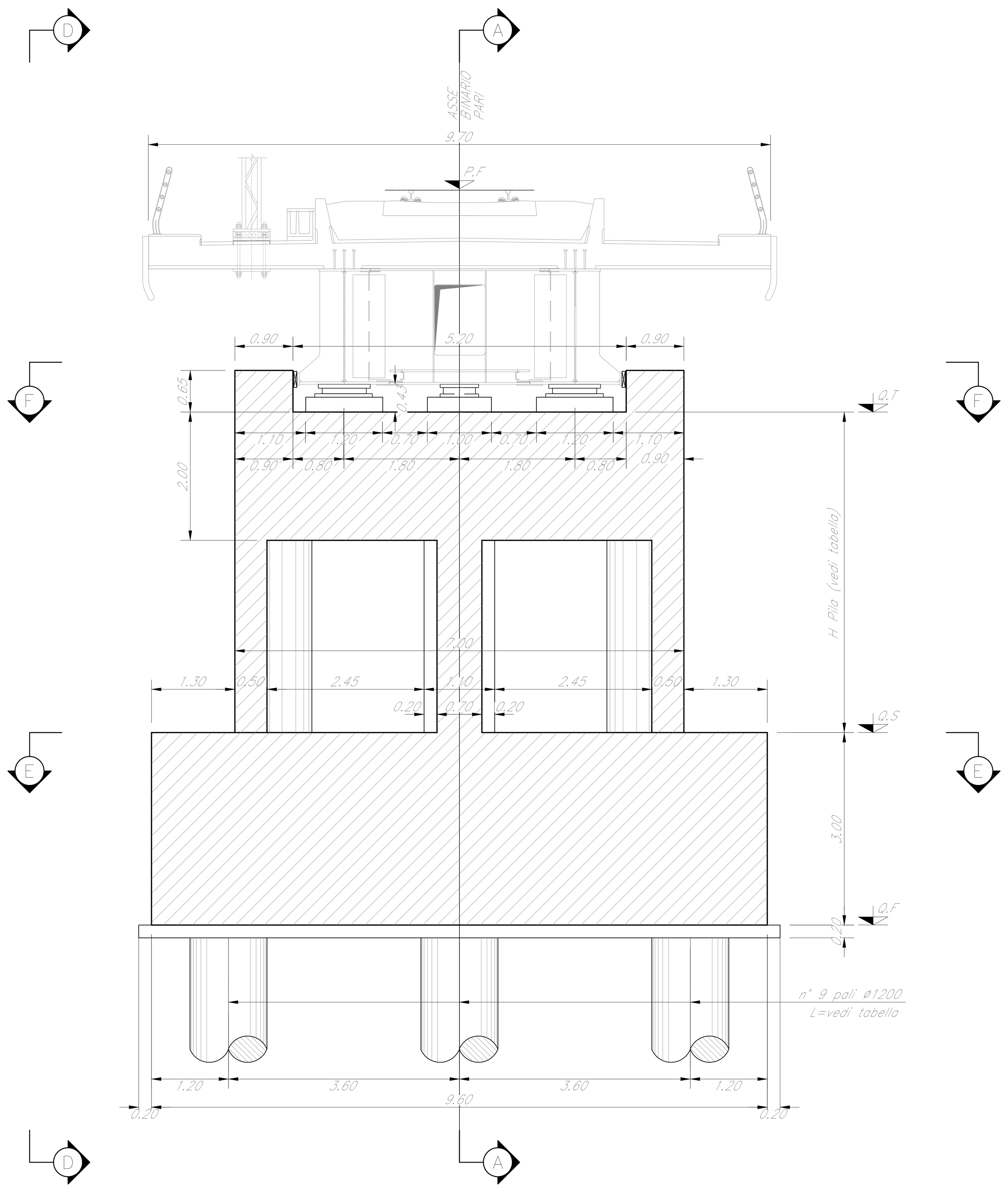

SEZIONE C–C
Scala 1:50

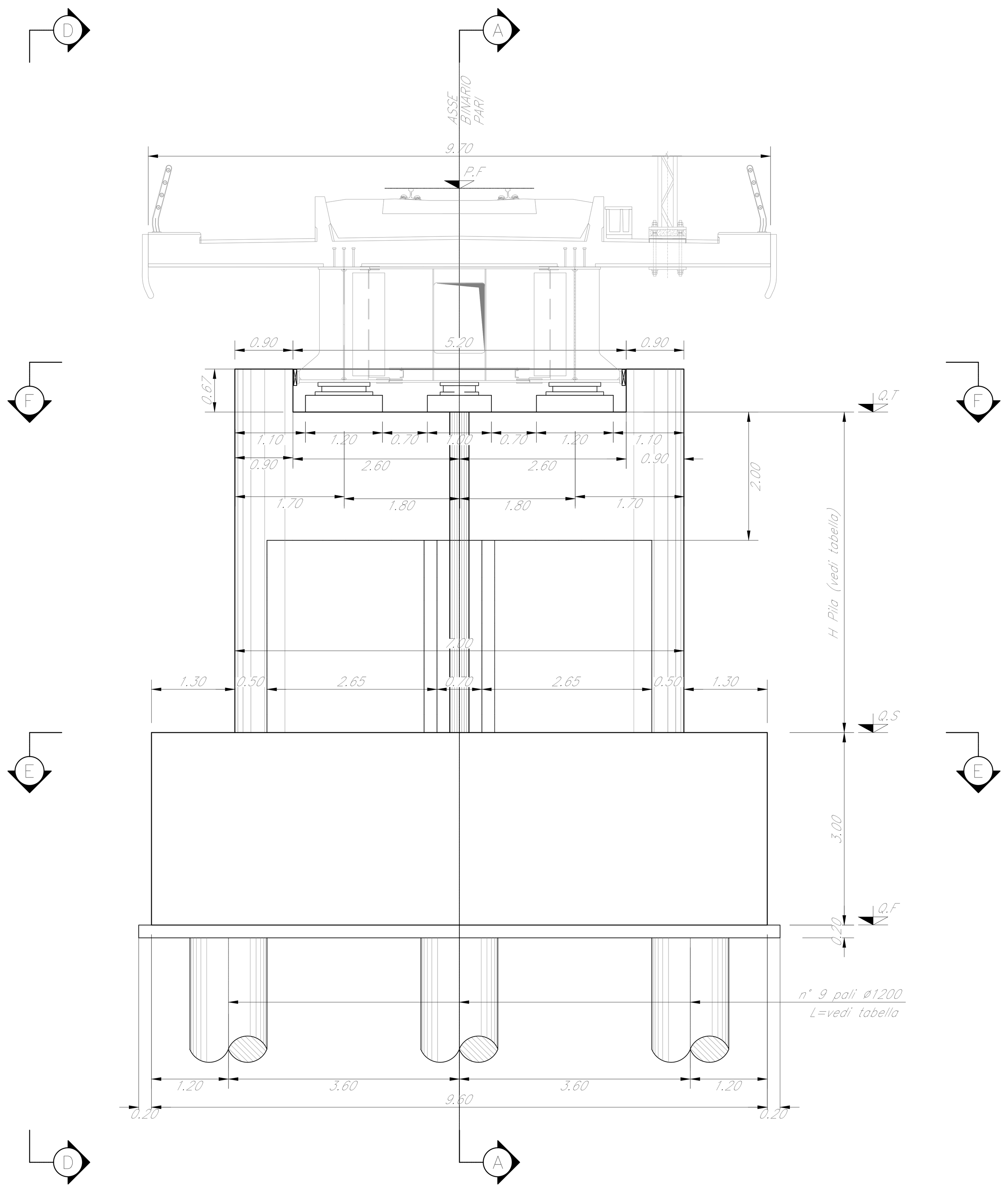

DETTAGLIO RITEGNO TRASVERSALE

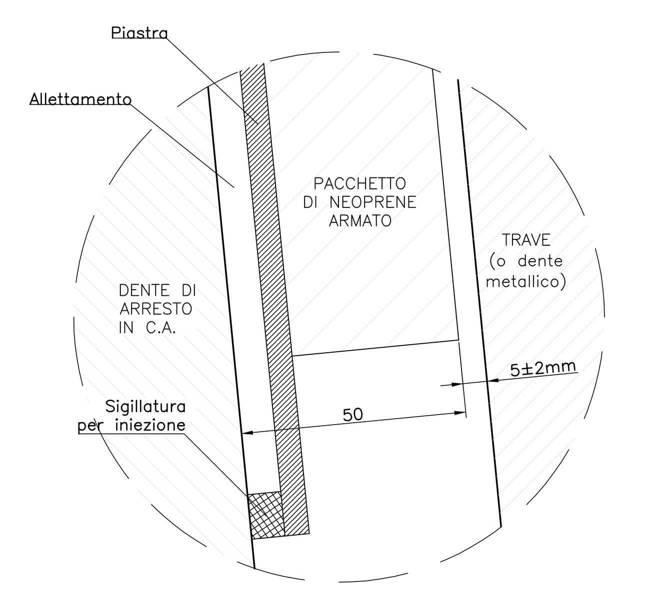

DETTAGLIO RITEGNO LONGITUDINALE

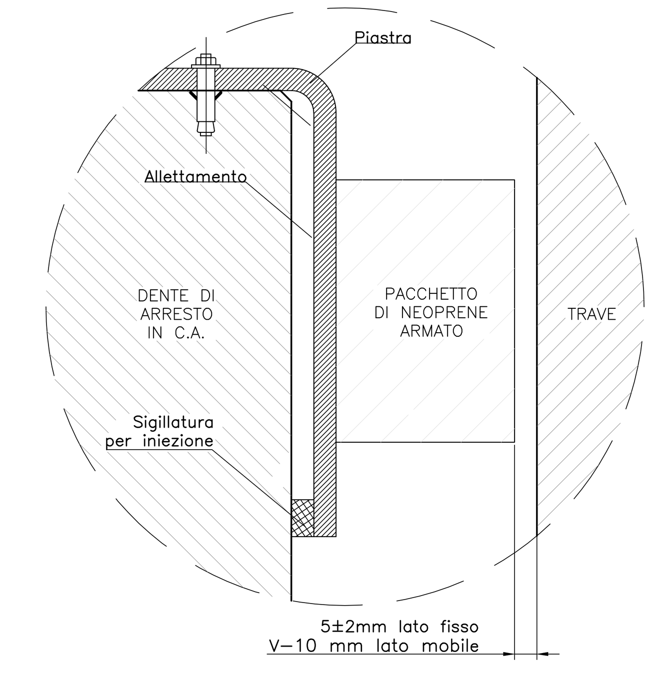

VISTA D–D
Scala 1:50

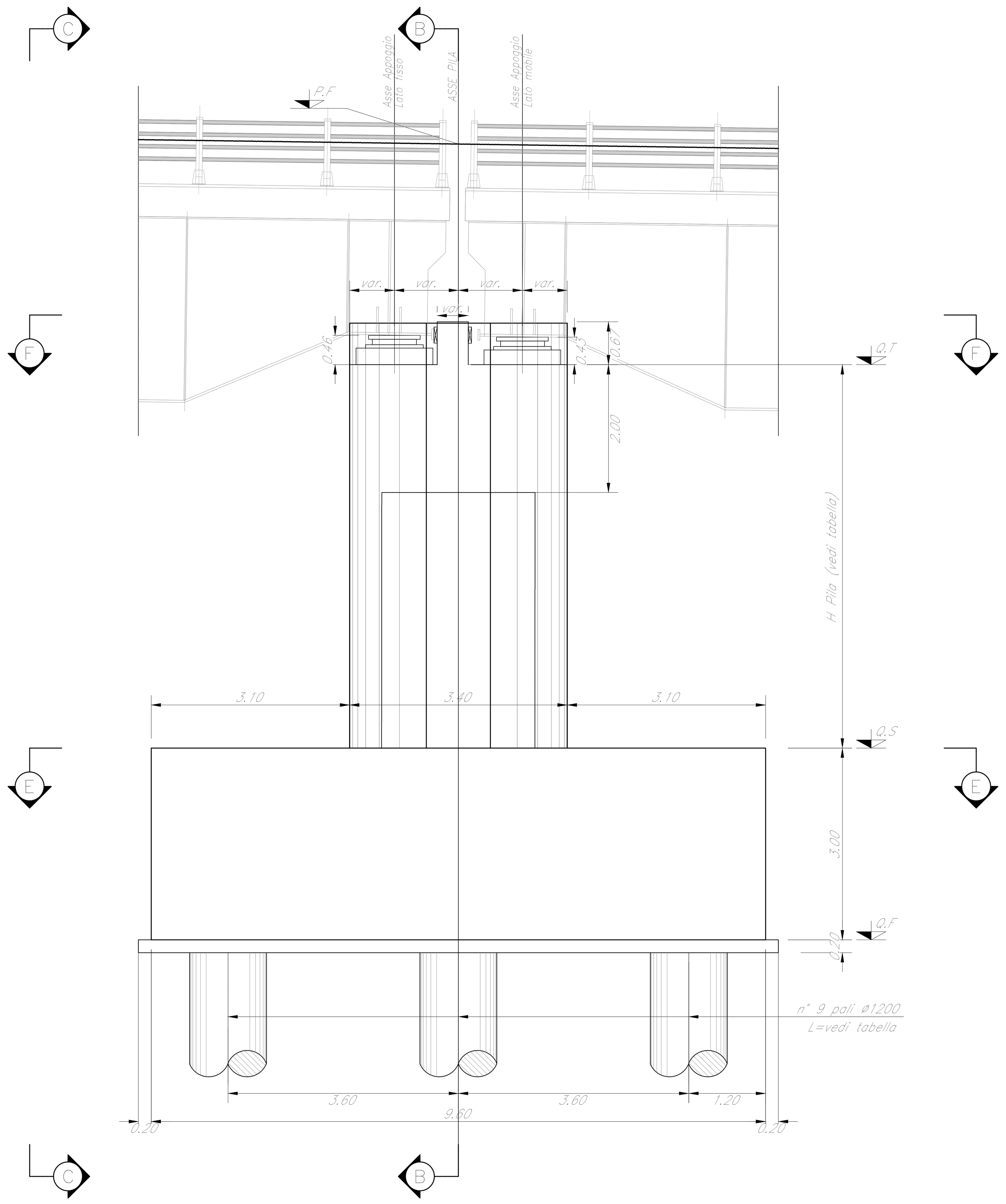

SEZIONE E–E
Scala 1:50

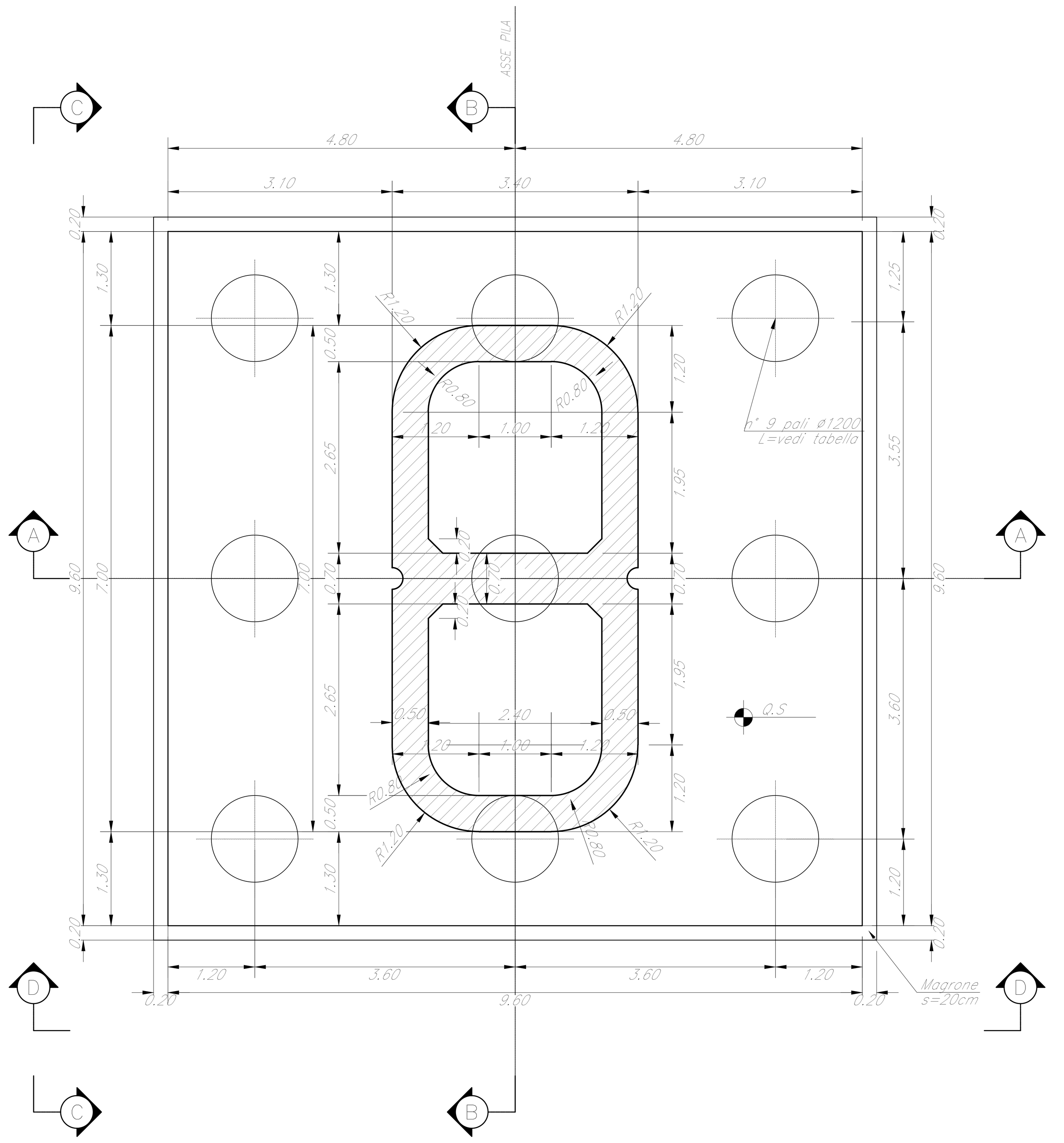

SEZIONE F–F
Scala 1:50

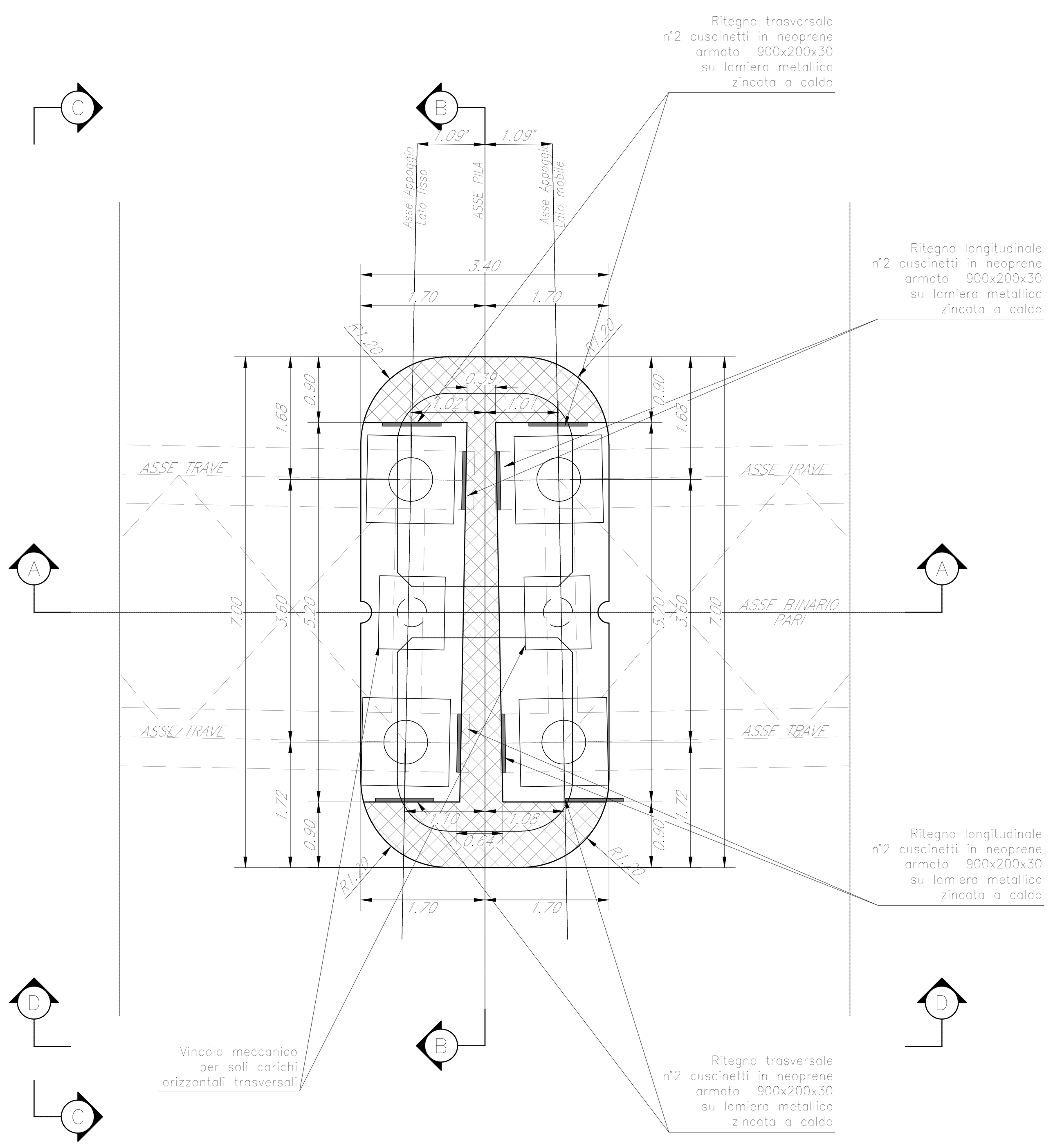

TABELLA PILE (m)

Pile	P.F.	Q.T.	Q.S.	Q.F	H Pila	L.Pali
P4	+376.15	+372.70	+361.20	+358.20	11.50	37.00

NOTE:

1) Per la tabella materiali, note generali e incidenze fare riferimento al documento "RS3U40D09TTVI0000001 – Materiali e prescrizioni generali.

2) V= 105mm

COMMITTENTE:

RFI RETE FERROVIARIA ITALIANA
GRUPPO FERROVIE DELLO STATO ITALIANE

PROGETTAZIONE:

ITALFERR
GRUPPO FERROVIE DELLO STATO ITALIANE

DIRETTRICE FERROVIARIA MESSINA - CATANIA - PALERMO

NUOVO COLLEGAMENTO PALERMO - CATANIA

U.O. OPERE CIVILI E GESTIONE DELLE VARIANTI

PROGETTO DEFINITIVO

TRATTA CALTANISSETTA XIRBI - NUOVA ENNA (LOTTO 4A)

VI05 - Viadotto ferroviario, Singolo Binario
Carpenteria Pila P4

SCALA: Varie

COMMESSA	LOTTO	FASE	ENTE	TIPO DOC.	OPERA/DISCIPLINA	PROGR.	REV.
RS3U	40	D	09	BZ	VI0505	004	C

Rev.	Descrizione	Redatto	Data	Verificato	Data	Approvato	Data	Autorizzato Data
A	Emissione esecutiva	G. Grimaldi	Gen. 2020	A. Ferri	Gen. 2020	A. Barreca	Gen. 2020	A. Vittozzi Mag. 2020
B	Emissione esecutiva	G. Grimaldi	Feb. 2020	A. Ferri	Feb. 2020	A. Barreca	Feb. 2020	
C	1° agg. a consegna CSLLPP	G. Grimaldi	Mag. 2020	A. Ferri	Mag. 2020	A. Barreca	Mag. 2020	

ITALFERR S.p.A. U.O. Opere Civili e Gestione delle varianti Dott. Ing. Angelo Vittozzi Ordine degli Ingegneri della Provincia di Roma N° A20783

File:RS3U40D09BZVI0505004C.dwg n. Elab.: 09_072