PIANTA BAGGIOLI E RITEGNI SISMICI – SCALA 1:20

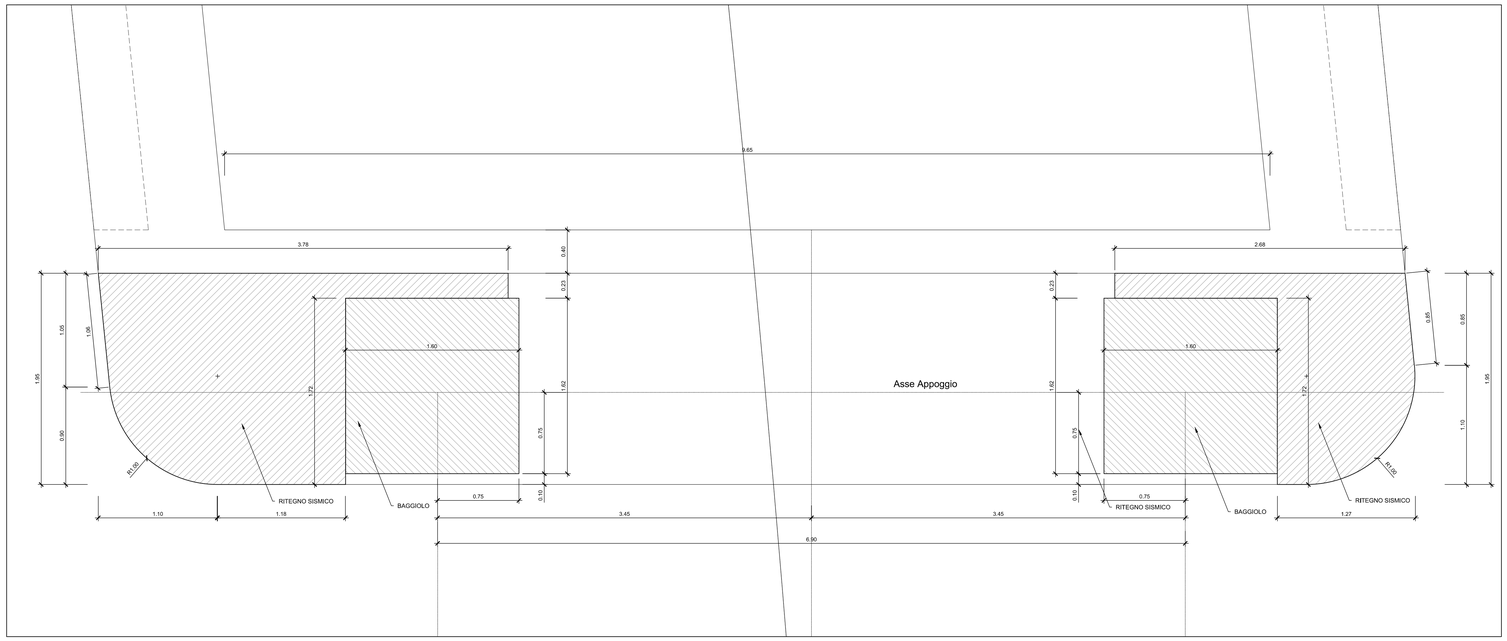

PROSPETTO FRONTALE – SCALA 1:20

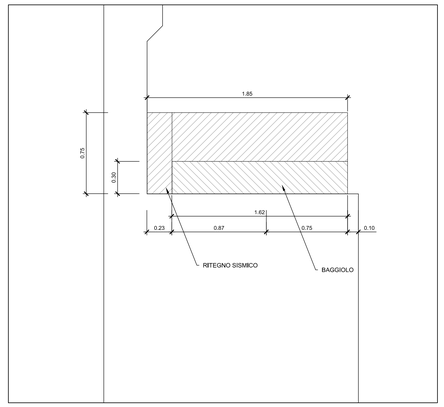

DETTAGLIO RITEGNO TRASVERSALE

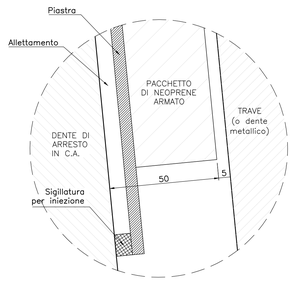

DETTAGLIO RITEGNO LONGITUDINALE

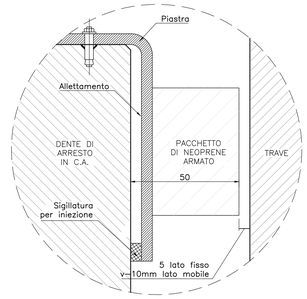

PROSPETTO FRONTALE – SCALA 1:20

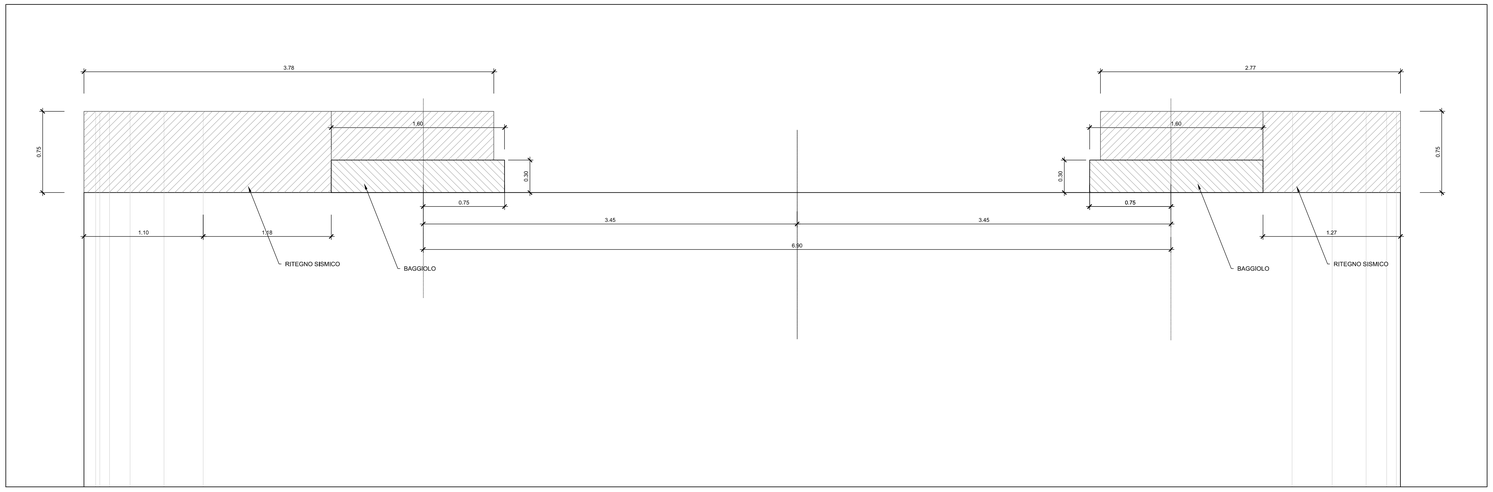

NOTA: per le caratteristiche dei materiali e incidenze di armatura vedasi elaborato: IA7L00D10TTOC0000001 - "Tabella materiali"

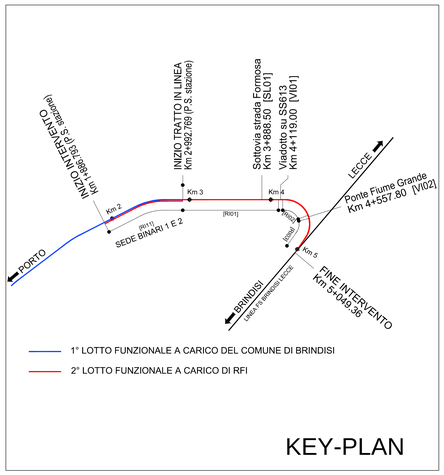

KEY-PLAN

COMMITTENTE:

RFI RETE FERROVIARIA ITALIANA
GRUPPO FERROVIE DELLO STATO ITALIANE

PROGETTAZIONE:

ITALFERR
GRUPPO FERROVIE DELLO STATO ITALIANE

U.O. OPERE CIVILI E GESTIONE DELLE VARIANTI

PROGETTO DEFINITIVO

NODO INTERMODALE DI BRINDISI
INFRASTRUTTURA DI COLLEGAMENTO DELL'AREA INDUSTRIALE RETRO-PORTUALE DI BRINDISI CON INFRASTRUTTURA FERROVIARIA NAZIONALE

VIADOTTI

VI02 - Viadotto su Fiume Grande
Carpenteria dei baggioli e dei ritegni sismici

SCALA: 1:20

COMMESSA	LOTTO	FASE	ENTE	TIPO DOC.	OPERA/DISCIPLINA	PROGR.	REV.
IA7L	00	D	09	BC	VI0204	001	A

Rev.	Descrizione	Redatto	Data	Verificato	Data	Approvato	Data	Autorizzato
A	Emissione Esecutiva		Maggio 2020	M.Franciosi	Maggio 2020	T.Paolieri	Maggio 2020	ITALFERR S.p.A. U.O. Opere Civili e Gestione delle varianti Dott. Ing. Fabio Cosimo Gallanti Ordine degli Ingegneri della Provincia di Roma n. 12345

File: IA7L00D09BCVI0204001A.DWG | n. Elab.: X