Particolare pozzetto di terra

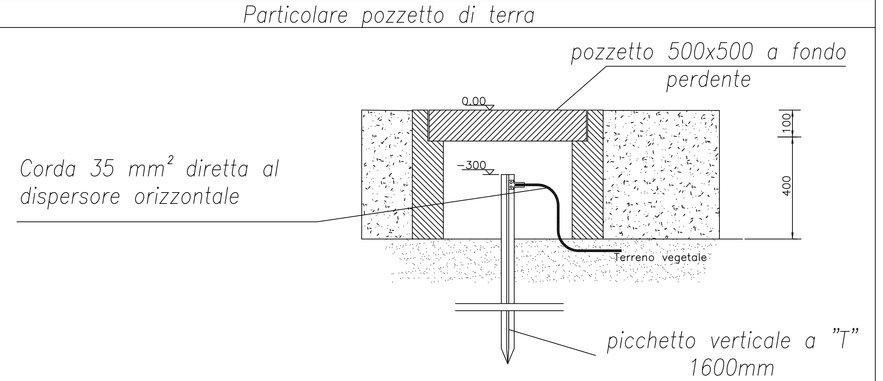

RIPRODUZIONE NON IN SCALA

Particolare morsetti a compressione

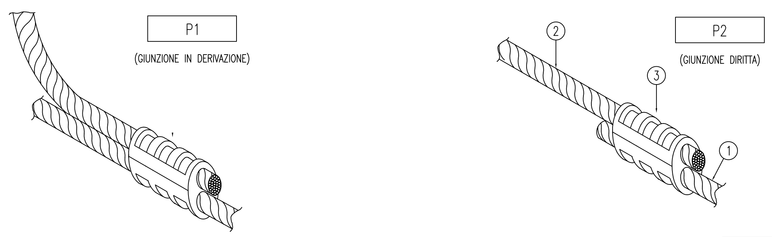

RIPRODUZIONE NON IN SCALA

Particolare rete di terra interna ed esterna della di sezionamento

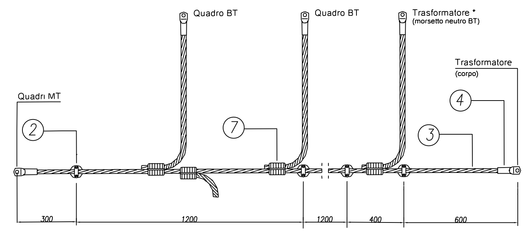

Particolare connettore interno–esterno della rete di terra

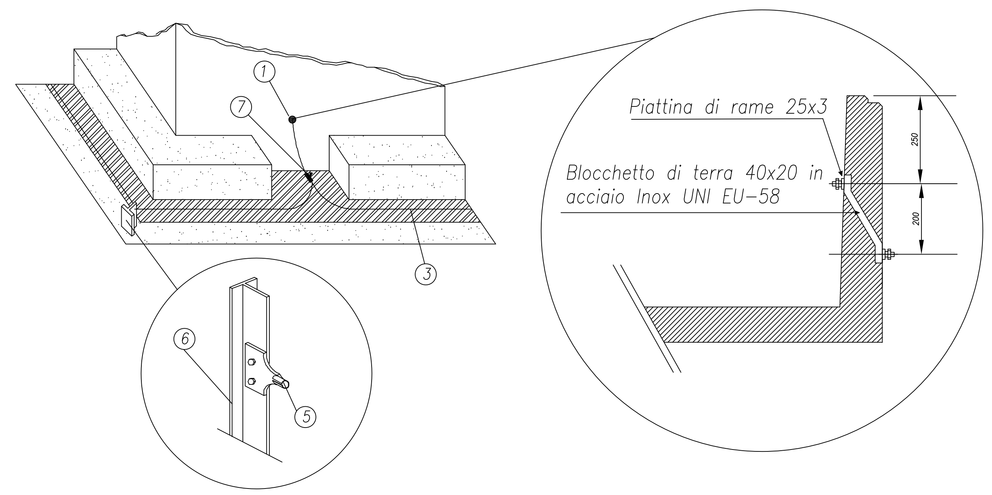

RIPRODUZIONE NON IN SCALA

COLLEGAMENTI DEI CAVI MT: PARTICOLARI COSTRUTTIVI

1) Schermo collegato a terra

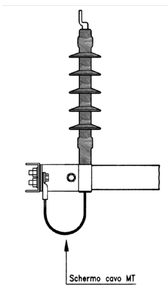

2) Schermo non collegato a terra

PARTICOLARE A

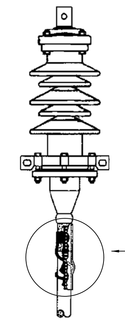

PARTICOLARE A

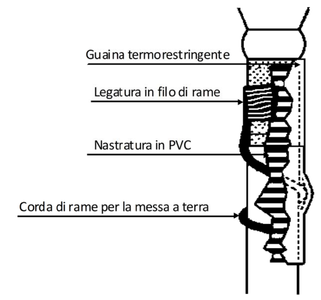

PARTICOLARE RETE DI TERRA CABINA DI SEZIONAMENTO (Specifica Enel DG2061 Rev.08) –SOLUZIONE ANELLO SEMPLICE– (Scala 1:50)

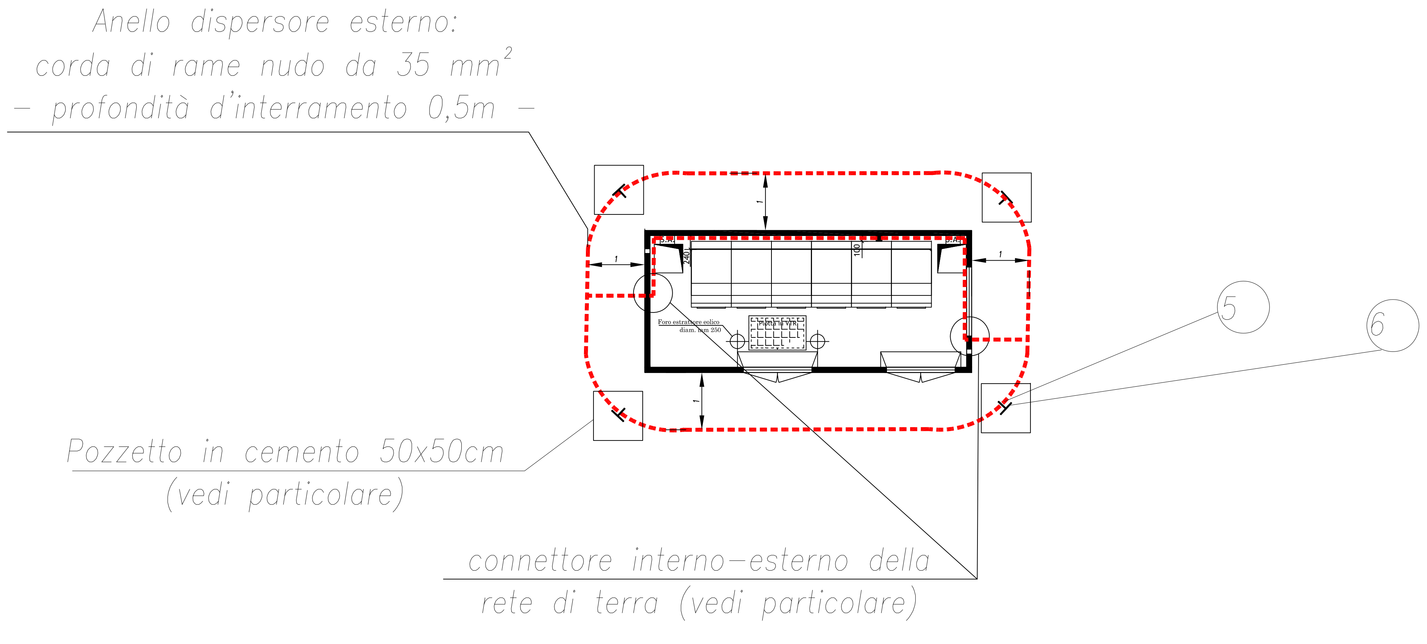

Componenti dell'impianto di terra della cabina di sezionamento in accordo al progetto di Enel Distribuzione

	Descrizione	Tabella	Matricola
1	Morsetto per collegamenti di terra	DR1030	239800
2	Morsetto portante per conduttore di terra	DM915	217707
3	Conduttore in corda di rame 35 mm²	DC8	310404
4	Capocorda a compressione per conduttore di corda di rame 35 mm²	DM3155	210573
5	Capocorda a compressione a due fori per paletto di terra	DR1020	217703
6	Paletto di terra	DR1015	217000
7	Connettore a compressione a "C" 35–35 mm²	DM4121	275038

Nota:
In riferimento agli attraversamenti del cavidotto indicati negli elaborati il tubo metallico di acciaio zincato previsto dovrà essere messo a terra alle due estremità con due paletti di terra unificati Enel (DR 1015 – matr. 217000)

Progetto per la realizzazione impianto per la produzione di energia elettrica da **fonte eolica**, ai sensi del Dlgs n. 387 del 2003, composto da n° 7 aerogeneratori, per una potenza di 39.2 MW, sito nel comune di **Castelpagano (BN)**

REGIONE CAMPANIA

COMUNE DI CASTELPAGANO

COMUNE DI CIRCELLO

COMUNE DI COLLE SANNITA

COMUNE DI MORCONE

PROPONENTE

Cogein Energy S.r.l.
Via Diocleziano, 107 - 80125 Napoli
Tel. 081.19566613 - Fax. 081.7618640
www.neogreen.it
compleinvestimenti@libero.it
cogeinenergy@pec.it

ELABORATO

TAV-E06

Impianto di terra cabina di sezionamento

SCALA	REVISIONE	DATA
1:50	0	04/2021

PROGETTAZIONE

Ing. Lorenzo Nasta

ORDINE DEGLI INGEGNERI DELLA PROVINCIA DI NAPOLI
DOTT. ING. NASTA LORENZO
ISCRITTO ALL'ALBO PROFESSIONALE
N. 10038