TAPPO DI CHIUSURA TERMORESTRINGENTE (22" - 16")
PER TUBO DI PROTEZIONE

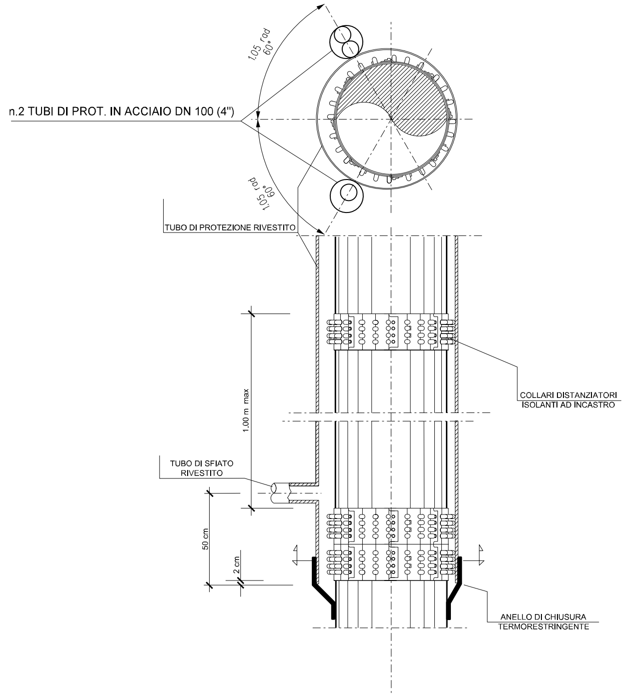
1.05 rad
60°
n.2 TUBI DI PROT. IN ACCIAIO DN 100 (4")
60° rad
1.05 rad
TUBO DI PROTEZIONE RIVESTITO
1.00 m max
COLLARI DISTANZIATORI
ISOLANTI AD INCASTRO
TUBO DI SFIATO
RIVESTITO
50 cm
2 cm
ANELLO DI CHIUSURA
TERMORESTRINGENTE

POLIFORA
TUBO DI PROT
PER

TAPPO DI CHIUSURA TERMORESTRINGENTE (22" - 16") PER TUBO DI PROTEZIONE

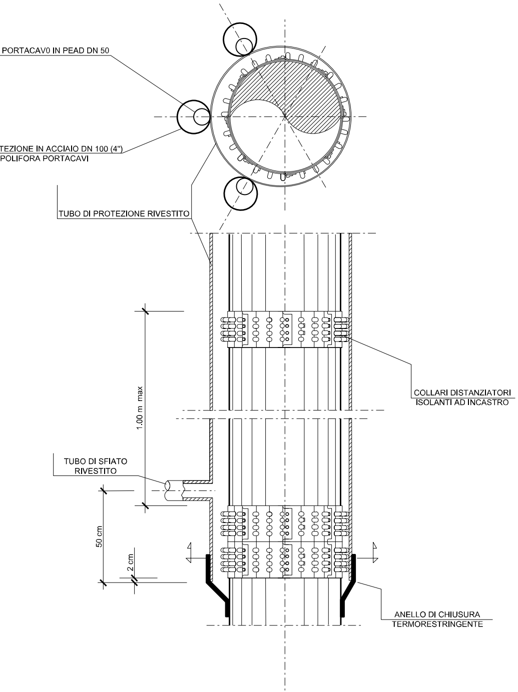
PORTACAV0 IN PEAD DN 50
TEZIONE IN ACCIAIO DN 100 (4")
POLIFORA PORTACAVI
TUBO DI PROTEZIONE RIVESTITO
COLLARI DISTANZIATORI
ISOLANTI AD INCASTRO
1.00 m max
TUBO DI SFIATO
RIVESTITO
50 cm
2 cm
ANELLO DI CHIUSURA
TERMORESTRINGENTE

(PARTICOLARE A) BEOLE DI PROTEZIONE IN CLS FUORI SCALA (secondo GASD C.13.40.80.07)

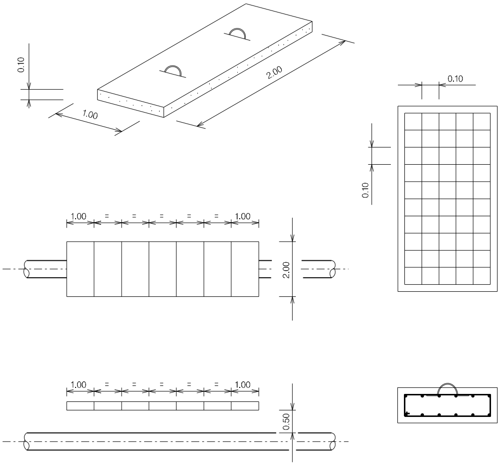
0.10
1.00
2.00
0.10
0.10
1.00
=
=
=
=
=
1.00
2.00
1.00
=
=
=
=
=
1.00
0.50

MATERIALE:
CEMENTO RcK ⩾ 25 N/mm^2 (25O Kg/cm^2)
FERRO Feb 44 k CONTROLLATO IN STABILIMENTO

ARMATURA:
DOPPIA MAGLIA QUADRATA Ø 8 mm
MAGLIA 0.10 x 0.10

LE MISURE SONO ESPRESSE IN METRI

SEZIONE X-X

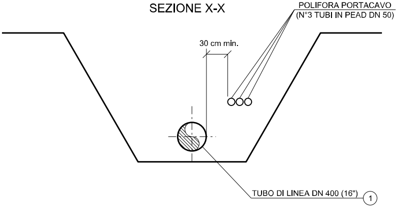
POLIFORA PORTACAVO
(N°3 TUBI IN PEAD DN 50)
30 cm min.
TUBO DI LINEA DN 400 (16")
1

SEZIONE H-H

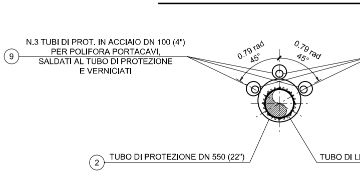
9
N.3 TUBI DI PROT. IN ACCIAIO DN 100 (4")
PER POLIFORA PORTACAVI,
SALDATI AL TUBO DI PROTEZIONE
E VERNICIATI
0.79 rad
45°
0.79 rad
45°
2
TUBO DI PROTEZIONE DN 550 (22")
TUBO DI L

SEZIONE Y-Y

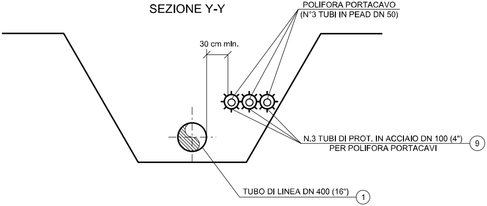
POLIFORA PORTACAVO
(N°3 TUBI IN PEAD DN 50)
30 cm min.
N.3 TUBI DI PROT. IN ACCIAIO DN 100 (4")
PER POLIFORA PORTACAVI
9
TUBO DI LINEA DN 400 (16")
1

SEZIONE K-K

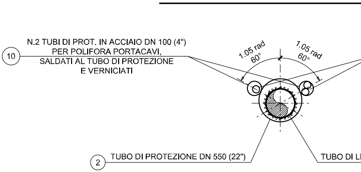
10
N.2 TUBI DI PROT. IN ACCIAIO DN 100 (4")
PER POLIFORA PORTACAVI,
SALDATI AL TUBO DI PROTEZIONE
E VERNICIATI
1.05 rad
60°
1.05 rad
60°
2
TUBO DI PROTEZIONE DN 550 (22")
TUBO DI L

SEZIONE Z-Z

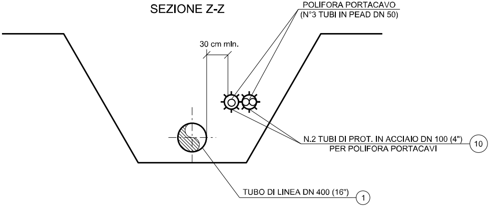
POLIFORA PORTACAVO
(N°3 TUBI IN PEAD DN 50)
30 cm min.
N.2 TUBI DI PROT. IN ACCIAIO DN 100 (4")
PER POLIFORA PORTACAVI
10
TUBO DI LINEA DN 400 (16")
1

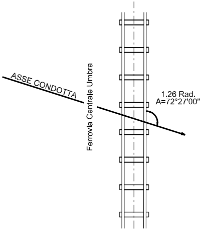
ASSE CONDOTTA
Ferrovia Centrale Umbra
1.26 Rad.
A=72°27'00"

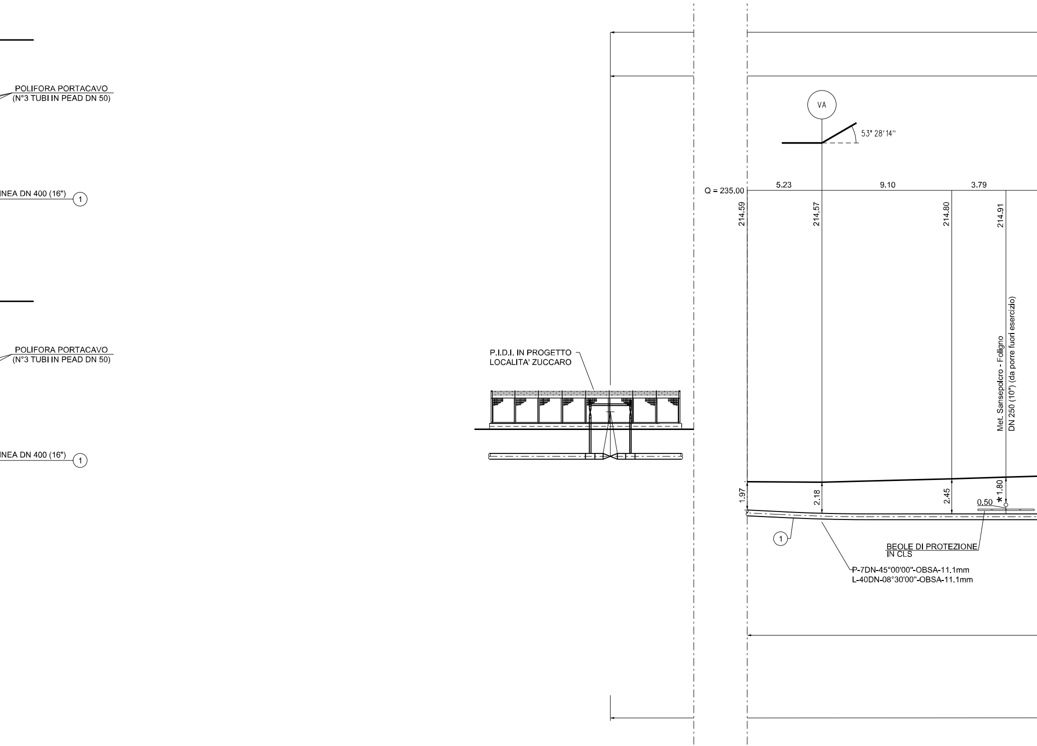
POLIFORA PORTACAVO
(N°3 TUBI IN PEAD DN 50)
INEA DN 400 (16")
1
POLIFORA PORTACAVO
(N°3 TUBI IN PEAD DN 50)
INEA DN 400 (16")
1
P.I.D.I. IN PROGETTO
LOCALITA' ZUCCARO
VA
53° 28' 14''
Q = 235.00
5.23
9.10
3.79
214.59
214.57
214.80
214.91
Met. Sansepolcro - Foligno
DN 250 (10") (da porre fuori esercizio)
1.97
2.18
2.45
1.80
0.50
*
1
BEOLE DI PROTEZIONE
IN CLS
P-7DN-45°00'00"-OBSA-11.1mm
L-40DN-08°30'00"-OBSA-11.1mm

DISTANZA TRA I PUNTI DI INTERCETTAZIONE = 1914.35 m

1866.30 m

1.58 m

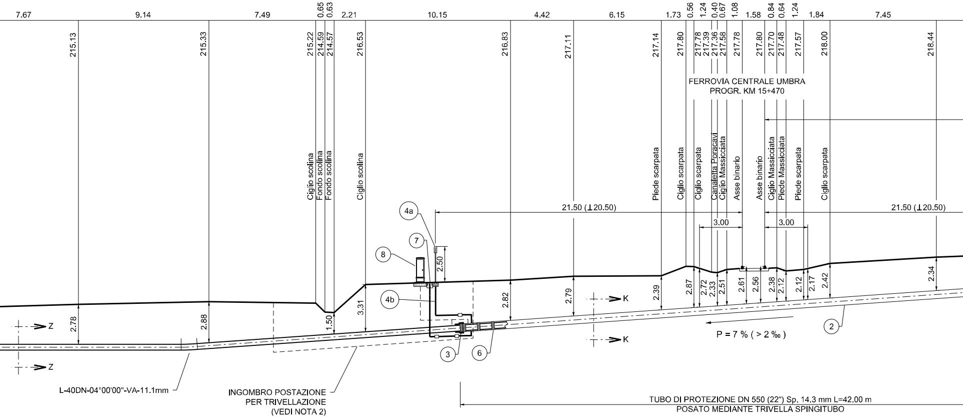

7.67
9.14
7.49
0.65
0.63
2.21
10.15
4.42
6.15
1.73
0.56
1.24
0.40
0.67
1.08
1.58
0.84
0.64
1.24
1.84
7.45
215.13
215.33
215.22
214.59
214.57
216.53
216.83
217.11
217.14
217.80
217.78
217.39
217.36
217.58
217.78
217.80
217.70
217.48
217.57
218.00
218.44
FERROVIA CENTRALE UMBRA
PROGR. KM 15+470
Ciglio scolina
Fondo scolina
Fondo scolina
Ciglio scolina
Piede scarpata
Ciglio scarpata
Ciglio scarpata
Canaletta Poracavi
Ciglio Massicciata
Asse binario
Asse binario
Ciglio Massicciata
Piede Massicciata
Piede scarpata
Ciglio scarpata
21.50 (⊥20.50)
21.50 (⊥20.50)
3.00
3.00
4a
7
8
4b
2.50
2.78
2.88
1.50
3.31
2.82
2.79
2.39
2.87
2.72
2.33
2.51
2.61
2.56
2.38
2.12
2.12
2.17
2.42
2.34
Z
Z
K
K
P = 7 % (> 2 ‰)
2
3
6
L-40DN-04°00'00"-VA-11.1mm
INGOMBRO POSTAZIONE
PER TRIVELLAZIONE
(VEDI NOTA 2)
TUBO DI PROTEZIONE DN 550 (22") Sp. 14.3 mm L=42.00 m
POSATO MEDIANTE TRIVELLA SPINGITUBO

N.2 TUBI PORTACAVO IN ACCIAIO DN 100 (4") Sp. 5.2 mm

SEZ. A-B scala 1 : 200

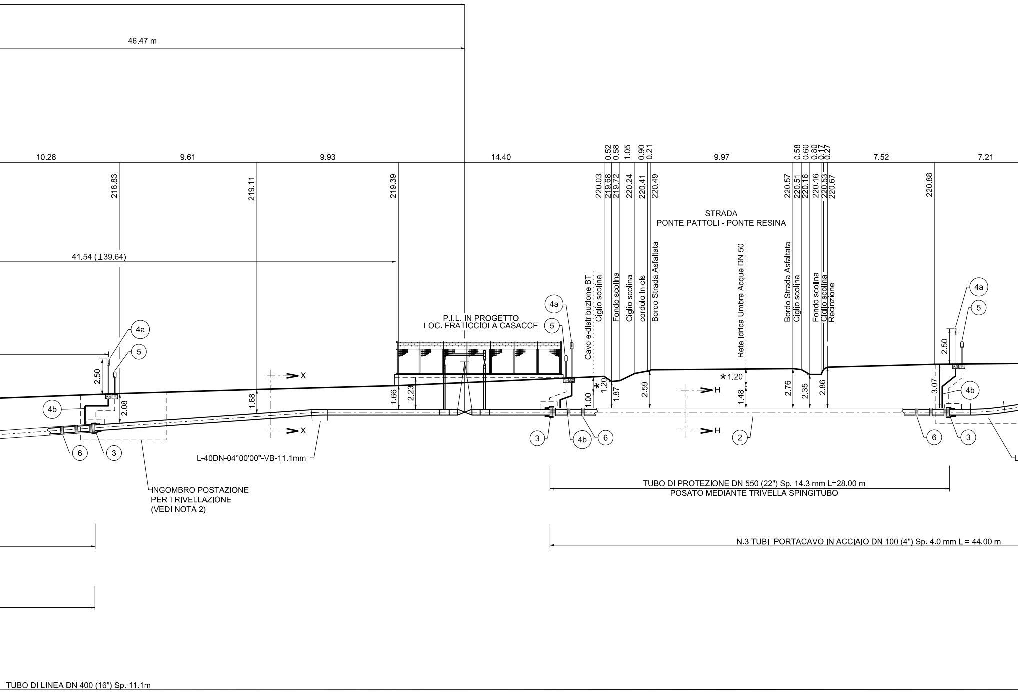
46.47 m
10.28
9.61
9.93
14.40
0.52
0.58
1.05
0.90
0.21
9.97
0.58
0.60
0.80
0.17
0.27
7.52
7.21
218.83
219.11
219.39
220.03
219.68
219.72
220.24
220.41
220.49
220.57
220.51
220.16
220.16
220.53
220.67
220.88
STRADA
PONTE PATTOLI - PONTE RESINA
41.54 (⊥39.64)
Cavo e-distribuzione BT
Ciglio scolina
Fondo scolina
Ciglio scolina
cordolo in cls
Bordo Strada Asfaltata
Rete Idrica Umbra Acque DN 50
Bordo Strada Asfaltata
Ciglio scolina
Fondo scolina
Ciglio scolina
Recinzione
P.I.L. IN PROGETTO
LOC. FRATICCIOLA CASACCE
4a
5
4b
6
3
2
2.50
2.08
1.68
1.66
2.23
*
1.20
1.00
1.87
2.59
*1.20
1.48
2.76
2.35
2.86
3.07
X
X
H
H
L-40DN-04°00'00"-VB-11.1mm
INGOMBRO POSTAZIONE
PER TRIVELLAZIONE
(VEDI NOTA 2)
TUBO DI PROTEZIONE DN 550 (22") Sp. 14.3 mm L=28.00 m
POSATO MEDIANTE TRIVELLA SPINGITUBO
N.3 TUBI PORTACAVO IN ACCIAIO DN 100 (4") Sp. 4.0 mm L = 44.00 m
TUBO DI LINEA DN 400 (16") Sp. 11.1m

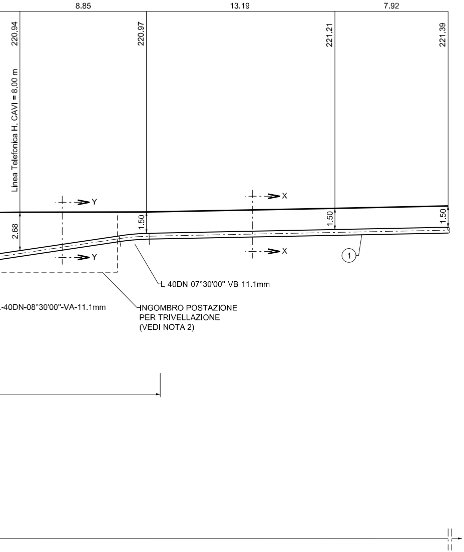
8.85
13.19
7.92
220.94
220.97
221.21
221.39
Linea Telefonica H. CAVI = 8.00 m
Y
Y
X
X
1.50
1.50
1.50
2.68
1
L-40DN-07°30'00"-VB-11.1mm
-40DN-08°30'00"-VA-11.1mm
INGOMBRO POSTAZIONE
PER TRIVELLAZIONE
(VEDI NOTA 2)

NOTA 1:

PRIMA DELL'ESECUZIONE DEI LAVORI DOVRANNO ESSERE CONSULTATI GLI ENTI INTERESSATI PER ACCERTARE L'ESISTENZA ED EVENTUALMENTE L'UBICAZIONE DI SERVIZI NEL SOTTOSUOLO

NOTA 2:

LE DIMENSIONI DELLE BUCHE NELLE QUALI RICAVARE LE POSTAZIONI DI SPINTA E RICEVIMENTO DOVRANNO ESSERE ESPLICITATE NEL DISEGNO DI DETTAGLIO A CURA DELL'APPALTATORE.
LE BUCHE DOVRANNO ESSERE DOTATE DI SISTEMA DI BLINDAGGIO QUALI PALANCOLATI METALLICI O SISTEMI EQUIVALENTI.

TABELLA ANNOTAZIONI

①	Tubo di acciaio grado EN L360 NB/MB DN 400 (16") De 406,4 sp. 11,1 mm costruito secondo tab. GASD A.01.01.15 rivestito in Polietilene sp. 2,2 mm	
②	Tubo di protezione in acciaio grado EN L415 NB/MB DN 550 (22") De 559,0 mm sp. 14.3 mm costruito secondo tab. GASD A.01.04.01 rivestito in Polietilene sp. 2,5 mm	70.00 m
③	Anello di chiusura termorestringente DN 400 (16") x DN 550 (22") costruito secondo tab. GASD A.09.02.11	n. 4
(4a)	Apparecchiatura di sfiato e presa di segnalazione fuga gas Tipo2 costruito secondo tab. GASD A.09.06.02	n. 4
(4b)	Tubo di sfiato in Fe 33 UNI 7287/74 DN 80 (3") sp. 2,9 mm costruito secondo tab. GASD A.01.03.01	20.00 m
⑤	Punto di misura P.E. a cassetta piantana costruito secondo Tab. GASD A.07.01.05	n. 3
⑥	Distanziatori isolanti a collare con fissaggio ad incastro	
	Tubo di linea DN 400 (16") anelli	n. 76
	Tubo portacavo DN 100 (4") anelli	n. 48
	Tubo di sfiato DN 80 (3") anelli	n. 10
⑦	Apparecchiatura di spurgo costruita secondo tab. GASD A9.06.02	n.1
	Chiusino di controllo costruito secondo tab. GASD. A9.22.01	n.1
	Tubo di spurgo in Fe 33 UNI 7287/74 DN 80 (3") sp. 3.0 mm costruito secondo tab. GASD A.01.03.01	10.00 m
⑧	Armadio di controllo in vetroresina secondo Tab. GASD A 07.01.11	n.1
⑨	Tubo portacavo in acciaio DN 100 (4") sp. 4,0 mm	132.00 m
⑩	Tubo portacavo in acciaio DN 100 (4") sp. 5,2 mm	

*

PRIMA DI PROCEDERE CON L'ESECUZIONE DEGLI SCAVI E' NECESSARIO ACCERTARE L'ESATTA UBICAZIONE PLANO-ALTIMETRICA DI TUTTI I SERVIZI INTERRATI INTERFERENTI

L'INDAGINE ANDRA' SVOLTA MEDIANTE L'ESECUZIONE DI SAGGI A MANO ED ALLA PRESENZA DI RAPPRESENTANTI DELL'ENTE PROPRIETARIO

PARTICOLARE SPURGO DEL TUBO DI PROTEZIONE

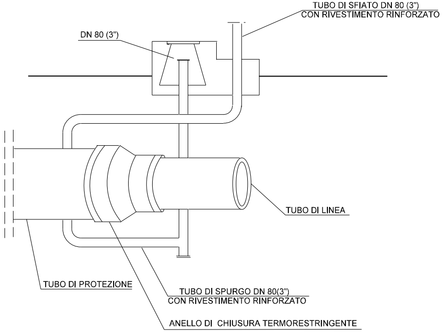
TUBO DI SFIATO DN 80 (3")
CON RIVESTIMENTO RINFORZATO
DN 80 (3")
TUBO DI LINEA
TUBO DI PROTEZIONE
TUBO DI SPURGO DN 80(3")
CON RIVESTIMENTO RINFORZATO
ANELLO DI CHIUSURA TERMORESTRINGENTE

L'APPARECCHIATURA DI SPURGO DEL TUBO DI PROTEZIONE (PUO' ESSERE INSTALLATA IN POZZETTO A DISTANZA COMPRESA FRA I 10.00m E 20.00m DALLA PIU' VICINA ROTAIA). A DISTANZA SUPERIORE A 20.00m PUO' ESSERE INSTALLATA FUORI TERRA O IN POZZETTO.

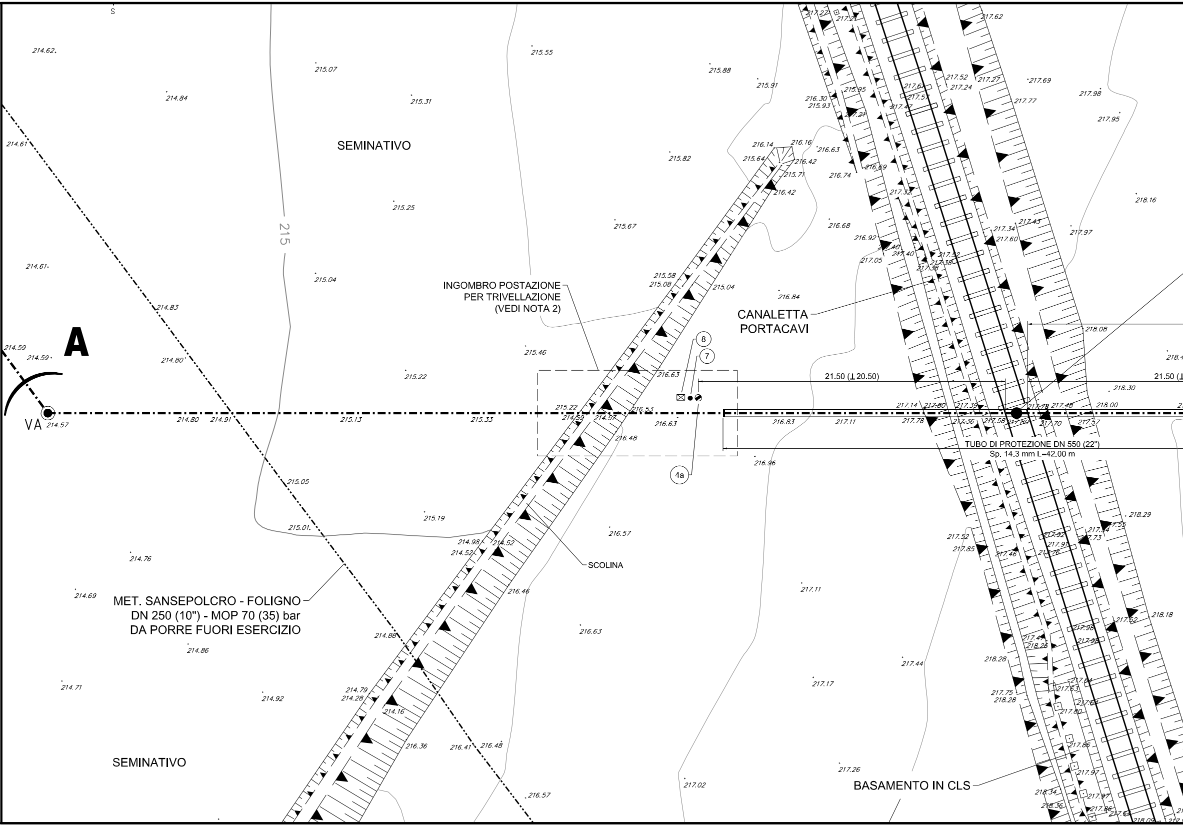
SEMINATIVO
215
INGOMBRO POSTAZIONE
PER TRIVELLAZIONE
(VEDI NOTA 2)
CANALETTA
PORTACAVI
A
VA
8
7
4a
21.50 (⊥20.50)
21.50 (⊥
TUBO DI PROTEZIONE DN 550 (22")
Sp. 14,3 mm L=42.00 m
SCOLINA
MET. SANSEPOLCRO - FOLIGNO
DN 250 (10") - MOP 70 (35) bar
DA PORRE FUORI ESERCIZIO
SEMINATIVO
BASAMENTO IN CLS
214.62
215.07
215.55
215.88
215.91
214.84
215.31
214.61
215.82
215.25
215.67
214.61
215.04
215.58
215.08
215.04
216.84
214.83
214.59
214.59
214.80
215.46
215.22
216.63
214.57
214.80
214.91
215.13
215.33
215.22
214.59
214.57
216.53
216.63
216.48
216.83
217.11
217.78
216.96
215.05
215.01
215.19
214.98
214.52
214.52
216.57
214.76
214.69
216.46
217.11
216.63
214.88
214.86
214.71
214.92
214.79
214.28
214.16
216.36
216.41
216.48
216.57
217.02
217.26
217.44
217.17
218.08
218.30
218.00
218.29
218.18
218.16
217.97
217.98
217.95
217.69
217.62

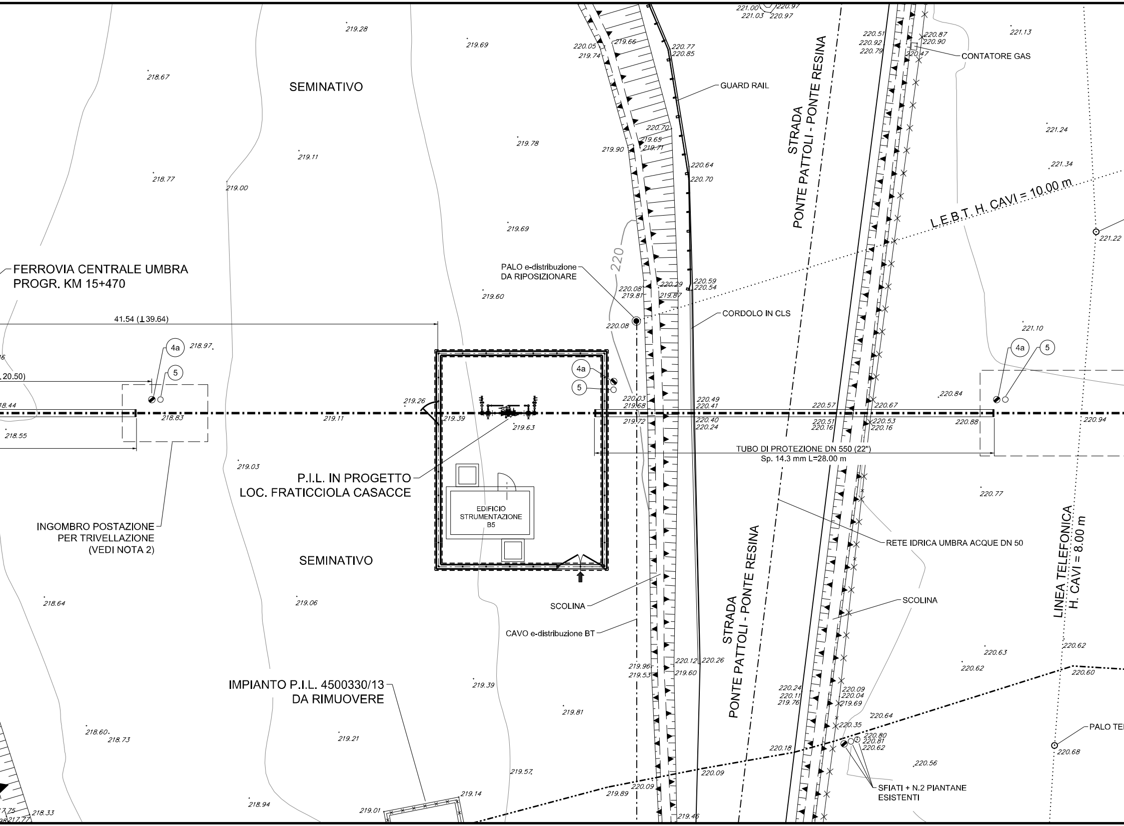
SEMINATIVO
FERROVIA CENTRALE UMBRA
PROGR. KM 15+470
41.54 (⊥39.64)
20.50)
4a
5
P.I.L. IN PROGETTO
LOC. FRATICCIOLA CASACCE
EDIFICIO
STRUMENTAZIONE
B5
INGOMBRO POSTAZIONE
PER TRIVELLAZIONE
(VEDI NOTA 2)
SEMINATIVO
IMPIANTO P.I.L. 4500330/13
DA RIMUOVERE
PALO e-distribuzione
DA RIPOSIZIONARE
220
GUARD RAIL
CORDOLO IN CLS
STRADA
PONTE PATTOLI - PONTE RESINA
L.E.B.T. H. CAVI = 10.00 m
CONTATORE GAS
TUBO DI PROTEZIONE DN 550 (22")
Sp. 14.3 mm L=28.00 m
RETE IDRICA UMBRA ACQUE DN 50
SCOLINA
CAVO e-distribuzione BT
SCOLINA
STRADA
PONTE PATTOLI - PONTE RESINA
LINEA TELEFONICA
H. CAVI = 8.00 m
PALO TE
SFIATI + N.2 PIANTANE
ESISTENTI
219.28
219.69
218.67
219.78
219.11
218.77
219.00
219.69
219.60
218.97
218.44
218.83
218.55
219.26
219.11
219.39
219.63
219.03
218.64
219.06
219.39
219.81
218.60
218.73
219.21
219.57
219.14
219.01
218.94
218.33
220.05
219.74
219.66
220.77
220.85
220.70
219.65
219.71
219.90
220.64
220.70
220.08
219.81
220.29
219.87
220.59
220.54
220.08
220.03
219.68
219.72
220.49
220.41
220.40
220.24
219.96
219.53
220.12
219.60
220.26
220.09
219.89
219.46
221.00
221.03
220.97
220.97
220.51
220.92
220.79
220.87
220.90
220.47
221.13
221.24
221.34
221.22
221.10
220.84
220.57
220.67
220.51
220.16
220.53
220.16
220.88
220.94
220.77
220.63
220.62
220.62
220.60
220.24
220.11
219.76
220.09
220.04
219.69
220.64
220.35
220.80
220.81
220.62
220.18
220.56
220.68

DISEGNI DI RIFERIMENTO	N.

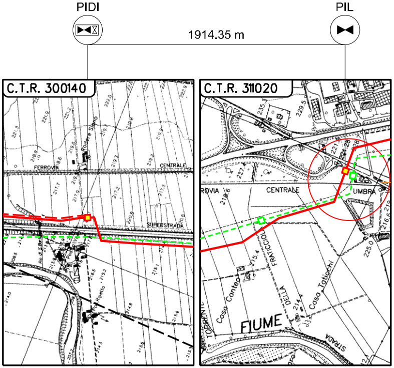
PIDI
PIL
1914.35 m
C.T.R. 300140
C.T.R. 311020
FERROVIA
CENTRALE
SUPERSTRADA
ROVIA
CENTRALE
UMBRA
FRATICCIOLA
Caso Contea
Caso Totticchi
DELLA
FIUME
TORRENTE
STRADA

COROGRAFIA Scala 1:10000
Foglio: C.T.R. - 300140 - 311020

LEGENDA:

🟥 ━━	Metanodotto in progetto
- - - -	Metanodotto da porre fuori esercizio
— — —	Metanodotto in progetto da altra opera

DOTT. ING. LUMINARI MARCO N. 1332

PIANO QUOTATO Scala 1:200

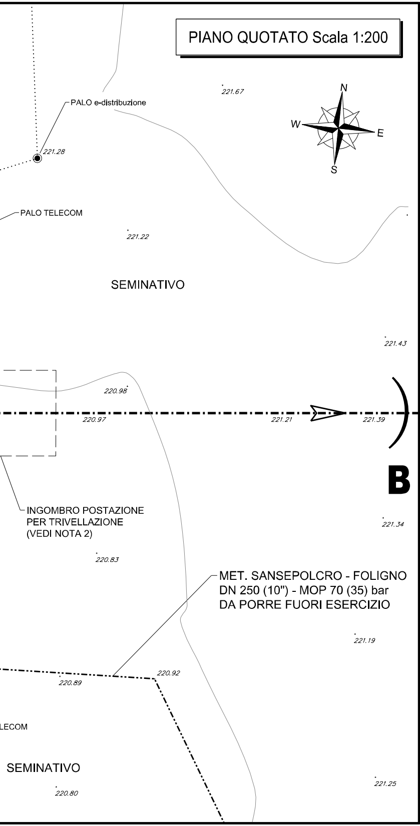
N
W
E
S
221.67
PALO e-distribuzione
221.28
PALO TELECOM
221.22
SEMINATIVO
221.43
220.98
220.97
221.21
221.39
B
INGOMBRO POSTAZIONE
PER TRIVELLAZIONE
(VEDI NOTA 2)
221.34
220.83
MET. SANSEPOLCRO - FOLIGNO
DN 250 (10") - MOP 70 (35) bar
DA PORRE FUORI ESERCIZIO
221.19
220.92
220.89
LECOM
SEMINATIVO
221.25
220.80

0	30/09/2021	EMISSIONE	RIGHI A.	BATTISTI	LUMINARI
INDICE	DATA	REVISIONI	ELABORATO	VERIFICATO	APPROVATO

Proprietario snam	Progettista COMIS consulenza materiali - ispezioni - saldatura progettazione - direzione lavori	Disegno AT-20047-L01-34
Metanodotto: MET. SANSEPOLCRO - FOLIGNO DN 400 (16") DP 75 bar		Revisione 0 Comm. Cod. Tec. NR/20047
ATTRAVERSAMENTO FERROVIA CENTRALE UMBRA (PROGR. KM 15+470) E STRADA PONTE PATTOLI - PONTE RESINA		Scala 1:200 sostituisce il sostituito dal

Il presente disegno e' di proprieta' aziendale - La societa' tutelera' i propri diritti a termine di legge.