LEGENDA MOVIMENTI TERRA

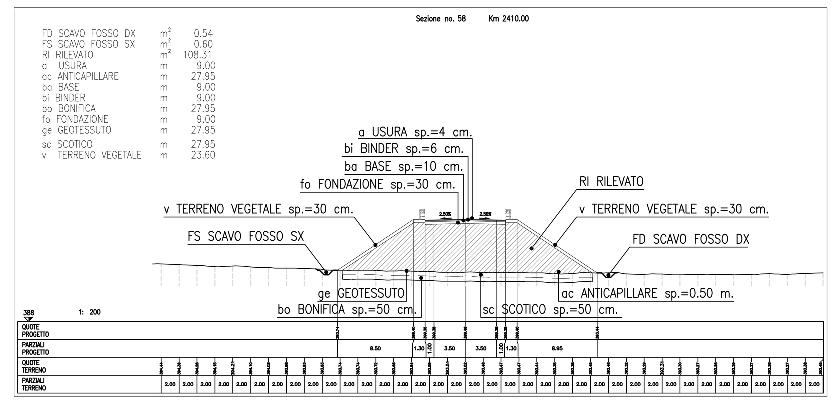

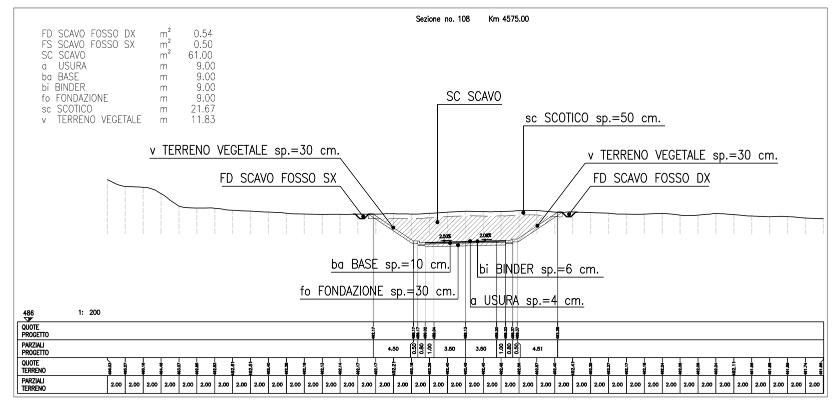

Sezione no. 73 Km 3100.00

FD SCAVO FOSSO DX	m²	0.62
FS SCAVO FOSSO SX	m²	1.41
RI RILEVATO	m²	2.15
SC SCAVO	m²	12.81
a USURA	m	9.01
ac ANTICAPILLARE	m	3.68
ba BASE	m	9.02
bi BINDER	m	9.02
bo BONIFICA	m	3.68
fo FONDAZIONE	m	9.02
ge GEOTESSUTO	m	3.68
sc SCOTICO	m	15.62
v TERRENO VEGETALE	m	6.11

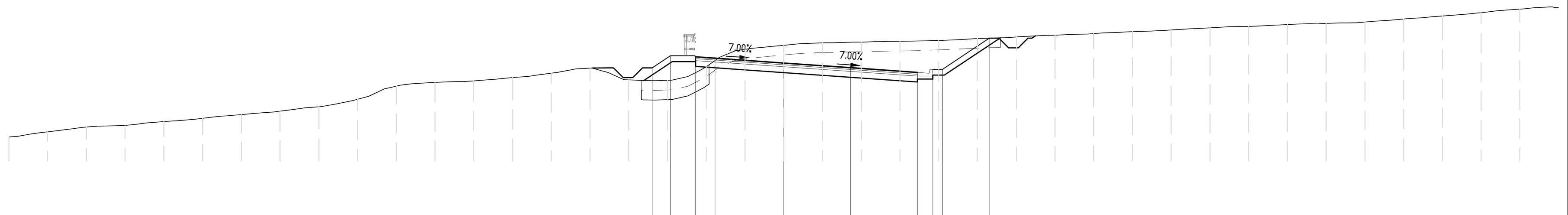

415 1: 200

QUOTE PROGETTO	423.80, 424.43, 424.38, 424.31, 424.06, 423.82, 423.58, 423.73, 423.73, 425.33
PARZIALI PROGETTO	0.94, 1.30, 1.00, 3.55, 3.45, 3.45, 0.80, 0.50, 2.41
QUOTE TERRENO	420.24, 420.50, 420.75, 420.83, 421.03, 421.20, 421.39, 421.57, 421.79, 422.18, 422.86, 423.06, 423.13, 423.31, 423.53, 423.79, 423.18, 423.16, 423.87, 424.76, 424.97, 425.09, 425.13, 425.18, 425.22, 425.31, 425.40, 425.49, 425.57, 425.67, 425.76, 425.87, 425.94, 426.04, 426.10, 426.16, 426.33, 426.48, 426.65, 426.83
PARZIALI TERRENO	2.00, 2.00

Sezione no. 76 Km 3184.85

a USURA	m	9.00
ba BASE	m	9.00
bi BINDER	m	9.00

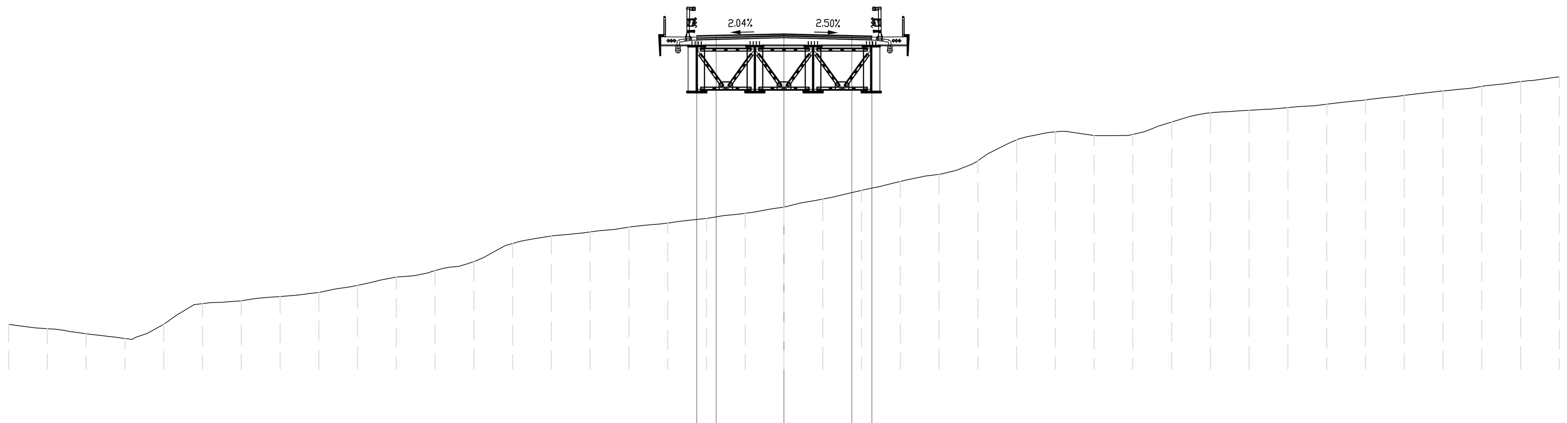

409 1: 200

QUOTE PROGETTO	430.19, 430.21, 430.28, 430.19, 430.17
PARZIALI PROGETTO	1.00, 3.50, 3.50, 1.04
QUOTE TERRENO	415.31, 415.08, 414.81, 414.57, 415.31, 416.37, 416.52, 416.74, 416.95, 417.32, 417.74, 418.08, 418.54, 419.48, 419.86, 420.07, 420.32, 420.53, 420.77, 421.03, 421.36, 421.77, 422.22, 422.68, 423.04, 423.74, 424.82, 425.24, 425.05, 425.10, 425.74, 426.22, 426.35, 426.49, 426.66, 426.88, 427.11, 427.34, 427.58, 427.82, 428.07
PARZIALI TERRENO	2.00, 2.00

Sezione no. 74 Km 3139.29

FD SCAVO FOSSO DX	m²	2.02
FS SCAVO FOSSO SX	m²	0.26
RI RILEVATO	m²	42.53
a USURA	m	9.01
ac ANTICAPILLARE	m	21.24
ba BASE	m	9.02
bi BINDER	m	9.02
bo BONIFICA	m	21.24
fo FONDAZIONE	m	9.02
ge GEOTESSUTO	m	21.24
sc SCOTICO	m	21.24
v TERRENO VEGETALE	m	14.48

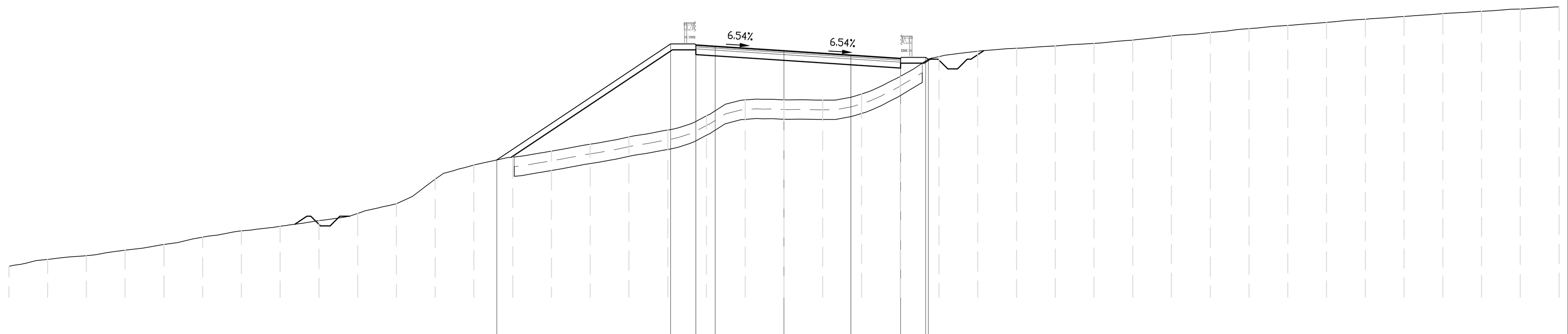

410 1: 200

QUOTE PROGETTO	421.07, 427.05, 427.00, 426.94, 426.71, 426.48, 426.31, 426.36, 426.27
PARZIALI PROGETTO	8.97, 1.30, 1.00, 3.55, 3.45, 2.57, 1.30, 0.13
QUOTE TERRENO	415.59, 415.95, 416.14, 416.42, 416.72, 417.09, 417.42, 417.65, 417.95, 418.32, 418.82, 420.08, 420.81, 421.22, 421.53, 421.89, 422.26, 422.62, 423.34, 424.17, 424.17, 424.16, 424.47, 425.38, 426.40, 426.68, 426.83, 426.95, 427.08, 427.25, 427.47, 427.64, 427.84, 428.01, 428.16, 428.33, 428.47, 428.62, 428.74, 428.85, 428.97
PARZIALI TERRENO	2.00, 2.00

Sezione no. 77 Km 3220.00

a USURA	m	9.00
ba BASE	m	9.00
bi BINDER	m	9.00

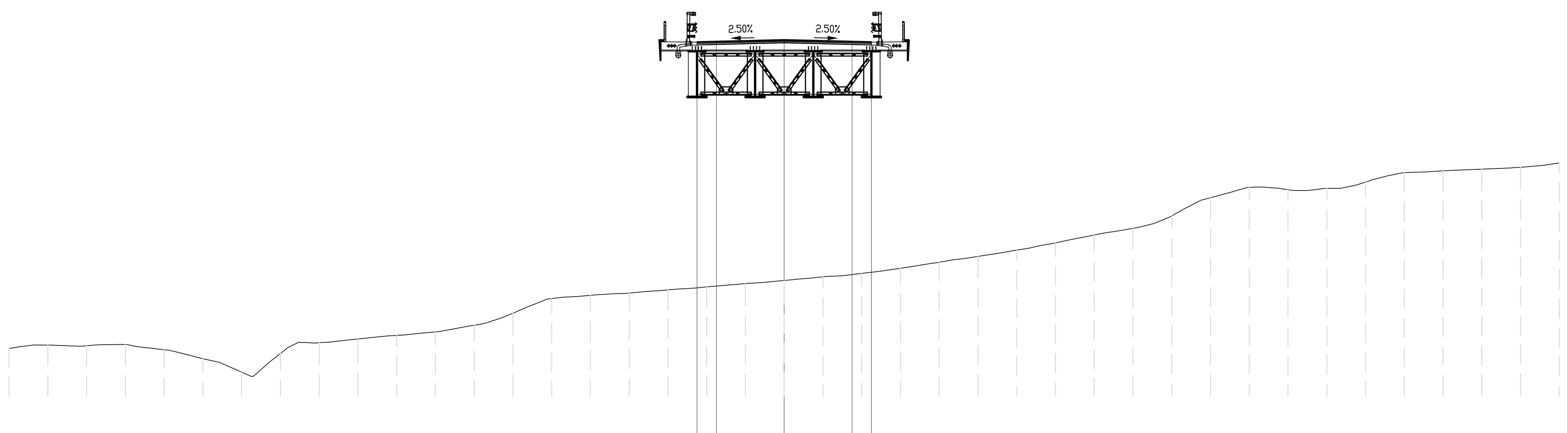

411 1: 200

QUOTE PROGETTO	433.30, 433.33, 433.42, 433.33, 433.30
PARZIALI PROGETTO	1.00, 3.50, 3.50, 1.00
QUOTE TERRENO	417.47, 417.64, 417.61, 417.67, 417.40, 416.94, 416.24, 417.20, 417.77, 417.95, 418.14, 418.32, 418.66, 419.29, 420.04, 420.21, 420.33, 420.49, 420.65, 420.82, 420.98, 421.17, 421.34, 421.61, 421.92, 422.22, 422.54, 422.92, 423.32, 423.67, 424.31, 425.25, 425.78, 425.66, 425.73, 426.06, 426.54, 426.64, 426.72, 426.82, 427.04
PARZIALI TERRENO	2.00, 2.00

Sezione no. 75 Km 3162.00

RI RILEVATO	m²	53.04
a USURA	m	9.00
ba BASE	m	9.00
bi BINDER	m	9.00

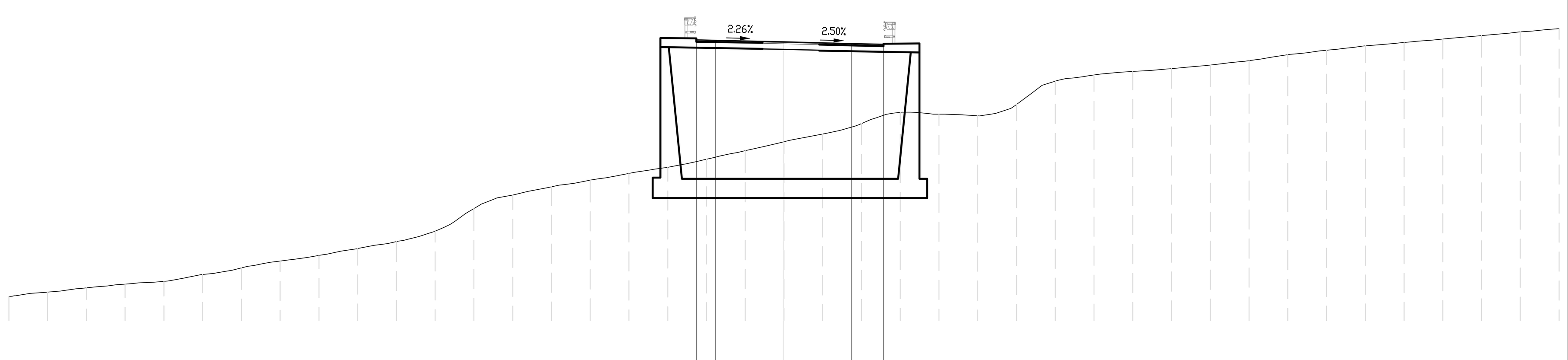

410 1: 200

QUOTE PROGETTO	428.52, 428.50, 428.42, 428.33, 428.29
PARZIALI PROGETTO	1.00, 3.52, 3.48, 1.66
QUOTE TERRENO	415.24, 415.48, 415.69, 415.88, 416.03, 416.38, 416.72, 417.08, 417.37, 417.73, 418.08, 418.62, 419.80, 420.49, 420.92, 421.27, 421.62, 421.93, 422.35, 422.79, 423.25, 423.65, 424.19, 424.77, 424.68, 424.60, 425.18, 426.39, 426.71, 426.89, 427.04, 427.22, 427.45, 427.76, 427.99, 428.21, 428.39, 428.57, 428.75, 428.94, 429.10
PARZIALI TERRENO	2.00, 2.00

Sezione no. 78 Km 3270.00

a USURA	m	9.00
ba BASE	m	9.00
bi BINDER	m	9.00

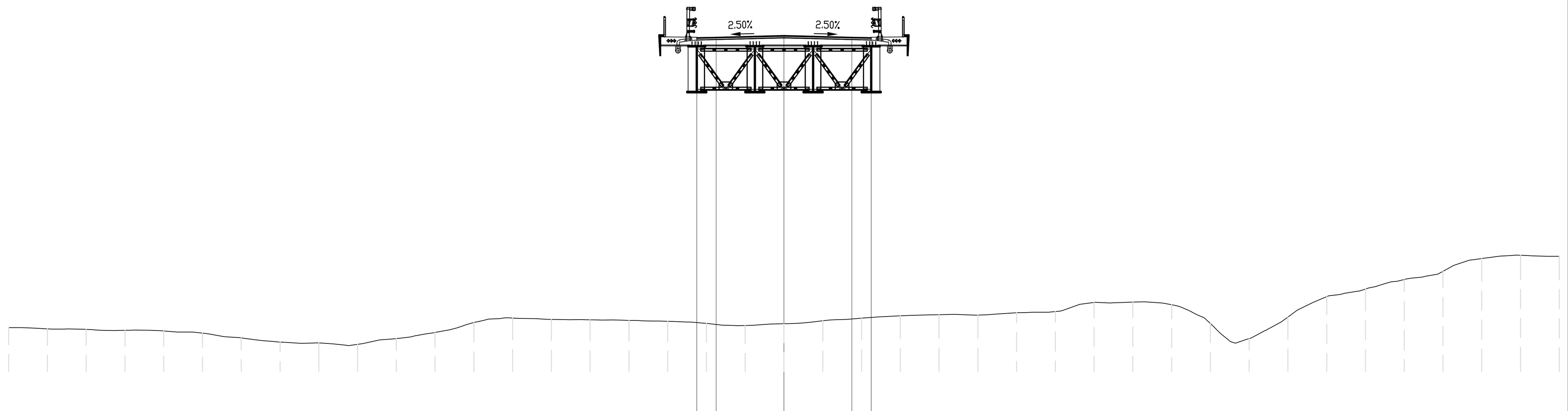

417 1: 200

QUOTE PROGETTO	438.23, 438.25, 438.34, 438.25, 438.23
PARZIALI PROGETTO	1.00, 3.50, 3.50, 1.00
QUOTE TERRENO	423.27, 423.20, 423.17, 423.12, 423.09, 422.98, 422.73, 422.52, 422.47, 422.40, 422.70, 423.01, 423.53, 423.76, 423.68, 423.66, 423.64, 423.59, 423.48, 423.38, 423.47, 423.62, 423.75, 423.87, 423.93, 423.91, 424.03, 424.09, 424.56, 424.58, 424.45, 423.48, 422.69, 423.81, 424.86, 425.26, 425.75, 426.17, 426.83, 427.00, 426.95
PARZIALI TERRENO	2.00, 2.00

COMMITTENTE:

RFI RETE FERROVIARIA ITALIANA
GRUPPO FERROVIE DELLO STATO ITALIANE

PROGETTAZIONE:

ITALFERR
GRUPPO FERROVIE DELLO STATO ITALIANE

U.O. INFRASTRUTTURE NORD

PROGETTO DEFINITIVO

DIRETTRICE FERROVIARIA MESSINA - CATANIA - PALERMO
NUOVO COLLEGAMENTO PALERMO - CATANIA

RADDOPPIO TRATTA FIUMETORTO - LERCARA DIRAMAZIONE
LOTTO 1+2

VIABILITA'

NV20 - Nuova viabilità di collegamento Roccapalumba-Lercara
Sezioni trasversali - Tav. 13/24

SCALA: 1:200

COMMESSA	LOTTO	FASE	ENTE	TIPO DOC.	OPERA/DISCIPLINA	PROGR.	REV.
RS3Z	00	D	26	W9	NV2000	013	C

Rev.	Descrizione	Redatto	Data	Verificato	Data	Approvato	Data	Autorizzato Data
A	EMISSIONE ESECUTIVA	C. INTEGRA	Gennaio 2020	L. STOPPINI	Gennaio 2020	A. BARRECA	Gennaio 2020	F. SACCHI Settembre 2021
B	1° AGG. A CONSEGNA CSLLPP	C. INTEGRA	Maggio 2020	L. STOPPINI	Maggio 2020	A. BARRECA	Maggio 2020	
C	AGGIORNAMENTO PER CDS	C. INTEGRA	Settembre 2021	L. STOPPINI	Settembre 2021	A. BARRECA	Settembre 2021	

File: RS3Z00D26W9NV2000013C.DWG

n. Elab.:

SCALA DI STAMPA: 1=1