Sezione no. P1 Km 29045.00 (Binario Pari)

FS SCAVO FOSSO SX	m²	0.75
RI RILEVATO	m²	253.53
a USURA	m	9.00
ac ANTICAPILLARE	m	49.05
ba BASE	m	13.87
bi BINDER	m	9.00
bo BONIFICA	m	49.05
fo FONDAZIONE	m	9.30
ge GEOTESSUTO	m	49.05
ma MARCIAPIEDE	m	4.05
sc SCOTICO	m	49.05
v TERRENO VEGETALE	m	7.88

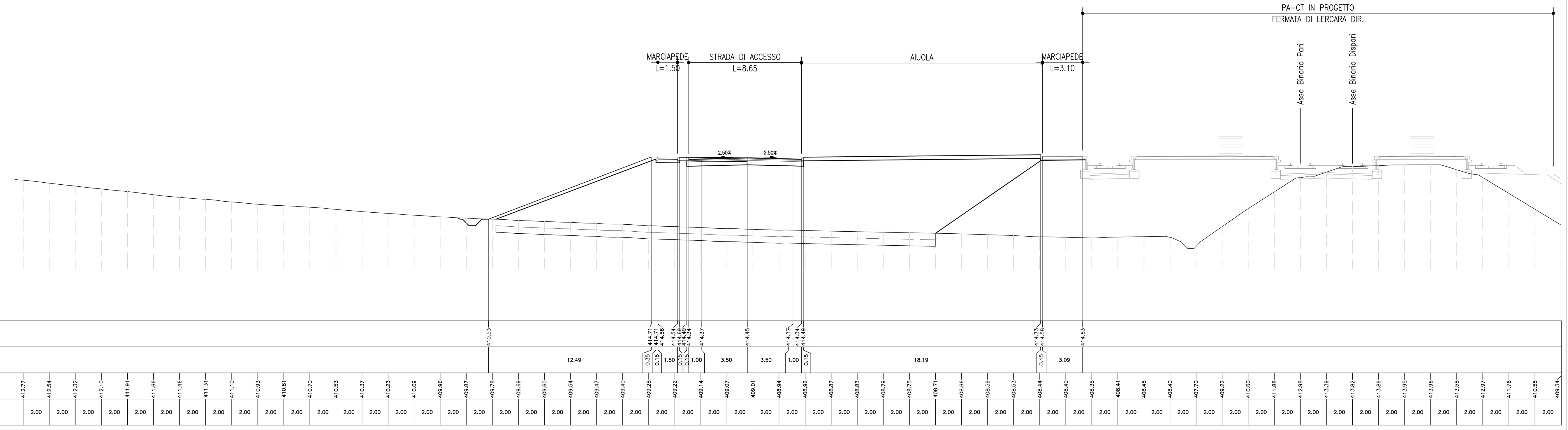

Sezione no. P2 Km 29125.00 (Binario Pari)

FS SCAVO FOSSO SX	m²	0.65
RI RILEVATO	m²	285.00
a USURA	m	29.40
ac ANTICAPILLARE	m	50.80
ba BASE	m	51.32
bo BONIFICA	m	50.80
fo FONDAZIONE	m	34.80
ge GEOTESSUTO	m	50.80
ma MARCIAPIEDE	m	21.10
sc SCOTICO	m	50.80
v TERRENO VEGETALE	m	10.25

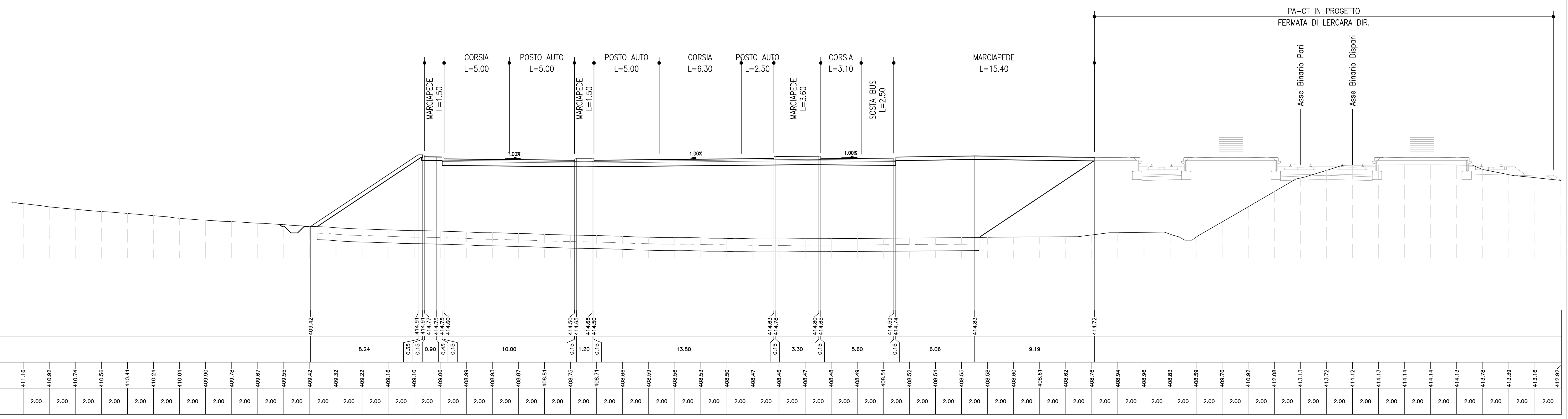

Sezione no. P3 Km 29225.00 (Binario Pari)

FS SCAVO FOSSO SX	m²	0.52
RI RILEVATO	m²	162.94
a USURA	m	34.50
ac ANTICAPILLARE	m	49.12
ba BASE	m	51.32
bi BINDER	m	34.50
bo BONIFICA	m	49.12
fo FONDAZIONE	m	34.80
ge GEOTESSUTO	m	49.12
ma MARCIAPIEDE	m	16.60
sc SCOTICO	m	49.12
v TERRENO VEGETALE	m	5.69

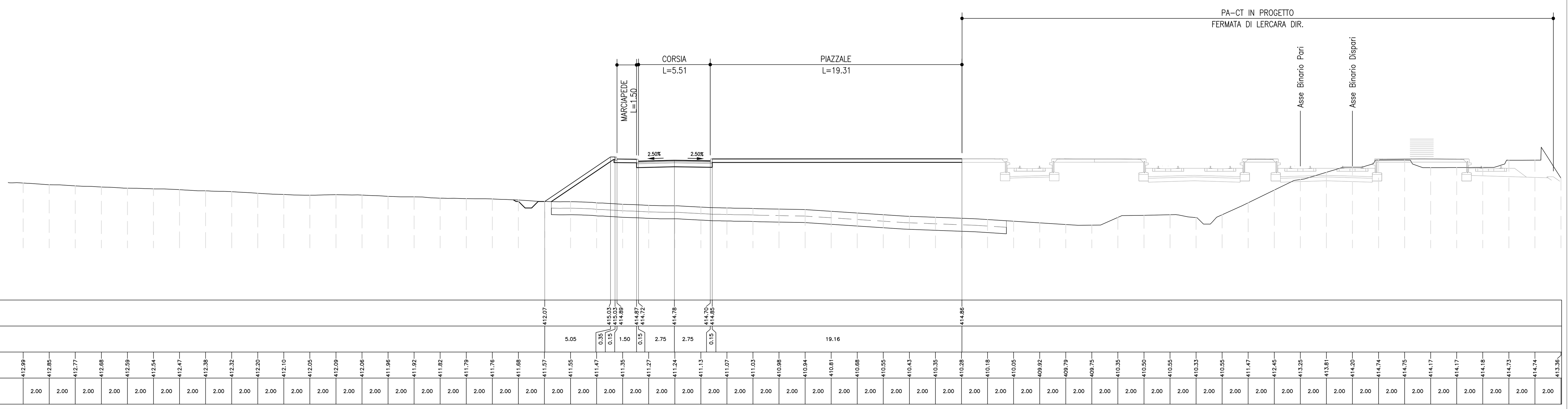

LEGENDA MOVIMENTI TERRA

Sezione no. 58 Km 2410.00

FD SCAVO FOSSO DX	m²	0.54
FS SCAVO FOSSO SX	m²	0.60
RI RILEVATO	m²	108.31
a USURA	m	9.00
ac ANTICAPILLARE	m	27.95
ba BASE	m	9.00
bi BINDER	m	9.00
bo BONIFICA	m	27.95
fo FONDAZIONE	m	9.00
ge GEOTESSUTO	m	27.95
sc SCOTICO	m	27.95
v TERRENO VEGETALE	m	23.60

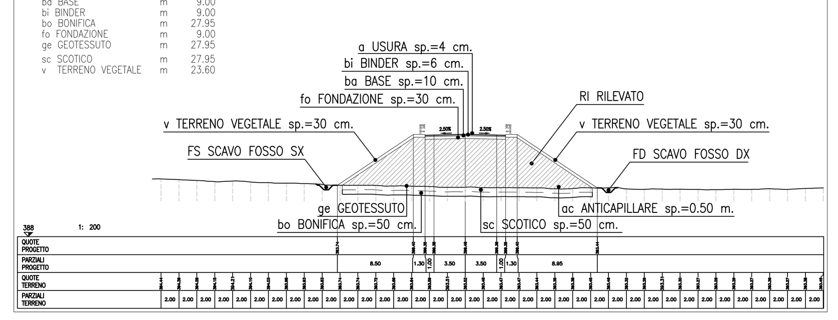

Sezione no. 108 Km 4575.00

FD SCAVO FOSSO DX	m²	0.54
FS SCAVO FOSSO SX	m²	0.50
SC SCAVO	m²	61.00
a USURA	m	9.00
ba BASE	m	9.00
bi BINDER	m	9.00
fo FONDAZIONE	m	9.00
sc SCOTICO	m	21.67
v TERRENO VEGETALE	m	11.83

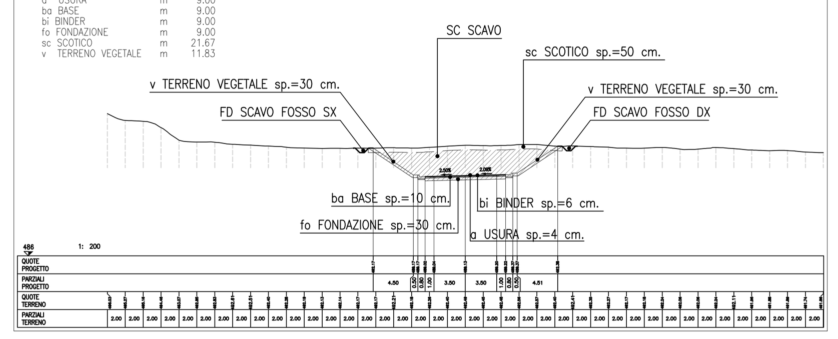

COMMITTENTE:

RFI RETE FERROVIARIA ITALIANA
GRUPPO FERROVIE DELLO STATO ITALIANE

PROGETTAZIONE:

ITALFERR
GRUPPO FERROVIE DELLO STATO ITALIANE

U.O. INFRASTRUTTURE NORD

PROGETTO DEFINITIVO

DIRETTRICE FERROVIARIA MESSINA - CATANIA - PALERMO
NUOVO COLLEGAMENTO PALERMO - CATANIA

RADDOPPIO TRATTA FIUMETORTO - LERCARA DIRAMAZIONE
LOTTO 1+2

VIABILITA'

NV22 - Viabilità di accesso alla Nuova Fermata Lercara dir. e Piazzale di stazione
Piazzale di Stazione - Sezioni trasversali

SCALA: 1:200

COMMESSA	LOTTO	FASE	ENTE	TIPO DOC.	OPERA/DISCIPLINA	PROGR.	REV.
RS3Z	00	D	26	W9	NV2200	004	C

Rev.	Descrizione	Redatto	Data	Verificato	Data	Approvato	Data	Autorizzato Data
A	EMISSIONE ESECUTIVA	C. INTEGRA	Gennaio 2020	F. COPPINI	Gennaio 2020	A. BARRECA	Gennaio 2020	F. SACCHI Settembre 2021
B	1° AGG. A CONSEGNA CSLLPP	C. INTEGRA	Maggio 2020	L. STOPPINI	Maggio 2020	A. BARRECA	Maggio 2020	
C	AGGIORNAMENTO PER CDS	C. INTEGRA	Settembre 2021	L. STOPPINI	Settembre 2021	A. BARRECA	Settembre 2021	

File: RS3Z00D26W9NV2200004C.DWG n. Elab.:

SCALA DI STAMPA: 1=1