SEZIONE LONGITUDINALE
Scala 1:50

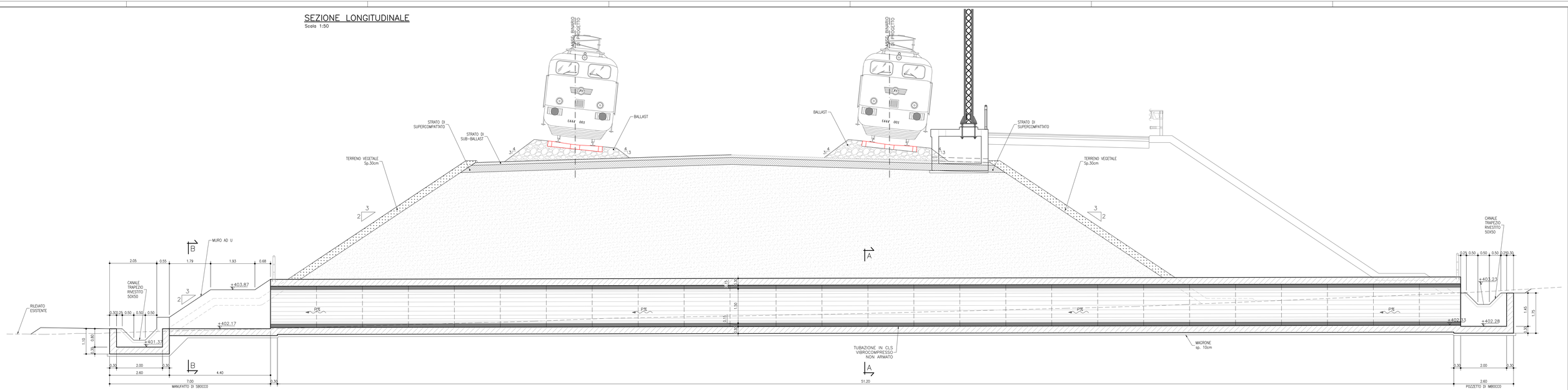

PIANTA
Scala 1:50

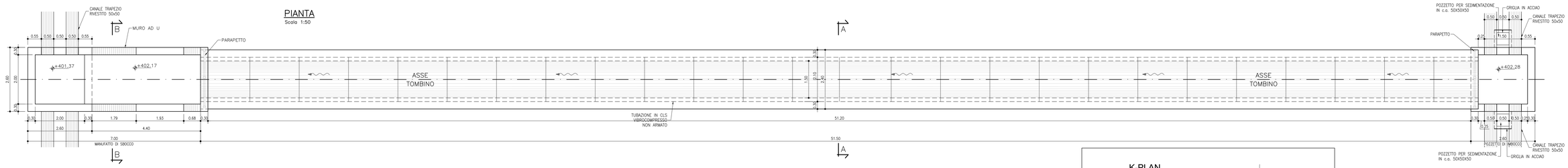

K-PLAN

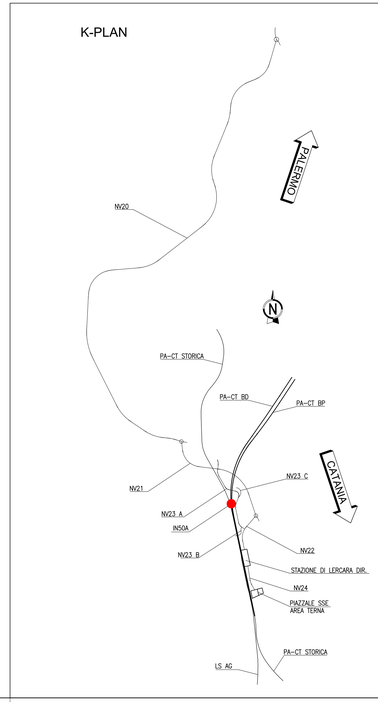

MATERIALI

PER LE CARATTERISTICHE DEI MATERIALI UTILIZZATI SI RIMANDA ALLO SPECIFICO ELABORATO: RS3Z00D26TTOCD000001

SEZIONE A–A
Scala 1:20

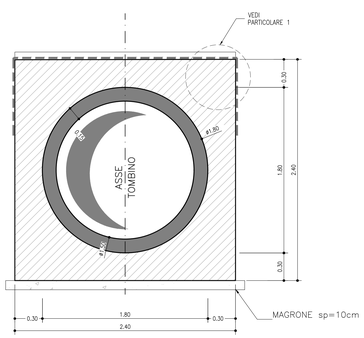

SEZIONE B–B
Scala 1:20

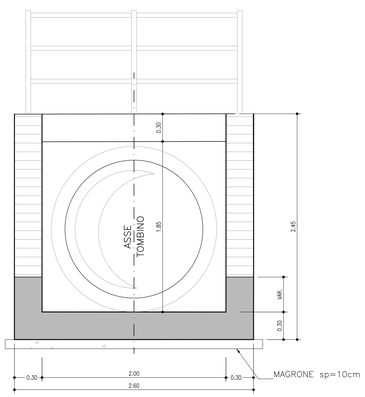

PARTICOLARE 1
Scala 1:20

CONDOTTA CIRCOLARE PREFABBRICATA
Scala 1:50

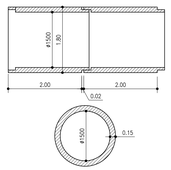

N.B. Giunti ricavati nello spessore tubo

NOTE

– PREVEDERE UN GIUNTO STRUTTURALE CON INTERPOSIZIONE DI WATER–STOP TRA I MANUFATTI DI IMBOCCO/SBOCCO E IL TOMBINO CIRCOLARE.

COMMITTENTE:

RFI RETE FERROVIARIA ITALIANA
GRUPPO FERROVIE DELLO STATO ITALIANE

PROGETTAZIONE:

ITALFERR
GRUPPO FERROVIE DELLO STATO ITALIANE

U.O. INFRASTRUTTURE NORD

PROGETTO DEFINITIVO

DIRETTRICE FERROVIARIA MESSINA - CATANIA - PALERMO
NUOVO COLLEGAMENTO PALERMO - CATANIA

RADDOPPIO TRATTA FIUMETORTO - LERCARA DIRAMAZIONE
LOTTO 1+2

SINGOLE OPERE DI LINEA

IN50A - Nuovo tombino al km 28+368

Carpenteria tombino

SCALA: 1:50 - 1:20

COMMESSA	LOTTO	FASE	ENTE	TIPO DOC.	OPERA/DISCIPLINA	PROGR.	REV.
RS3Z	00	D	26	BZ	IN50A0	001	B

Rev.	Descrizione	Redatto	Data	Verificato	Data	Approvato	Data	Autorizzato Data
A	EMISSIONE ESECUTIVA	C. INTEGRA	Gennaio 2020	M. PALLOTTINO	Gennaio 2020	A. SIGNORINI	Gennaio 2020	Dott. Ing. Antonio Signorini Ordine degli Ingegneri della Provincia di Roma n. A 20798
B	1° agg. a consegna CSLLPP	C. INTEGRA	Maggio 2020	M. PALLOTTINO	Maggio 2020	A. SIGNORINI	Maggio 2020	

File: RS3Z00D26BZIN50A0001B.DWG

n. Elab.:

SCALA DI STAMPA: 1=1