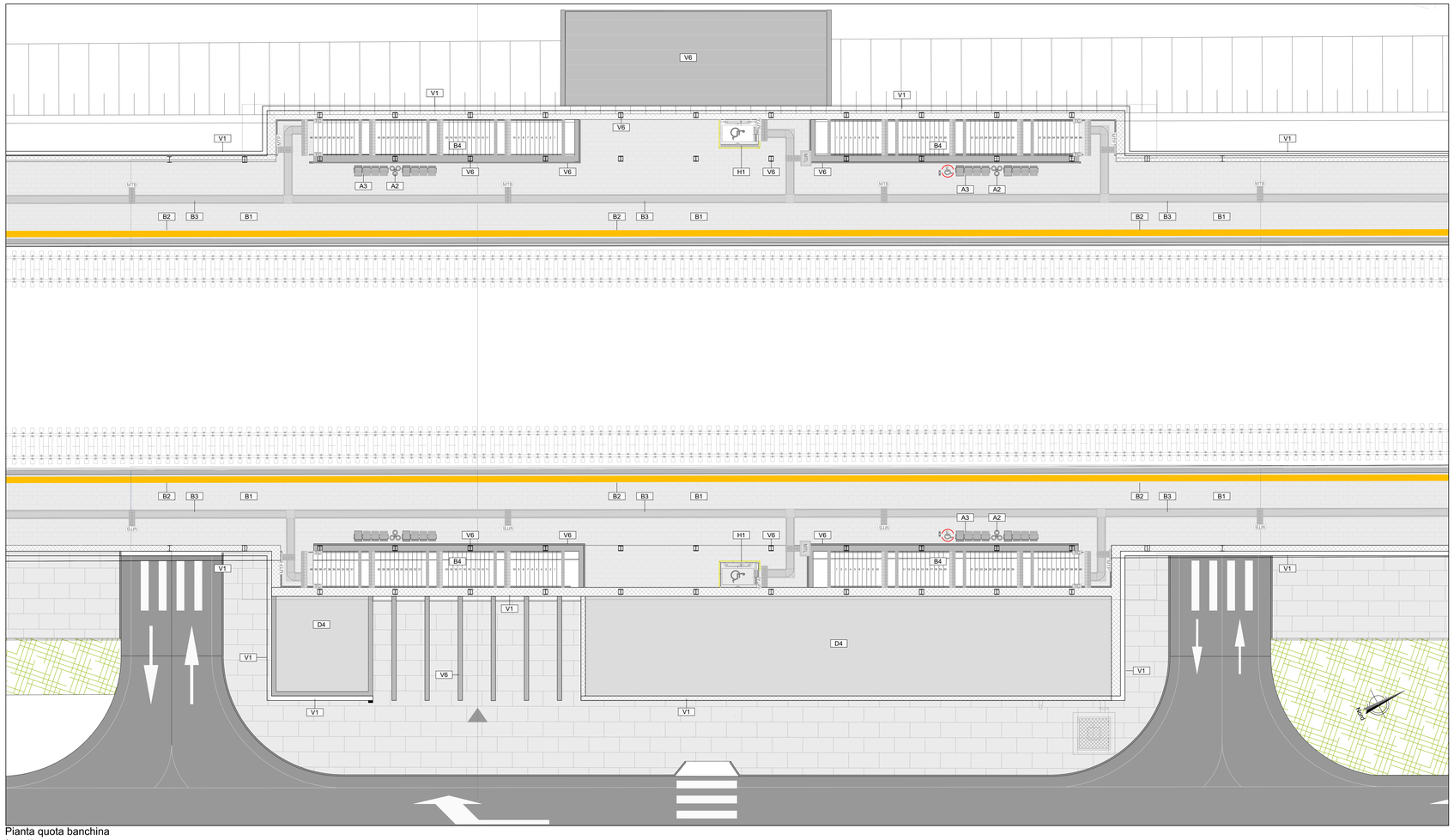

Pianta quota banchina

Scala 1:100

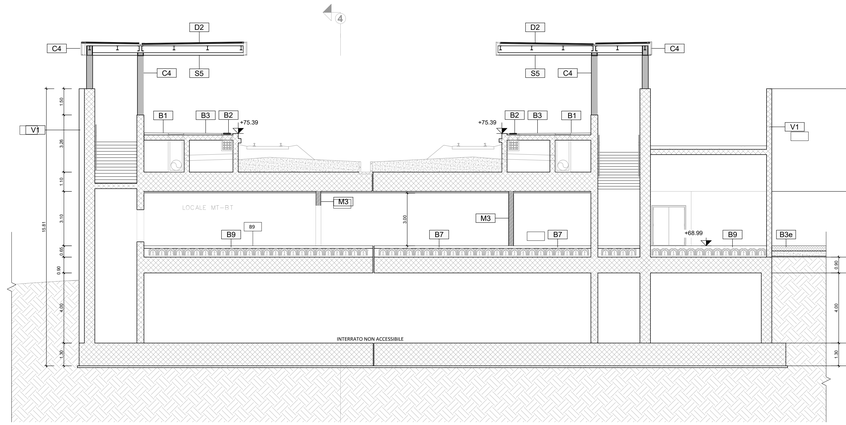

Sezione 1-1

Scala 1:100

TABELLA FINITURE - MURATURE - SERRAMENTI

N - ALTEZZA NETTA AMBIENTE
PA - FINITURA PAVIMENTO
V - FINITURA PARETE
CS - FINITURA SOFFITTO

INFISSI

TIPOLOGIA MURATURA E FINITURE

FINITURE PAVIMENTI

B1	Pavimentazione in piastrelle di gres fine porcellanato non smaltato e non assorbente, coeff. attrito dinamico > 0,4 dimensioni 60x60x2 cm, posata con specifico collante su massetto in conglomerato di calcestruzzo.
B1.1	Pavimentazione in piastrelle di gres fine porcellanato non smaltato e non assorbente, coeff. attrito dinamico > 0,4 dimensioni 60x60x2 cm, posata con specifico collante su massetto in conglomerato di calcestruzzo armato su vespaio areato.
B1.2	Pavimentazione in piastrelle di gres fine porcellanato non smaltato e non assorbente, coeff. attrito dinamico > 0,4 dimensioni 60x60x2 cm, posata con specifico collante su massetto in conglomerato di calcestruzzo armato su solaio in lamiera grecata
B1.3	Pavimentazione in piastrelle di gres porcellanato, smaltato ed inassorbente posata con specifico collante, coeff. attrito dinamico > 0,4 dim. 60x60x1.4 cm , su massetto in conglomerato di calcestruzzo armato su vespaio areato.
B2	Fascia gialla di sicurezza in lastre di cemento, posata su letto di malta, dimensioni 30x40x3.3 cm, con sistema LVE (Loges Vet Evolution) comprensivo di TAG - RFID (Radio frequenti identification) da collocare sotto la pavimentazione ogni 60 cm.
B3	Pavimentazione in lastre di cemento e granaglia di quarzo sferoidale ad alta resistenza, poste in opere su letto di malta, dimensioni variabili, idonea per la formazione di percorso tattile piantare per disabili *visivi*, sistema LVE (Loges Vet Evolution), comprensivo di TAG - RFID (Radio frequenti identification) da collocare sotto la pavimentazione ogni 60 cm.
B4	Pavimentazione gradone scala di gres fine porcellanato non smaltato e non assorbente, posata con specifico collante, coeff. attrito dinamico > 0,4 dim. 20x60x2 cm.
B4.1	Pavimentazione gradone scala di gres porcellanato, su struttura metallica
B5	Chiusino zincato da riempimento porta pavimentazione per copertura pozzetti dim. cm 60x60x8, cm 70x70x8 (+/- 5%).
B6	Rampe di raccordo alla banchina in battuto di cls rigato sp. 50 mm.
B7	Pavimento ad alta resistenza meccanica,eseguito in malta sintetica epossidica tricomponente con speciali cariche quarzifere.
B8	Pavimento tecnico sopraelevato (portanza 10.000 N/m²) in lastre autoportanti di materiale lapideo ad alta resistenza meccanica e durabilità (dim.60x60 cm sp. minimo 2 cm), finitura superficiale in pvc antistatico,disposte su sostegno in acciaio zincato. Trattamento antipolvere della superficie sottostante.
B9	Pavimentazione con piastrelle speciali ad alta compressione di tipo industriale (portanza 10.000 N/m²) costituite da conglomerato cementizio e granaglia di materiale antiidrucioclievole resistente all'usura ed all'azione di olii ed acidi, dim. 30x30cm e spess. non inferiore a 28 mm c.a posto in opera su soletta di conglomerato cementizio poggiante su vespaio areato realizzato con igloo.
B10	Pavimentazione in gres porcellanato (30x30cm) posato su colla, massetto (sp.6cm) e soletta armata con rete elettrosaldata (sp.8cm)
B11	Pavimentazione provvisoria in asfalto

CORDOLI

L1	Elementi prefabbricati in calcestruzzo vibrato armato con rete elettrosaldata di Tipo 2 - Cordolo marciapiede
L2	Cordolo prefabbricato in conglomerato cementizio armato vibrocompresso con finitura antiscivolo e angolo smussato tipo binario - cordolo marciapiede h 25cm

FINITURA e RIVESTIMENTO PARETI

V1	Rivestimento in gabbioni in rete metallica a doppia torsione con maglia esagonale tipo 8 x 10, tessuta con filo d'acciaio trafilato a freddo protetto con lega eutettica Zinco-Alluminio e un ulteriore rivestimento polimerico ad elevate prestazioni, riempimento in pietra di cava e sottostruttura in acciaio.
V2	Rivestimento in lastre in gres porcellanato naturale (dim.600 x 1 200 mm) con trattamento protettivo antiscritta, spessore 11 mm, su struttura metallica e ancoraggio a scomparsa, posate in verticale.
V3	Rasatura cementizia idrofuga a tessitura civile fine e trattamento protettivo anti-graffiti + smalto murale acrilico fino ad h 2,30m
V4	Finitura muri in calcestruzzo a facciavista,con trattamento protettivo antiscritta, mediante applicazione nei casseri di matrici elastiche tipo Reckli 2123 Tennesse o equivalenti
V5	Rivestimento esterno in lastre di pietra tipo Sabucina, sp.5 cm, con trattamento antiscritta delle parti a vista, applicato mediante idoneo intonaco di malta bastarda armata con rete elettrosaldata 200x200 Ø6 collegata alla struttura portante retrostante, con ancoraggi in acciaio inox secondo UNI 11714-1/2
V5.1	Rivestimento esterno in lastre di pietra tipo Sabucina, sp.5 cm, con percentuale di forature pari al 18%, con trattamento antiscritta delle parti a vista, applicato mediante idoneo intonaco di malta bastarda armata con rete elettrosaldata 200x200 Ø6 collegata alla struttura portante retrostante, con ancoraggi in acciaio inox secondo UNI 11714-1/2
V6	Rivestimento realizzato in pannelli di lamiera piana liscia di alluminio verniciato su sottostruttura metallica.
V6.1	Rivestimento esterno in pannelli in lamiera piana microforata area aperta 51%, di alluminio verniciato su sottostruttura metallica.
V7	Intonaco grezzo con malta fine di calce spenta e pozzolana tirata a fratazzo, rifinito con sovrastante strato di circa 2mm di malta per stucchi, levigato e lisciato, completato con ciclo di pitturazione ecoattiva a due riprese contenente sostanze fotocatalitiche e fissativo (primer) di sottofondo a base acquosa.
V7.1	Intonaco resistente al fuoco a base di vermiculite, dato in opera su pareti, a superficie rustica, dello spessore idoneo a dare la resistenza al fuoco di 120 minuti
V8	Intonaco liscio per interni bitteggiato con idropittura a base di resina silossanica e rete in fibra di vetro portaintonaco.
V9	Rivestimento in lastre di gres porcellanato dim. 600x1000 mm di colorazione assimilabile al RAL 5001 per un H totale di 2400 mm applicate con idoneo collante e stafile di ancoraggio a scomparsa.
V10	Pannello rimovibile in cartongesso su sottostruttura metallica rivestito in gres porcellanato h 1.20 m- Servizi igienici.
V11	Rivestimento esterno realizzato in pietra calcarea in lastre rettangolari (sp.3 cm) levigate a filo di sega con trattamento protettivo antiscritta. Incollato e ancorato con apposite grappe in acciaio inossidabile.

MURATURE

M1	Parete esterna a secco, con orditure in acciaio zincato con caratteristiche foonosiolanti, portata ai carichi, resistenza agli urti, all'azione sismica, trasmittanza termica U =0,2 W/m2K.
M2	Parete interna in cartongesso con doppie lastre impermeabili sui due lati con orditura metallica realizzata con profili di acciaio ziancato (UNI EN 10142).
M3	Muratura in blocchi cavi prefabbricati in cls vibrocompresso e inerti leggeri, sp. 25cm, con idonei rinforzi verticali ed orizzontali per murature in zona sismica.
M4	Muratura in blocchi cavi prefabbricati in cls vibrocompresso e inerti leggeri, sp. 20cm, con idonei rinforzi verticali ed orizzontali per murature in zona sismica.
M5	Tramezzatura in blocchi forati di conglomerato di argilla espansa, sp. 12 cm.

GIUNTI E SOGLIE

G1	Giunto in alluminio a pavimento idoneo per il tipo di pavimentazione
GP1	Giunto in alluminio a parete
Z1	Soglia in lastre di pietra locale, sp. 5 cm con superfici bocciardata.
Z2	Soglia metallica in acciaio zincato e verniciato

ASCENSORI

H1	Impianto elevatore tipo 2, ad azionamento elettrico, vano e cabina panoramica con porta ogni piano.
H2	Impianto elevatore tipo 3, ad azionamento elettrico, vano in cls, cabina e castelletto panoramico, 2 fermate, con una porta ogni piano, porte in cristallo naturale antisfondamento.

ARREDI

A1	Panca lineare in conglomerato cementizio con superficie sabbiata e lisciata sulla parte della seduta.
A2	Cestino portarifiuti in acciaio zincato e verniciato a tre contenitori su sostegno tubolare.
A3	Panchina ergonomica in acciaio inox completa di fianchi e braccioli intermedi. Dimensioni 220x70 cm
A4	Portabiciclette in acciaio zincato a caldo e verniciato RAL, con tubi bloccaruota curvati.

LEGENDA MATERIALI SISTEMAZIONI ESTERNE

B1a	Pavimentazione realizzata con sistema stabilizzante in polvere fibrorinforzato (del tipo Levostab 99 o similare) da riportare e stendere con vibrofinitrice stradale, sp. 10 cm
B2e	Pavimentazione drenante in masselli autobloccanti di cls cavi con terreno vegetale
B3a	Pavimentazione in pietra ricostruita formato 100X50 cm allettati su sabbia,sp. 90 mm. Lavorazione delle superfici con bocciarda.
B4a	Pavimentazione stradale in asfalto
L1a	Cordolo marciapiede in pietra da taglio dim. cm10x25
L2e	Cordolo prefabbricato in c.a.v
BH	Scivolo per disabili motori in pietra, sp. 5 cm.
Pi	Formazione e semina prato con miscuglio di semi selezionati su zolla di terreno vegetale
Ga	Protezione alberatura con griglia metallica a corona circolare in acciaio zincato

NOTE

Tutti i cicli di verniciatura verranno effettuati secondo circolare FS 44v.
Tutti i mancorrenti delle scale e ringhie interne alle stazioni/fermate saranno dotati di mancioti tattili per disabili visivi.
Tutti i cordoli delle banchine dovranno essere realizzati secondo le specifiche tecniche per l'esercizio della guida automatica
Tutti pozzetti sono coperti con griglie porta pavimentazione — In tutte le pavimentazioni hanno previsti i giunti di frazionamento

SEZIONE 1-1: VEDI TAV. 44_7
SEZIONE 2-2: VEDI TAV. 44_8
SEZIONE 3-3: VEDI TAV. 44_9
SEZIONE 4-4: VEDI TAV. 44_10

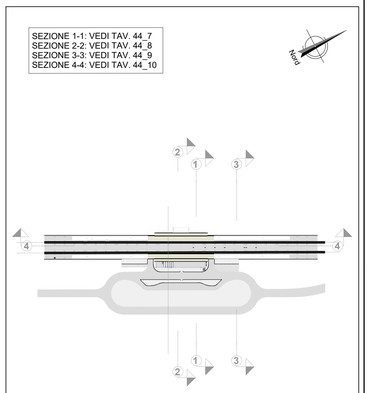

k-PLAN

Scala 1:2000

COMMITTENTE:

RFI RETE FERROVIARIA ITALIANA
GRUPPO FERROVIE DELLO STATO ITALIANE

PROGETTAZIONE:

ITALFERR
GRUPPO FERROVIE DELLO STATO ITALIANE

U.O. ARCHITETTURA,STAZIONI E TERRITORIO

PROGETTO DEFINITIVO

DIRETTRICE FERROVIARIA MESSINA - CATANIA - PALERMO
NUOVO COLLEGAMENTO PALERMO - CATANIA

RADDOPPIO TRATTA FIUMETORTO - LERCARA DIRAMAZIONE
LOTTO 1+2

Fermata di Valle del Torto

Pianta quota banchina e sezione

SCALA: 1:100

COMMESSA	LOTTO	FASE	ENTE	TIPO DOC.	OPERA/DISCIPLINA	PROGR.	REV.
RS3Z	00	D	44	PA	FV0200	001	C

Rev.	Descrizione	Redatto	Data	Verificato	Data	Approvato	Data	Autorizzato Data
A	Emissione esecutiva	Latesse	dic. 2019	A.Pattarone	dic. 2019	A. Sarnico	dic. 2019	R.Marino Set.2021
B	Emissione esecutiva	Latesse	gen. 2020	A.Pattarone	gen. 2020	A. Sarnico	gen. 2020	
C	Emissione esecutiva (aggiornamento per Ver. CdS)	M.Corvetti	sett. 2021	A.Pattarone Ordine degli Ingegneri della Provincia di Milano n. A 24857	sett. 2021	A. Sarnico Ordine degli Ingegneri della Provincia di Milano n. A 24857	sett. 2021	DOTT. ING. RAIMONDO MARINO Ordine degli Ingegneri della Provincia di Milano n. A 24857

File:RS3Z00D44PAFV0200001C

n. Elab.: 44_07