P.C. PALERMO

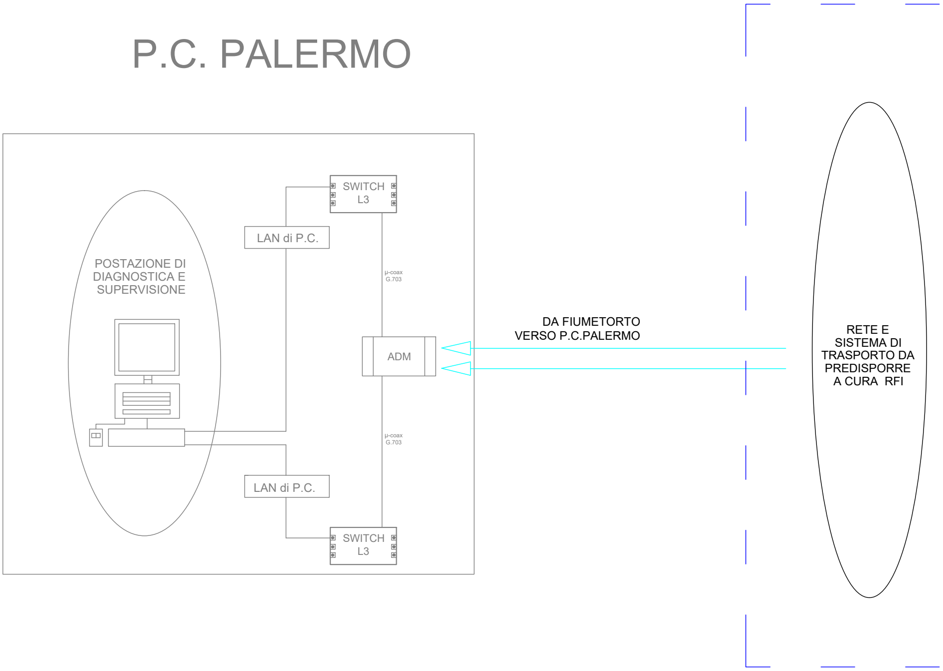
POSTAZIONE DI DIAGNOSTICA E SUPERVISIONE
SWITCH L3
LAN di P.C.
µ-coax G.703
ADM
µ-coax G.703
LAN di P.C.
SWITCH L3
DA FIUMETORTO VERSO P.C.PALERMO
RETE E SISTEMA DI TRASPORTO DA PREDISPORRE A CURA RFI

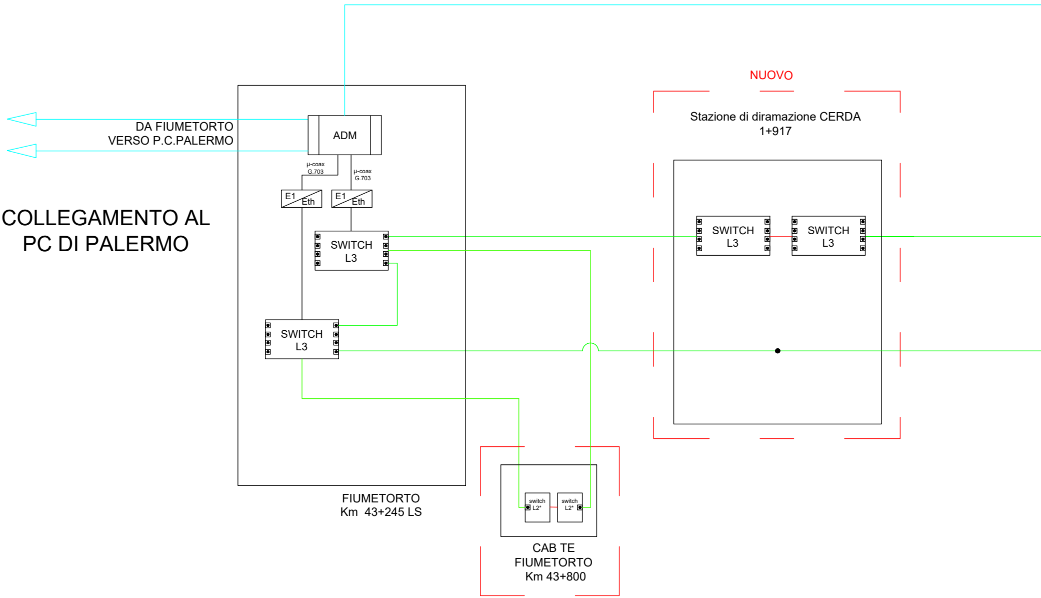
COLLEGAMENTO AL
PC DI PALERMO
DA FIUMETORTO
VERSO P.C.PALERMO
ADM
µ-coax
G.703
µ-coax
G.703
E1
Eth
E1
Eth
SWITCH
L3
SWITCH
L3
FIUMETORTO
Km 43+245 LS
switch
L2*
switch
L2*
CAB TE
FIUMETORTO
Km 43+800
NUOVO
Stazione di diramazione CERDA
1+917
SWITCH
L3
SWITCH
L3

Architettura Rete Gigabit Ethernet

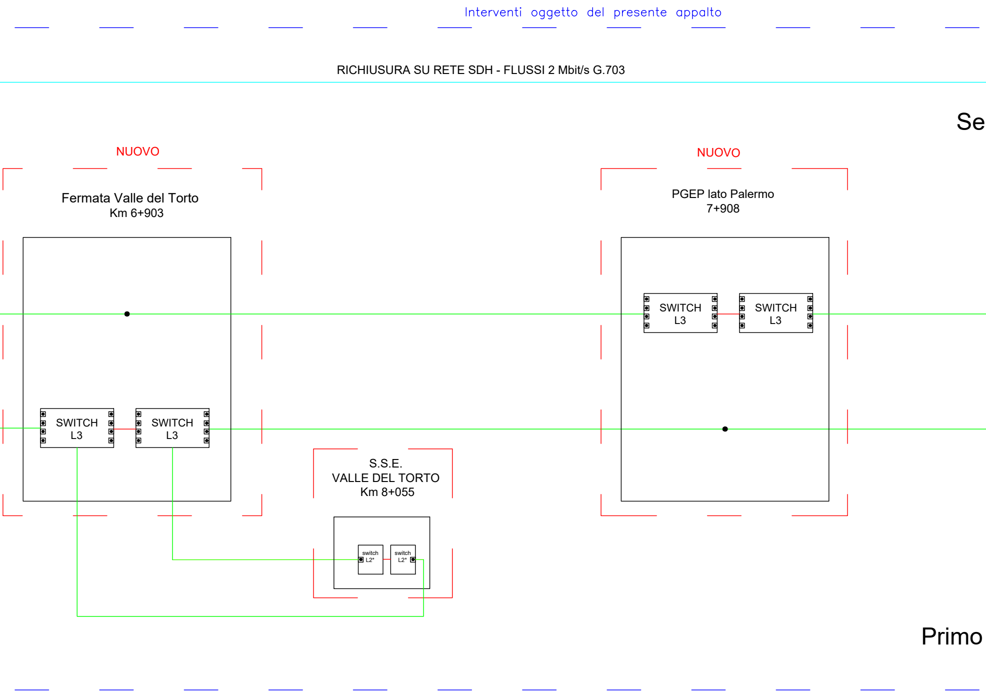
Interventi oggetto del presente appalto
RICHIUSURA SU RETE SDH - FLUSSI 2 Mbit/s G.703
Se
NUOVO
Fermata Valle del Torto
Km 6+903
SWITCH
L3
SWITCH
L3
NUOVO
PGEP lato Palermo
7+908
SWITCH
L3
SWITCH
L3
S.S.E.
VALLE DEL TORTO
Km 8+055
switch
L2*
switch
L2*
Primo

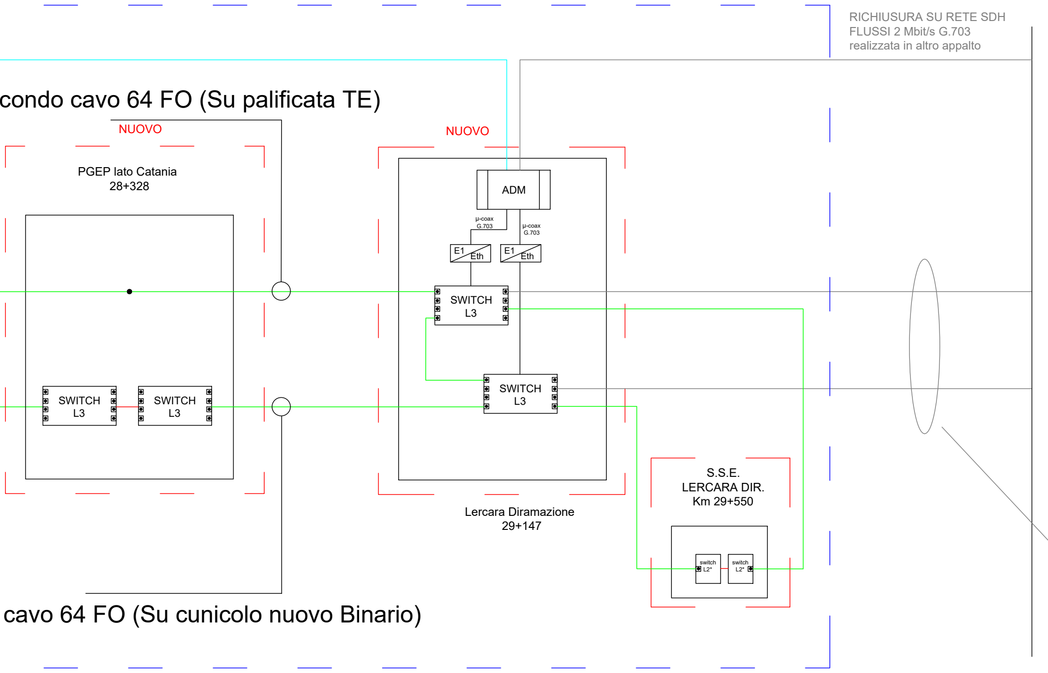
RICHIUSURA SU RETE SDH
FLUSSI 2 Mbit/s G.703
realizzata in altro appalto
condo cavo 64 FO (Su palificata TE)
NUOVO
PGEP lato Catania
28+328
NUOVO
ADM
μ-coax
G.703
μ-coax
G.703
E1
Eth
E1
Eth
SWITCH
L3
SWITCH
L3
SWITCH
L3
SWITCH
L3
S.S.E.
LERCARA DIR.
Km 29+550
switch
L2*
switch
L2*
Lercara Diramazione
29+147
cavo 64 FO (Su cunicolo nuovo Binario)

LEGENDA

🟩	CAVO A 64 FIBRE OTTICHE TIPO SMR
🟥	BRETELLE OTTICHE
→	FLUSSI SDH A CURA RFI
SWITCH L3	SWITCH/ROUTER DI LIVELLO 3 a 16 PORTE
Switch L2	SWITCH/ROUTER DI LIVELLO 2 a 16 PORTE

INTERFACCIAMENTO SISTEMA DI TELEFONIA VoIP TRATTA LERCARA DIR.-CL XIRBI

DIREZIONE CATANIA

Cavi 64 FO
principali da Lotto 3

COMMITTENTE:

RFI
RETE FERROVIARIA ITALIANA
GRUPPO FERROVIE DELLO STATO ITALIANE

PROGETTAZIONE:

ITALFERR
GRUPPO FERROVIE DELLO STATO ITALIANE

U.O. TECNOLOGIE SUD

PROGETTO DEFINITIVO

DIRETTRICE FERROVIARIA MESSINA - CATANIA - PALERMO
NUOVO COLLEGAMENTO PALERMO - CATANIA

RADDOPPIO TRATTA FIUMETORTO - LERCARA DIRAMAZIONE
LOTTO 1+2

IMPIANTI DI TELECOMUNICAZIONI

ARCHITETTURA DELLA RETE GIGABIT ETHERNET

SCALA:
1:

COMMESSA	LOTTO	FASE	ENTE	TIPO DOC.	OPERA/DISCIPLINA	PROGR.	REV.
RS3Z	00	D	67	DX	RT0002	001	B

Rev.	Descrizione	Redatto	Data	Verificato	Data	Approvato	Data	Autorizzato Data
A	Emissione esecutiva	A. SCAVO G. MOSCATO	Dicembre 2019	A. ANSUINI	Dicembre 2019	A. Barreca	Dicembre 2019	A. PRESTA Gennaio 2020 ANTONIO PRESTA
B	Emissione a seguito aggiornamenti	A. SCAVO G. MOSCATO	Gennaio 2020	A. ANSUINI	Gennaio 2020	A. Barreca	Gennaio 2020	

File: RS3Z00D67DXRT0002001B.DWG

n. Elab.: 67_TC_03