FASE 1) SCORTICAMENTO MANTO STRADALE — scala 1:200

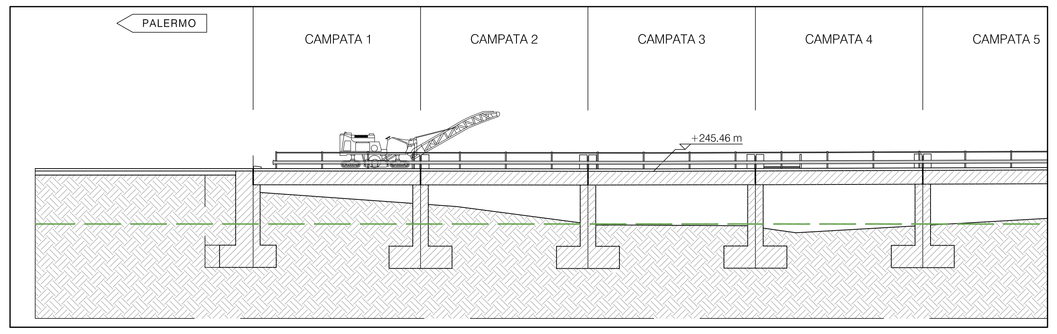

scala 1:500

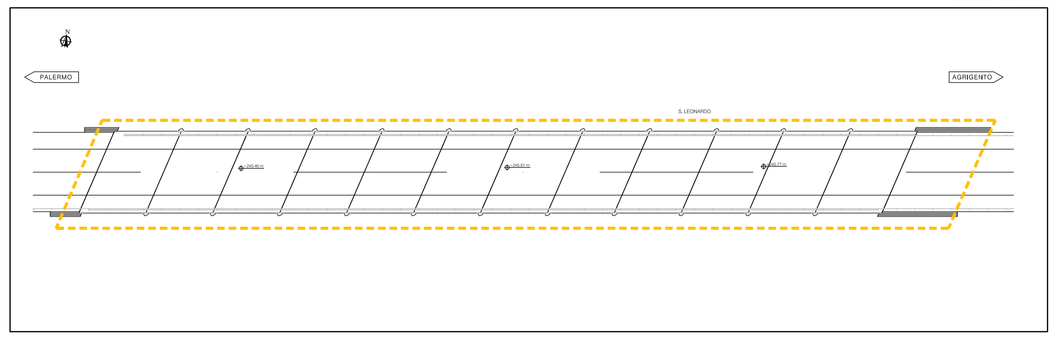

FASE 2) DEMOLIZIONE SOLETTA, SBALZI E BARRIERE DI SICUREZZA DELLA CAMPATA 1 — scala 1:200

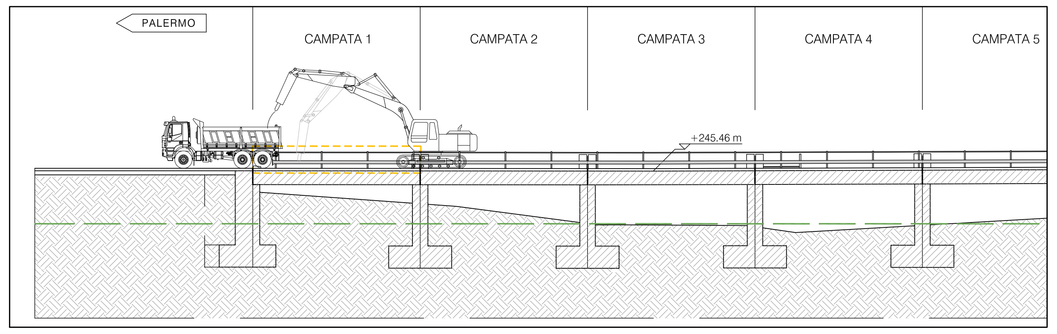

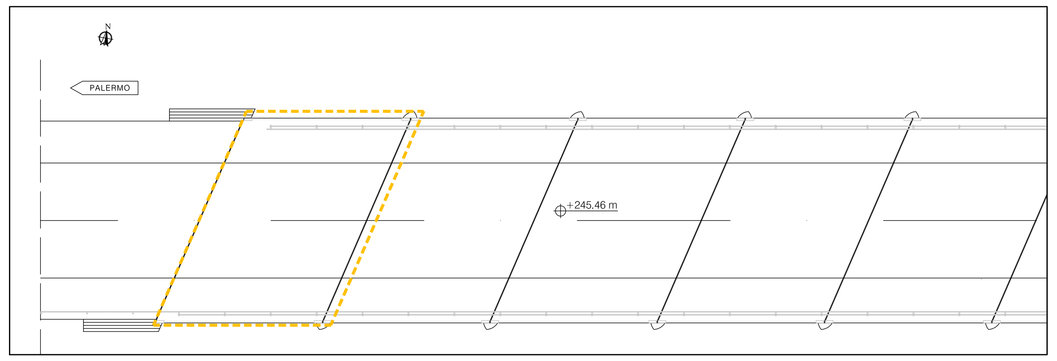

FASE 3) DEMOLIZIONE IMPALCATO DELLA CAMPATA 1 — scala 1:200

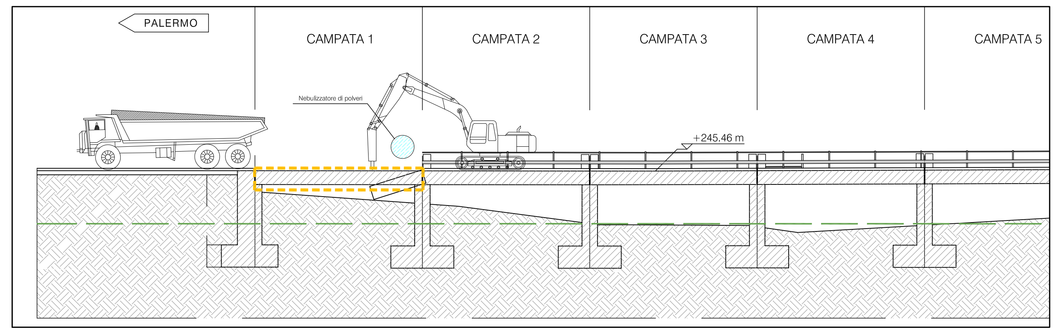

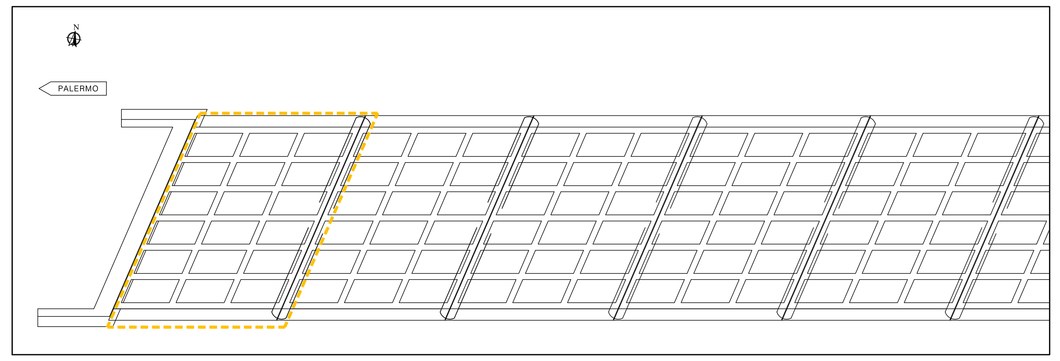

FASE 4) RIPETIZIONE DELLE FASI 2 E 3 PER LE CAMPATE SUCCESSIVE, PROGREDENDO DA 2 FINO A 12 — scala 1:200

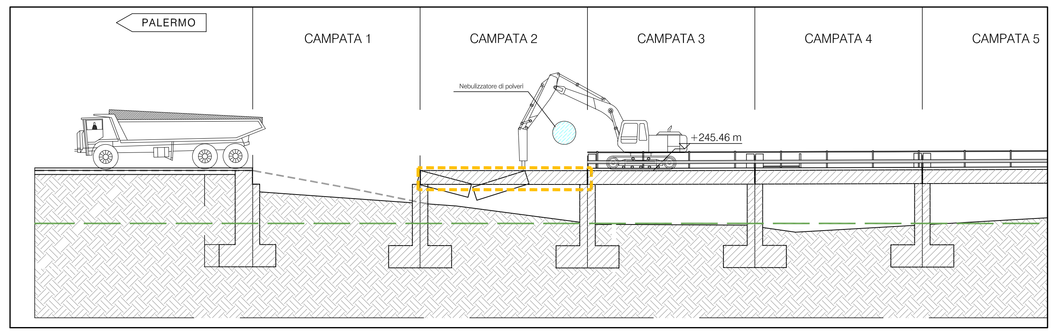

scala 1:500

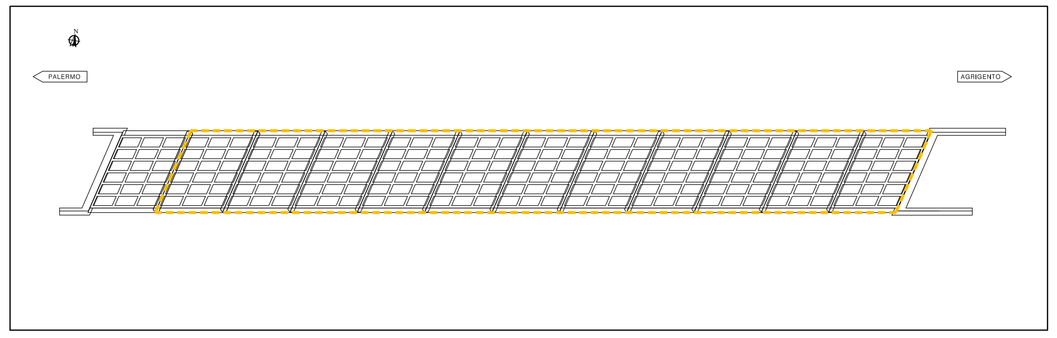

FASE 5) SCAVO AREE ADIACENTI PILE E SPALLE FINO A QUOTA ESTRADOSSO FONDAZIONE — scala 1:200

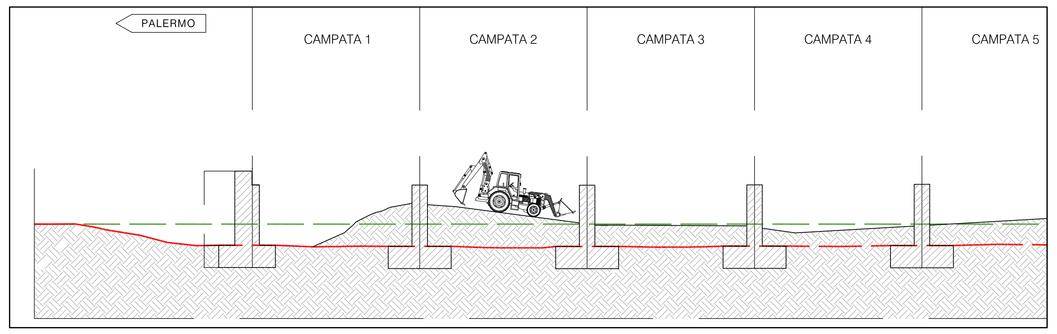

scala 1:500

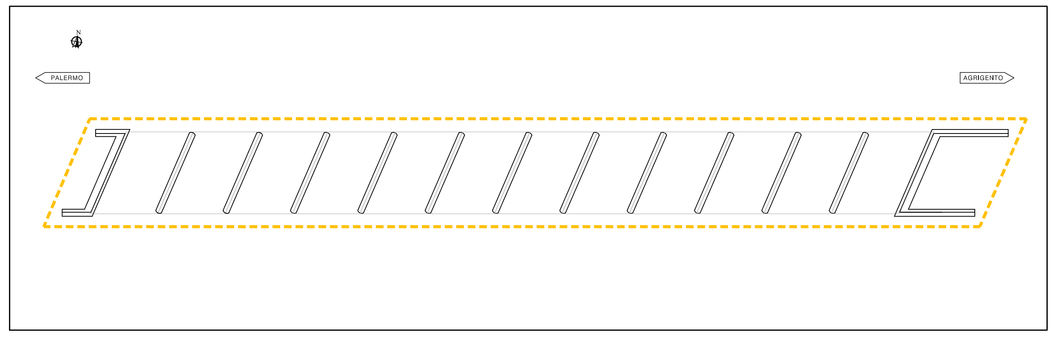

FASE 6) DEMOLIZIONE CONTROLLATA DELLA SPALLA 1 DA TERRA — scala 1:200

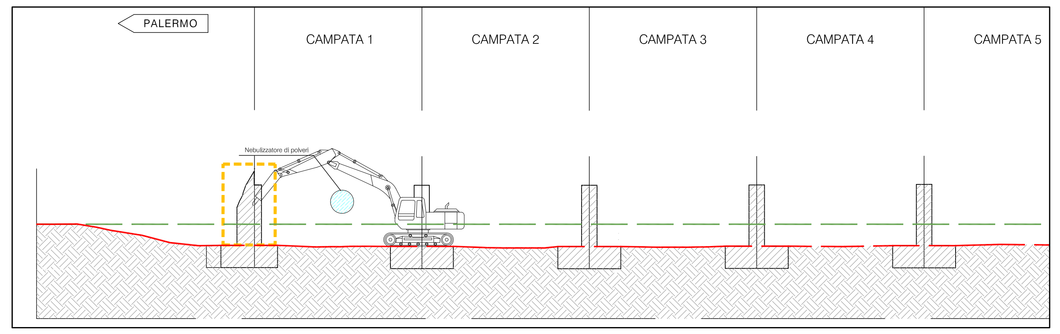

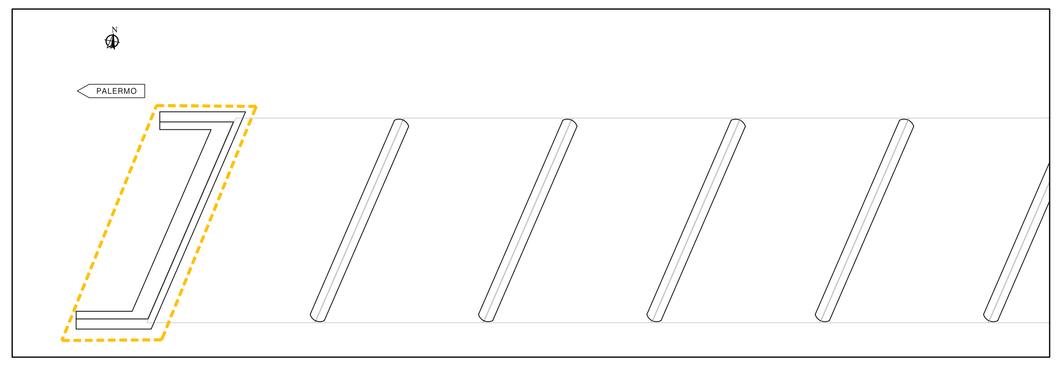

FASE 7) DEMOLIZIONE CONTROLLATA DELLA PILA 1 DA TERRA — scala 1:200

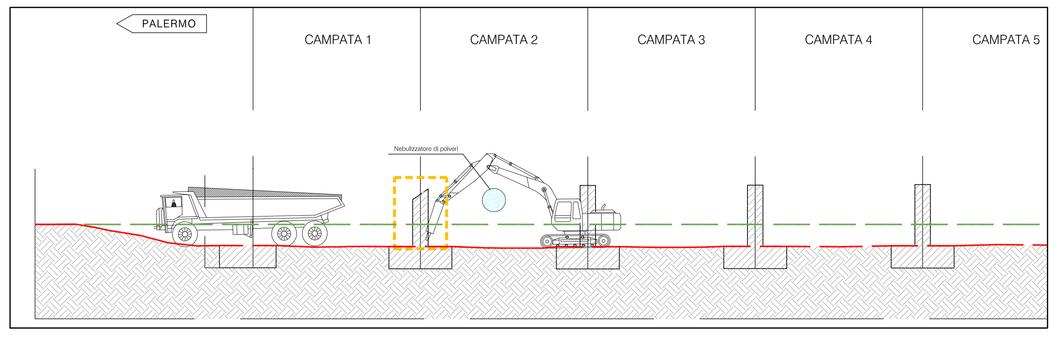

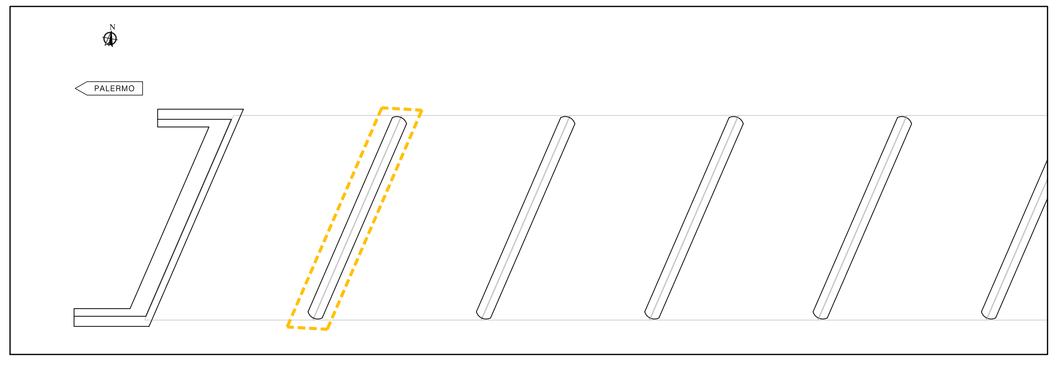

FASE 8) RIPETIZIONE DELLA FASE 8 PER LE SUCCESSIVE PILE E DELLA FASE 7 PER LA SPALLA 2 — scala 1:200

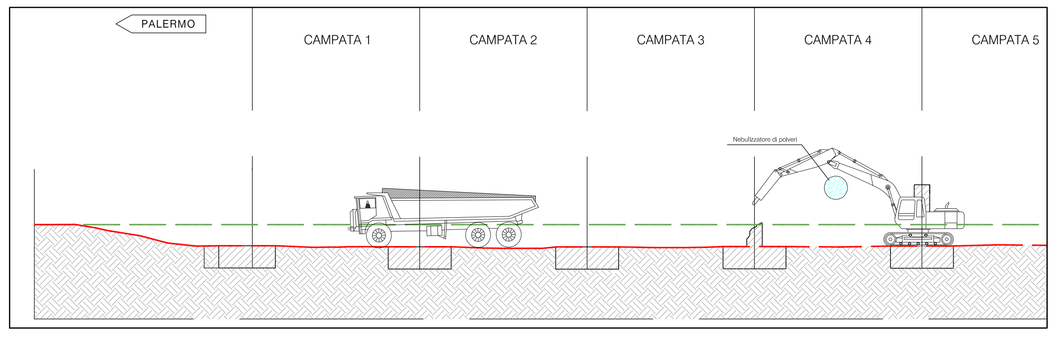

scala 1:500

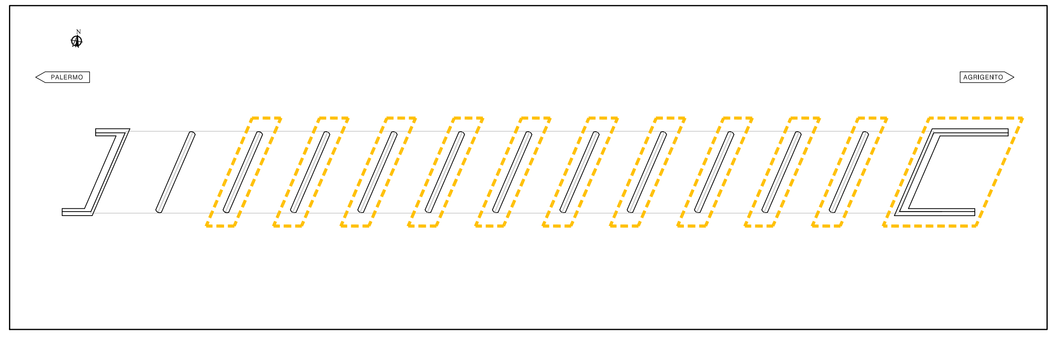

FASE 9) RINTERRO E RIPROFILATURA DEL TERRENO FINO ALLA QUOTA DI PROGETTO DI FONDO ALVEO — scala 1:200

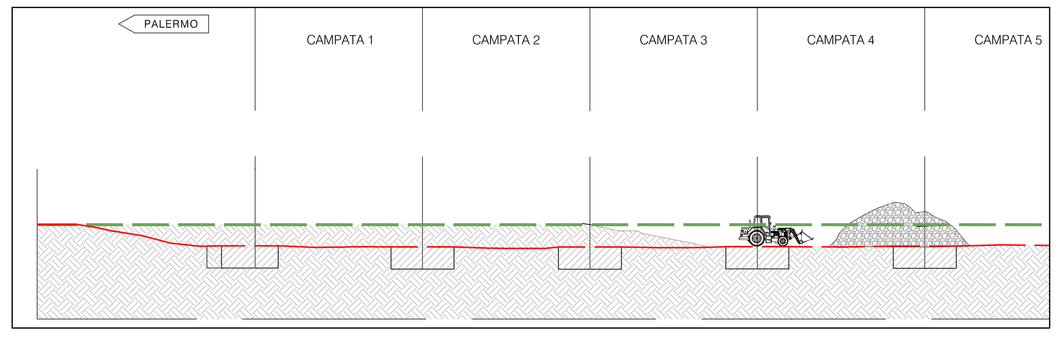

scala 1:500

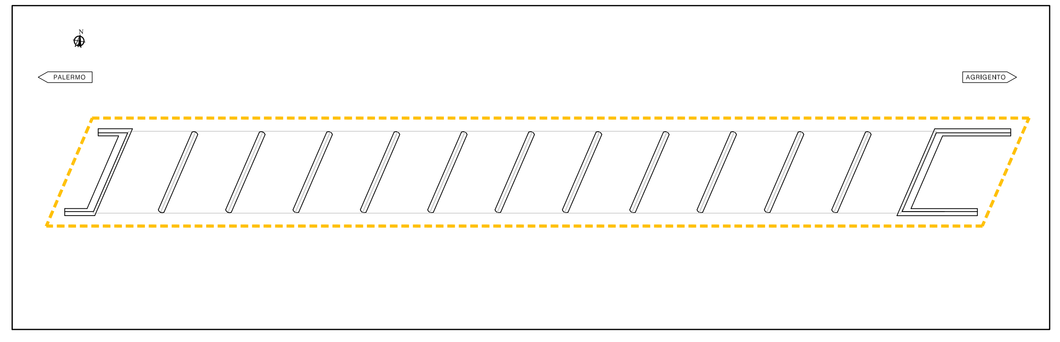

LEGENDA

- DEMOLIZIONI
- QUOTA DI PROGETTO DI FONDO ALVEO
- QUOTA ESTRADOSSO FONDAZIONI

NOTA

LE MACERIE PRODOTTE SARANNO CARICATE E TRASPORTATE IN LUOGO PREDISPOSTO ED ESTERNO ALL'ALVEO

ANAS S.p.A.
DIREZIONE REGIONALE PER LA SICILIA

PA17/08

Affidamento a Contraente Generale del "Lavori di ammodernamento del tratto Palermo - Lercara Friddi, lotto funzionale dal km 14,4 (km. 0,0 del Lotto 2) compreso il tratto di raccordo della rotatoria Bolognetta, al km 49,0 (km. 33,6 del Lotto 2 - Svincolo Manganaro incluso) comprese raccordi con le attuali SS n.189 e SS n.121

Bolognetta S.c.p.a.

- PERIZIA DI VARIANTE N.3 -

Il Responsabile Ufficio Espropri
Dott. Maurizio Di Grado

Il Responsabile Unico del Procedimento
Ing. Salvatore Madonia

Titolo elaborato:

OPERE D'ARTE

NUOVI VIADOTTI - VIADOTTO "SAN LEONARDO"
Fasi demolizione viadotto esistente

Codice Unico Progetto (CUP): F41B03000230001

Codice elaborato: PA17/08	OPERA	ARGOMENTO	DOC. E PROG.		FASE	REVISIONE
	P V	V 9	W 0 0 4	__	6	0

CARTELLA:	FILE NAME:	NOTE:	PROT.		SCALA:
	I24_PV_V9_W004_60_4137.DWG	1:≠1	4 1 3 7		varie

REV.	DESCRIZIONE	DATA	REDATTO	VERIFICATO	APPROVATO
5					
4					
3					
2					
1					
0	PRIMA EMISSIONE	Dicembre 2019	A. Ambrosi	S. Fortino	D. Tinzel

Progettista:
E.A.C.E. S.r.l. - Società di Ingegneria
FACTORY OF ARCHITECTURE AND ENGINEERING
Direttore Tecnico: Ing. Antonio Ambrosi

Consulenti:
E&G S.r.l. INVIROMENT & GEOMETRIC STUDIO DI INGEGNERIA GEOTECNICA E AMBIENTALE
Via Flaminia 71 - 00196 Roma
tel 06 32.50.24.64
e-mail: info@eeg4.com
pec: pec.fsoare@pec.com
Direttore Tecnico: Ing. Quintino Fiorenzo

ACS Ingegneri
Via Calata Ed. 1 - 90124 Palermo
tel 091.6.120.944 - fax 091.6.120.943
E-mail: info@acsingegneri.com
Ing. Alberto Ardizzone

Il Progettista Responsabile
Ing. Antonio Ambrosi

Il Geologo
Dott. Geol. Giuliano Bellomo

Il Coordinatore per la Sicurezza in fase di Esecuzione:
Arch. Francesco Rondelli
Il Coordinatore per la Esecuzione dei Lavori
arch. Francesco Rondelli

Il Direttore dei Lavori:
Ing. Sandro Favaro
Il Direttore dei Lavori
Ing. Sandro Favaro

ANAS S.p.A.

DATA:	PROTOCOLLO:	VISTO: IL RESPONSABILE DEL PROCEDIMENTO
CODICE PROGETTO	L O 4 1 0 C E 1 1 0 1	*Dott. Ing. Luigi Mupo*