Sezione tipo
della parete con l'intervento di SOIL NAILING

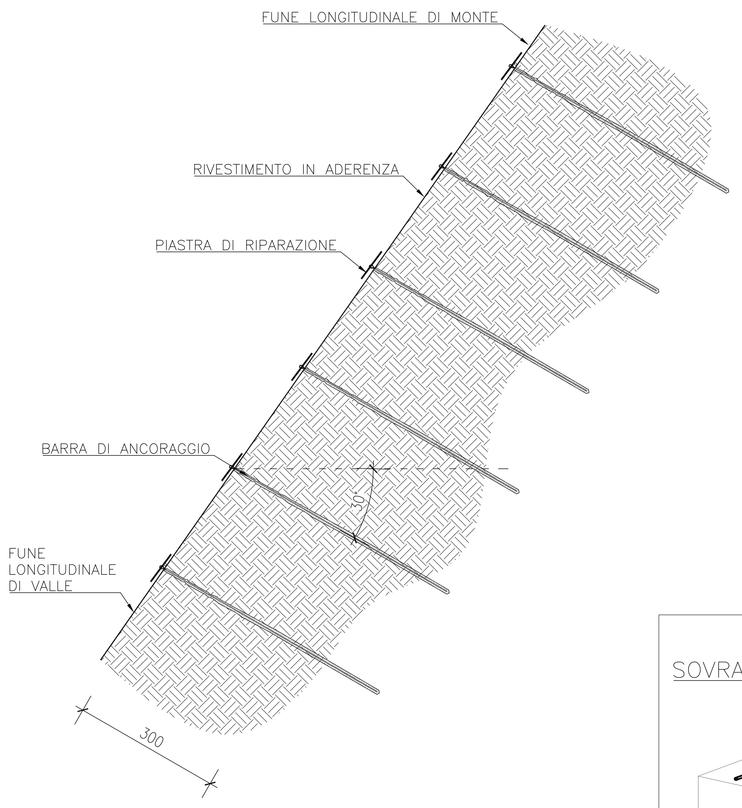

Geocomposito metallico

Geocomposito metallico formato da una rete a doppia torsione tipo 8x10, filo dal diametro di 2.7 mm (EN 10223-3; EN 10218) rivestito in lega Galmac (Zn-5%Al) (EN 10244 - Classe A) al cui interno sono tessute in senso longitudinale, ogni 50 cm, delle funi metalliche 6x7+AM (UNI EN 12385-4; EN 10264-2) del diametro di 8 mm rivestite in lega Galmac (Zn-5%Al) Classe A in accordo a UNI EN 10264-2.

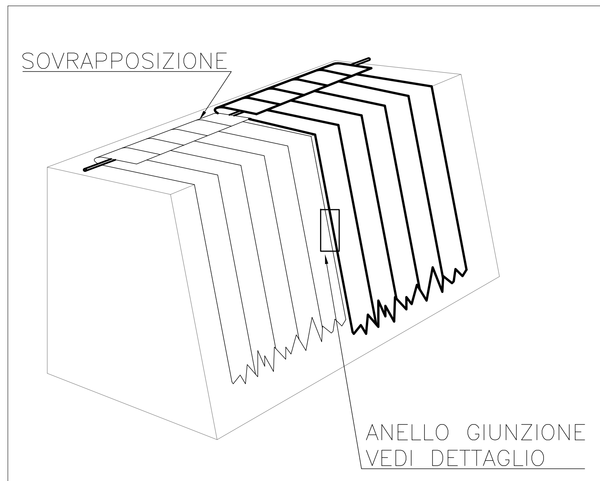

Biostuoia

realizzata mediante l'interposizione tra due reti in polipropilene di massa organica non inferiore a 400gr/mq costituita da fibre di paglia e cocco. Le reti di contenimento avranno ciascuna una massa aerica non superiore ai 10gr/mq ed una maglia di dimensioni pari a 8x10mm e saranno caratterizzate da una resistenza non inferiore a 500N/m con deformazioni non superiori al 20%, Il fissaggio verrà realizzato mediante tondino metallico ad aderenza migliorata Ø=6mm lunghe 25 cm e larghe10cm, in ragione di 2-4 picchetti/mq

Dettaglio:
connessione di teli contigui della rete

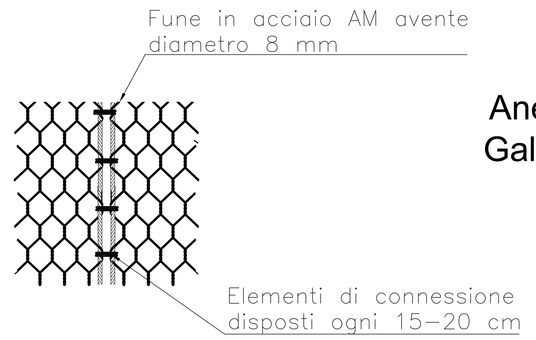

Dettaglio:
Anelli giunzione
Galmac Ø=4mm

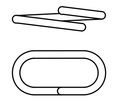

Dettaglio:
sistema di connessione alla fune di ancoraggio di sommità e al piede

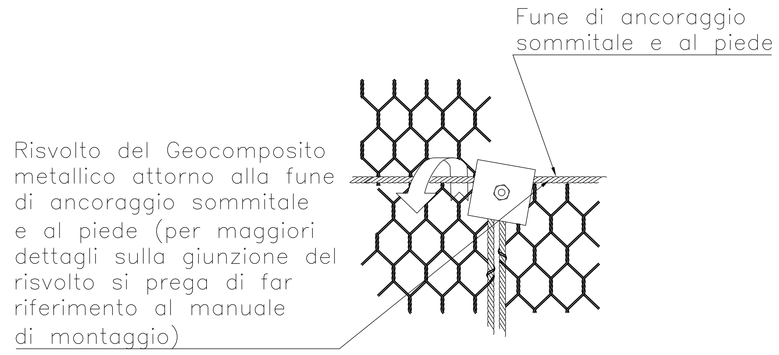

Rafforzamento corticale con geocomposito metallico con ancoraggi in maglia romboidale

1. Fune di ancoraggio in acciaio Ø≥16,00 mm (UNI EN 10244-2, UNI EN 12385)
2. Fune longitudinale di valle in acciaio Ø≥12,00 mm (UNI EN 10244-2, UNI EN 12385)
3. Piastre di ripartizione in acciaio zincato 250x250x8 mm con barra d'ancoraggio in acciaio
4. Fune di armatura del rivestimento intessuta a maglia romboidale Ø≥12,00 mm (UNI EN 10244-2, UNI EN 12385)

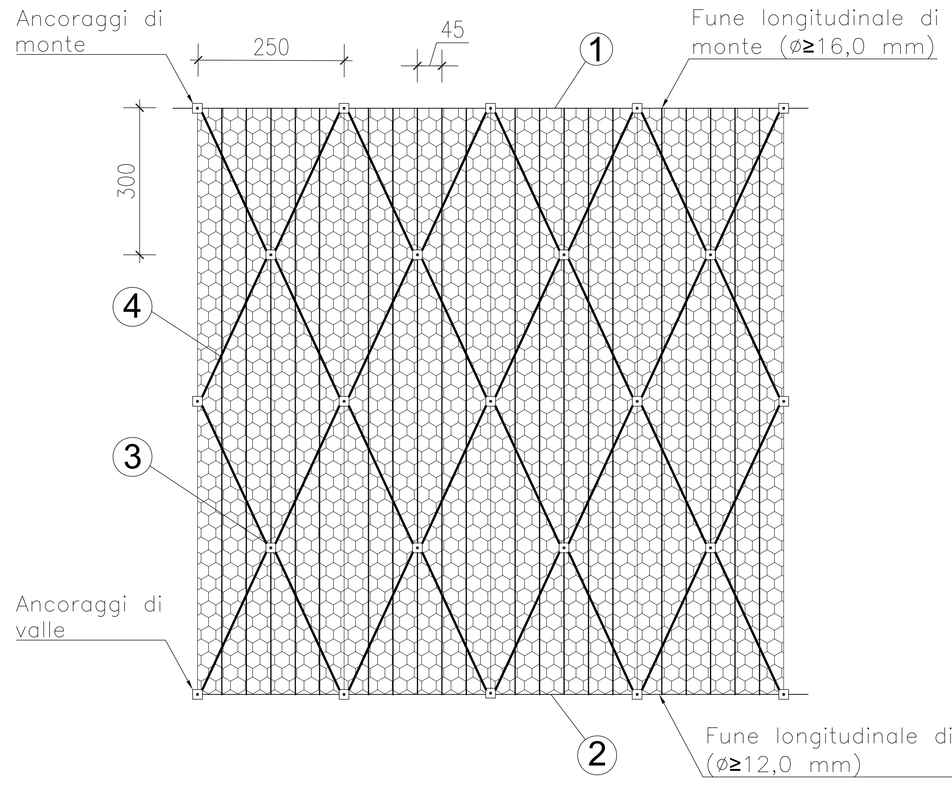

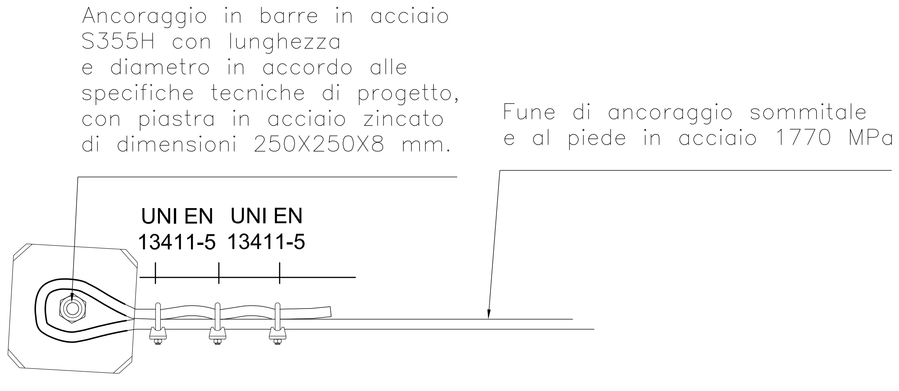

Dettaglio:
piastra in acciaio zincato

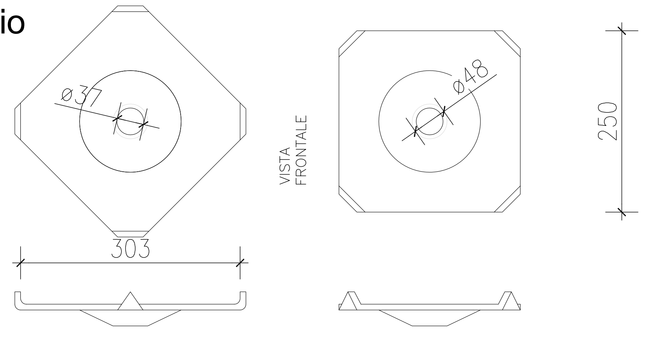

Dettaglio:
ancoraggi consolidamento

Miscela di iniezione:
densità >= 1.85 t/mc
cemento tipo III, IV, V
rapporto acqua/cemento <= 0.5
resistenza a compressione:
>= 20 MPa dopo 3 gg
>= 37 MPa a 28 gg (C30/37)

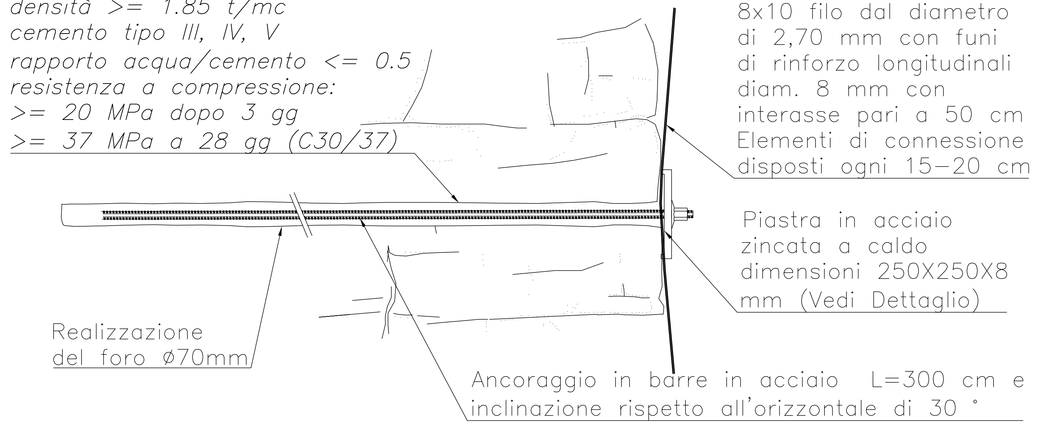

E' ammesso l'eventuale impiego di filler calcareo o siliceo con rapporto non superiore al 30% sul peso in cemento e di additivi fluidificanti al 5% al fine di facilitare l'iniettabilità della miscela.

Dettaglio:
testa di ancoraggio

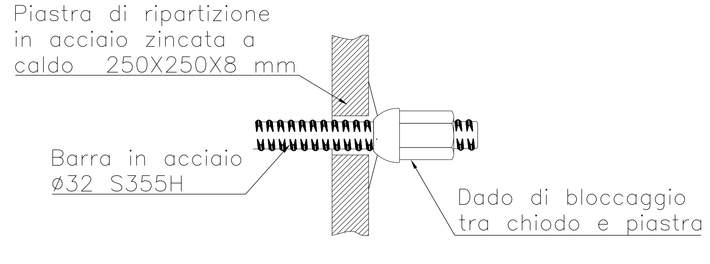

METODI DI INSTALLAZIONE

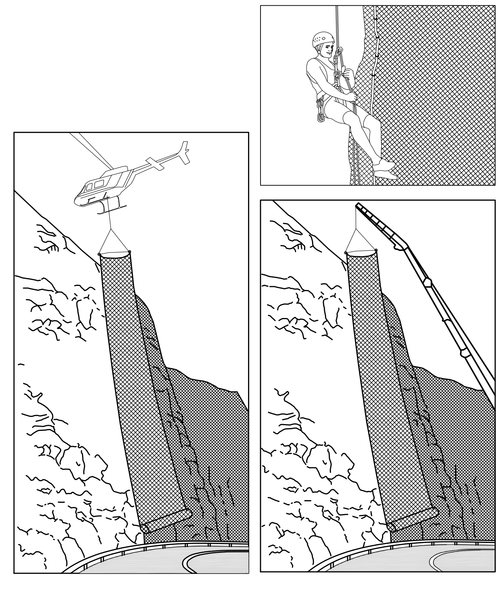

ANAS S.p.A.
DIREZIONE REGIONALE PER LA SICILIA

PA17/08

Affidamento a Contraente Generale del "Lavori di ammodernamento del tratto Palermo - Lercara Friddi, lotto funzionale dal km 14.4 (km. 0,0 del Lotto 2) compreso il tratto di raccordo della rotatoria Bolognetta, al km 48,0 (km. 33,6 del Lotto 2 - Svincolo Manganaro incluso) comprese i raccordi con le attuali SS n.189 e SS n.121

Bolognetta S.c.p.a.

Il Responsabile Unico del Procedimento: Dott. Maurizio Crispino

- PERIZIA DI VARIANTE N.3 -

Titolo elaborato:
OPERE DI SOSTEGNO - ASSE PRINCIPALE -
OS03 - Paratie di pali sx dal km 1+062.098 al km 1+228.979
Particolari rivestimento scarpate

Codice Unico Progetto (CUP): F41B03000230001

Codice elaborato: PA17/08	OPERA	ARGOMENTO	DOC. E PROG.		FASE	REVISIONE
	P V	OS03	N 0 1 1		6	1

CARTELLA:	FILE NAME:	NOTE:	PROT.		SCALA:	
	PVOS03N011_61_4137.dwg	1=1		4 1 3 7	1:200	

REV.	DESCRIZIONE	DATA	REDATTO	VERIFICATO	APPROVATO
5					
4					
3					
2					
1	EMISSIONE A SEGUITO ISTRUTTORIA ANAS	Maggio 2021	M.L. Meoli	S. Fortino	N. Behmann
0	PRIMA EMISSIONE	Dicembre 2019	M.L. Meoli	S. Fortino	D. Tironi

Progettisti: F.A.D.E. S.r.l. - Società di ingegneria FACTORY OF ARCHITECTURE CIVIL ENGINEERING Via Filarmonici 71 - 00186 Roma tel. 06 32600919 e-mail: info@facesrl.com pec: pec.facesrl@pec.com
Direttore Tecnico: Ing. Antonio Ambrosi

Consulenti: E&G S.r.l. ENVIRONMENT & GEOTECHNIC STUDIO DI INGEGNERIA GEOTECNICA E AMBIENTALE
Direttore Tecnico: Ing. Quintilio Napoleoni

Il Progettista Responsabile	Il Geologo	Il Coordinatore per la Sicurezza in fase di Esecuzione	Il Direttore dei Lavori
Ing. Antonio Ambrosi	Dott. Geol. Gualtiero Bellomo	Arch. Francesco Rondelli	Ing. Sandro Favero
		Il Coordinatore per la Sicurezza in fase di Esecuzione Arch. Francesco Rondelli	Il Direttore dei Lavori Ing. Sandro Favero

ANAS S.p.A.

DATA:	PROTOCOLLO:	VISTO: IL RESPONSABILE DEL PROCEDIMENTO
CODICE PROGETTO	L O 4 1 0 C E 1 1 0 1	Dott. Ing. Luigi Mupo