CARPENTERIA POZZETTO DI MONTE

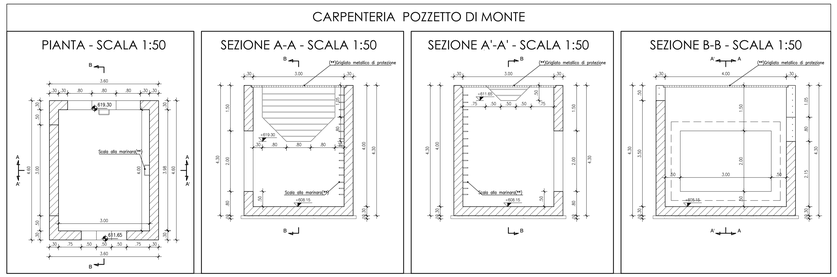

ARMATURE POZZETTO DI MONTE

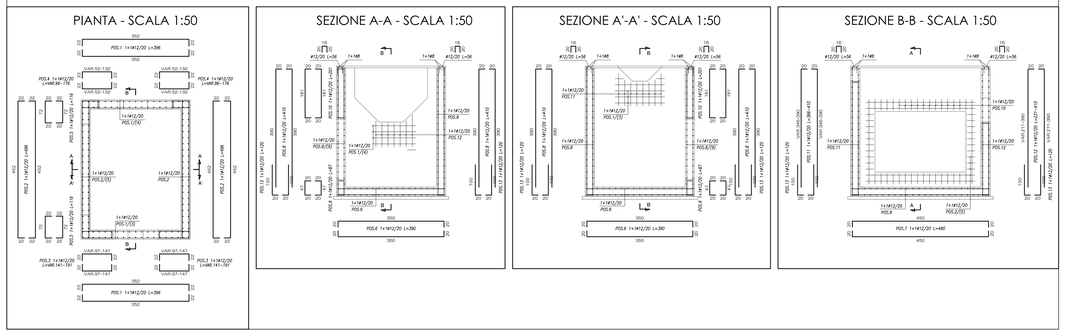

CARPENTERIA POZZETTO INTERMEDIO

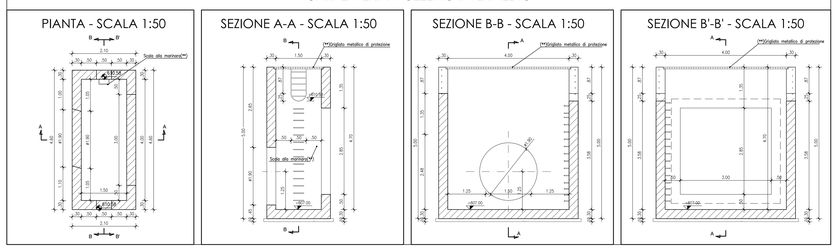

ARMATURE POZZETTO INTERMEDIO

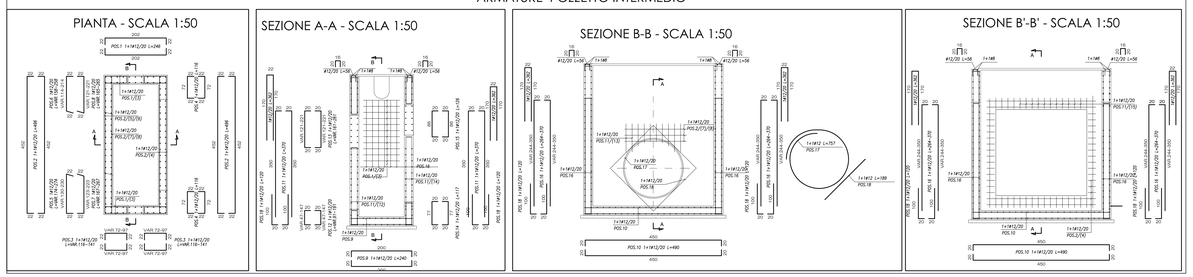

CARPENTERIA PROLUNGAMENTO SCATOLARE DI MONTE

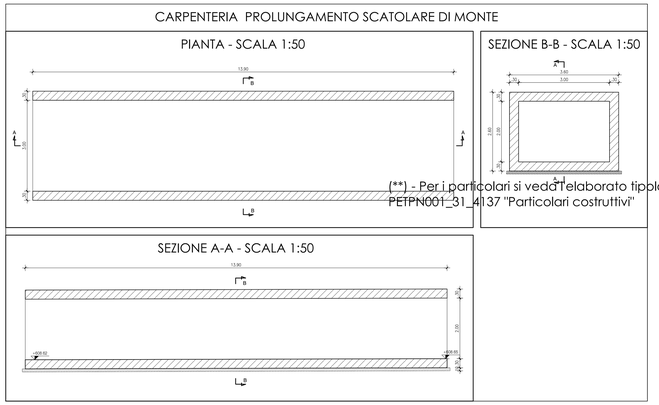

(**) - Per i particolari si veda l'elaborato tipologico PETPN001_31_4137 "Particolari costruttivi"

ARMATURE PROLUNGAMENTO SCATOLARE DI MONTE

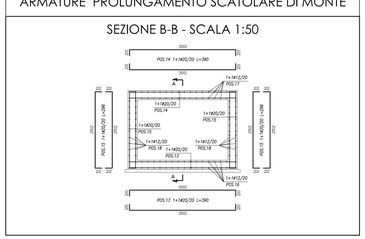

CARPENTERIA PROLUNGAMENTO SCATOLARE DI VALLE

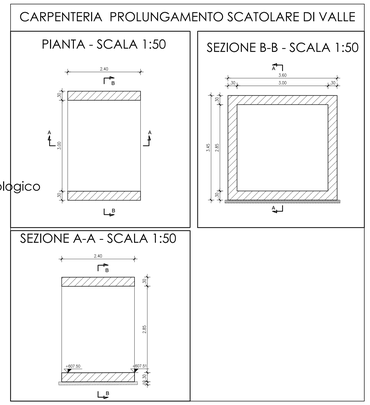

ARMATURE PROLUNGAMENTO SCATOLARE DI VALLE

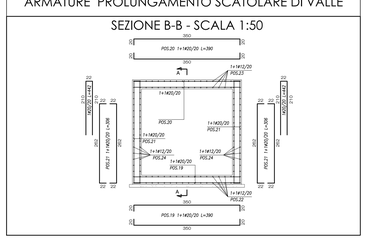

CARPENTERIA MANUFATTO DI SBOCCO

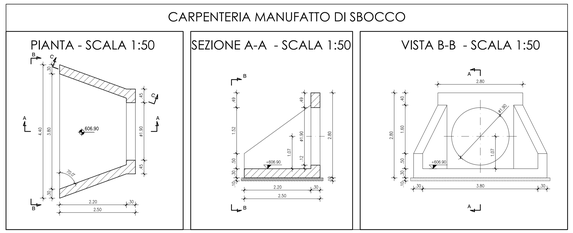

ARMATURE MANUFATTO DI SBOCCO

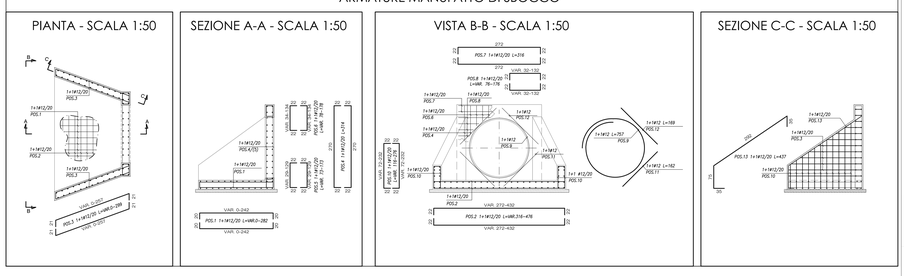

TABELLA MATERIALI TOMBINI E OPERE IDRAULICHE

		cl. Resistenza	cl. Consistenza	cl. Esposizione	d max aggregato (mm)
CALCESTRUZZI (secondo le norme UNI EN 206-1 ed UNI 11104 ed ex D.M. 15/01/2004)	GETTI DI PULIZIA	C12/15	S4	-	32
	POZZETTI E MANUFATTI IN C.A. DI OPERA	C35/37	S4	XA1	25
	PARETI DI CONCIO IN C.A.V.	C25/30	S4	XC2	25
	INVESTIMENTO FODO	C25/30	S4	XC2	25
ACCIAIO IN BARRE PER GETTI	ARMATURE	B450C	Controllo entro 30 gg. dalla data di consegna in cantiere presso laboratorio ufficiale, secondo le approvazione sulle scelte dei diametri delle d. c.		

COPRIFERRI	CONVENZIONI
Pareti interrate e fuori terra 4.0 cm	- MISURAZIONE DEL COPRIFERRO NETTO - LA LUNGHEZZA DELLE PARTI DI BARRE DISPOSTE IN ONLI (" TYLOR TUTTO" NORME ISO/DIN 4000)

	MURI E GETTI	PLATEE DI FONDAZIONE E SOLETTE
FERRI DISTANZIATORI PER OPERE IN C.A.	10x 10x variabile MIN 5Ø6/mq	40 40 40 40 MIN 3Ø12/mq

COLLETTORI IN P.E.A.D.	Tubazioni per condotte di scarico civile-industriale, con classe di rigidità SN8, misurata secondo EN ISO 9969, (pari a 8 kN/m2), conforme al progetto di norme UNI-EN 13476-2, prodotte con grande R.P.C., realizzate a doppia parete corrugata, corrugata esternamente e liscia internamente tipo B
TUBAZIONI PER TOMBINI TIPO "ARMCO"	Acciaio S235 JR conforme alla EN UNI 10025. Il rivestimento di zinco deve essere a bagno caldo secondo EN ISO 1461. I bulloni di giunzione deve essere conforme alla EN 15048 e rivestiti con zincatura a bagno caldo. Le viterie giunte, in modo da garantire la resistenza nei confronti dei carichi stradali di 1° categoria.
TUBAZIONI in c.a. per prefabbricato per tombini circolari	In c.a. vibrato prodotti secondo le norme DIN 4035–UNI EN 1916:04 (CE). Le tubazioni dovranno avere idoneo spessore ed armatura, in modo da garantire la resistenza nei confronti dei carichi stradali di 1° categoria. Gli incastri dovranno avere idonei spessore ed armatura, in modo da garantire la tenuta nei confronti dei carichi di cielo del tubo. Due di incastri dovranno risultare inferiore si provvederà a predisporre apposito collotto protettivo in c.a. secondo quanto indicato negli elaborati dei singoli tombini.
GABBIONATE E MATERASSI TIPO RENO	Costituiti da rete metallica a doppia torsione con maglia esagonale in accordo con le UNI-EN 10223-3 e UNI-EN 10223-5 e rispondente alle UNI-EN 10223-3 prospetto 3 e 4 e UNI-EN 10218 per le tolleranze sui diametri e conforme alla circolare del CSMS. Sup. LL.PP.MF del 27/08/1962 vigente in materia. - Rete a maglia esagonale tipo 8x10 - Filo diametro 2.2 mm– Materassi UNI-EN 10223-3 - Normalizzata di rivestimento - UNI-EN 10223-3 - Maglia = 10x8 cm -> Gabbioni e 6x8 cm -> Materassi - Materiale di riempimento - 1,5/2 D (dimensione della maglia data retta)
CHIUSINI E CADITOIE	Chiusini, griglie e controtelai per pozzetti in ghisa sferoidale secondo UNI EN 124/1995=Classe C250
GRIGLIATI	In acciaio inoxido tipo S235 Jrc 3652, chiusini a cerniera e serrazioni con due mani di colore di Classe 1, carico di progetto medio alla fale compatto di valore 400kg/mq. In conformità alla norma UNI 11002-1
GEOTESSUTI	Geotessuto anticontaminante, resistenza a trazione non inferiore a 18kN/m

QUADRO DI UNIONE - Scala 1:100.000

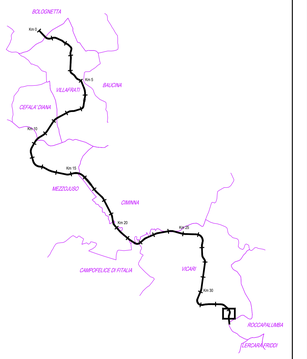

ANAS S.p.A.	DIREZIONE REGIONALE PER LA SICILIA

PA17/08

Affidamento a Contraente Generale dei "Lavori di ammodernamento del tratto Palermo - Lercara Friddi, lotto funzionale dal km 14,4 (km. 0,0 del Lotto 2) compreso il tratto di raccordo della rotatoria Bolognetta, al km 48,0 (km. 33,6 del Lotto 2 - Svincolo Mangiaracina inclusa) comprei raccordi con le attuali SS n.189 e SS n.121

Bolognetta S.c.p.a.

Il Responsabile del Procedimento
Ing. Salvatore Cappello

- PERIZIA DI VARIANTE N.3 -

Titolo elaborato:

OPERE D'ARTE
TOMBINI IDRAULICI - ASSE PRINCIPALE
Tombino TP71 - Esistente da adeguare
Tav.2 - Carpenterie e armature

Codice Unico Progetto (CUP): F41B03000230001

Codice elaborato: PA17/08	PE	TP71	N002	6	0
	OPERA	ARGOMENTO	DOC. E PROG.	FASE	REVISIONE

CARTELLA:	FILE NAME:	NOTE:	PROT.	SCALA:
a_r_PETPTN002_51_4137.dwg		1=1	4 1 3 7	VARIE

REV.	DESCRIZIONE	DATA	REDATTO	VERIFICATO	APPROVATO
5					
4					
3					
2					
1					
0	PRIMA EMISSIONE	Maggio 2021	S. Bellagia	S. Fortino	N. Balmano

Progettisti:

ACS ingegneri
Via Cavaro,29/c - 90145 Palermo
Tel. 091 6817111 - Fax 091 6817005
E-mail: acs@acsingegneri.it

Il Progettista Responsabile
Ing. Alberto Antonelli
Ordine degli Ingegneri della Provincia di Palermo n. 2453

Il Geologo
Dott. Geol. Ennio Cucurullo

Il Coordinatore per la Sicurezza in fase di Esecuzione
Arch. Francesco Rondelli

Il Coordinatore per la Sicurezza in fase di Progettazione
Arch. Francesco Rondelli

Il Direttore dei Lavori
Ing. Sandro Favaro

Il Direttore dei Lavori
Ing. Sandro Favaro

ANAS S.p.A.

DATA:	PROTOCOLLO:	VISTO IL RESPONSABILE DEL PROCEDIMENTO
CODICE PROGETTO	L0410CE1101	Dott. Ing. Luigi Mupo