TAPPO DI CHIUSURA TERMORESTRINGENTE PER TUBO DI PROTEZIONE

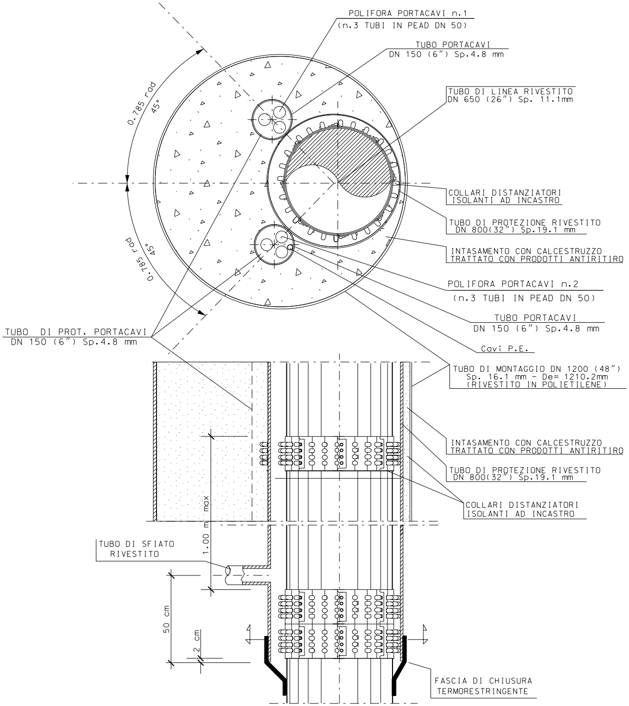
POLIFORA PORTACAVI n.1
(n.3 TUBI IN PEAD DN 50)
TUBO PORTACAVI
DN 150 (6") Sp.4.8 mm
TUBO DI LINEA RIVESTITO
DN 650 (26") Sp. 11.1mm
0.785 rad
45°
COLLARI DISTANZIATORI
ISOLANTI AD INCASTRO
TUBO DI PROTEZIONE RIVESTITO
DN 800(32") Sp.19.1 mm
0.785 rad
45°
INTASAMENTO CON CALCESTRUZZO
TRATTATO CON PRODOTTI ANTIRITIRO
POLIFORA PORTACAVI n.2
(n.3 TUBI IN PEAD DN 50)
TUBO DI PROT. PORTACAVI
DN 150 (6") Sp.4.8 mm
TUBO PORTACAVI
DN 150 (6") Sp.4.8 mm
Cavi P.E.
TUBO DI MONTAGGIO DN 1200 (48")
Sp. 16.1 mm - De= 1210.2mm
(RIVESTITO IN POLIETILENE)
INTASAMENTO CON CALCESTRUZZO
TRATTATO CON PRODOTTI ANTIRITIRO
TUBO DI PROTEZIONE RIVESTITO
DN 800(32") Sp.19.1 mm
COLLARI DISTANZIATORI
ISOLANTI AD INCASTRO
1.00 m max
TUBO DI SFIATO
RIVESTITO
50 cm
2 cm
FASCIA DI CHIUSURA
TERMORESTRINGENTE

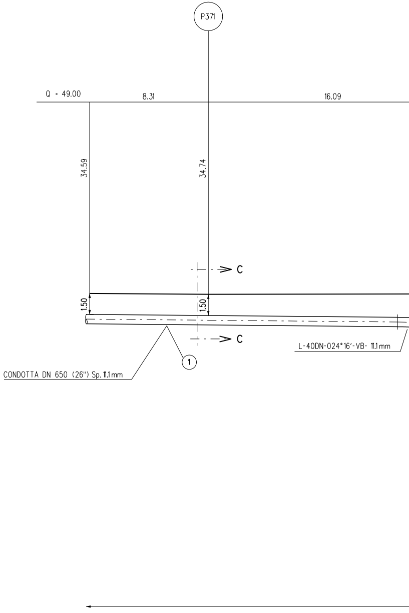
P371
Q = 49.00
8.31
16.09
34.59
34.74
C
1.50
1.50
C
L-40DN-024°16'-VB- 11.1mm
1
CONDOTTA DN 650 (26") Sp. 11.1mm

N.B. Le informazioni sulla profondita' di interramento e diametro dei sottoservizi attraversati non sono disponibili. Prima dell'esecuzione dei lavori accertare in sito con scavi a mano natura ed esatta posizione degli stessi

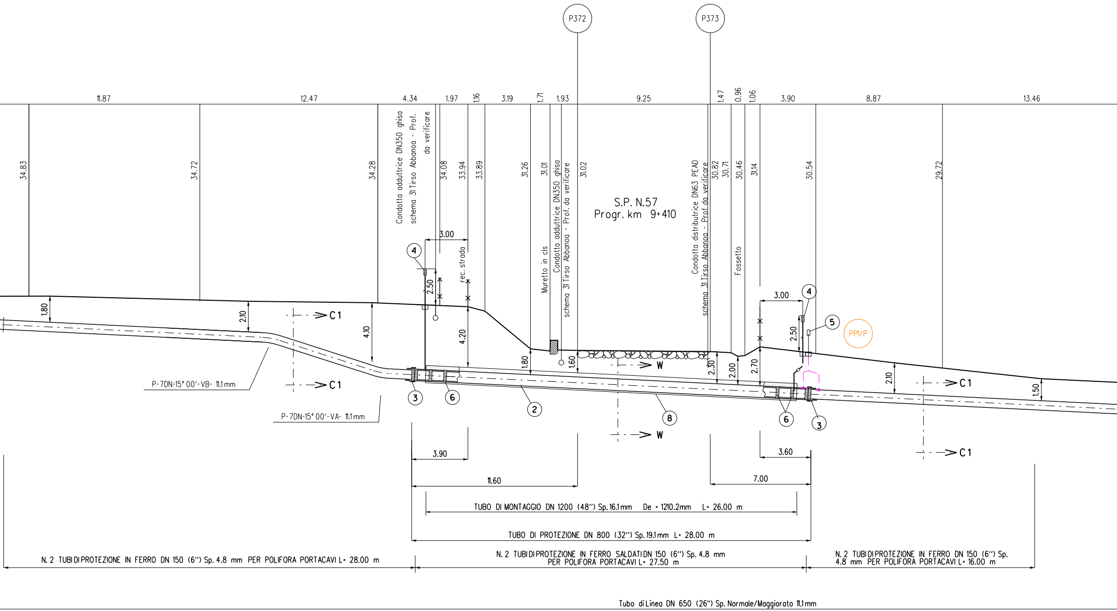
P372
P373
11.87
12.47
4.34
1.97
1.16
3.19
1.71
1.93
9.25
1.47
0.96
1.06
3.90
8.87
13.46
34.83
34.72
34.28
Condotta adduttrice DN350 ghisa schema 31 Tirso Abbanoa - Prof. da verificare
34.08
33.94
33.89
31.26
31.01
Muretto in cls
Condotta adduttrice DN350 ghisa schema 31 Tirso Abbanoa - Prof. da verificare
31.02
S.P. N.57
Progr. km 9+410
Condotta distributrice DN63 PEAD schema 31 Tirso Abbanoa - Prof. da verificare
30.82
30.71
30.46
31.14
Fossetto
30.54
29.72
3.00
rec. strada
4
2.50
3.00
4
5
PP1/P
2.50
1.80
2.10
4.10
4.20
1.80
1.60
2.30
2.00
2.70
2.10
1.50
C1
C1
W
W
C1
C1
P-7DN-15° 00'-VB- 11.1 mm
P-7DN-15° 00'-VA- 11.1 mm
3
6
2
8
6
3
3.90
11.60
3.60
7.00
TUBO DI MONTAGGIO DN 1200 (48") Sp. 16.1 mm De = 1210.2mm L= 26.00 m
TUBO DI PROTEZIONE DN 800 (32") Sp. 19.1 mm L= 28.00 m
N. 2 TUBI DI PROTEZIONE IN FERRO DN 150 (6") Sp. 4.8 mm PER POLIFORA PORTACAVI L= 28.00 m
N. 2 TUBI DI PROTEZIONE IN FERRO SALDATI DN 150 (6") Sp. 4.8 mm PER POLIFORA PORTACAVI L= 27.50 m
N. 2 TUBI DI PROTEZIONE IN FERRO DN 150 (6") Sp. 4.8 mm PER POLIFORA PORTACAVI L= 16.00 m
Tubo di Linea DN 650 (26") Sp. Normale/Maggiorato 11.1 mm

SEZIONE A - B scala 1:200

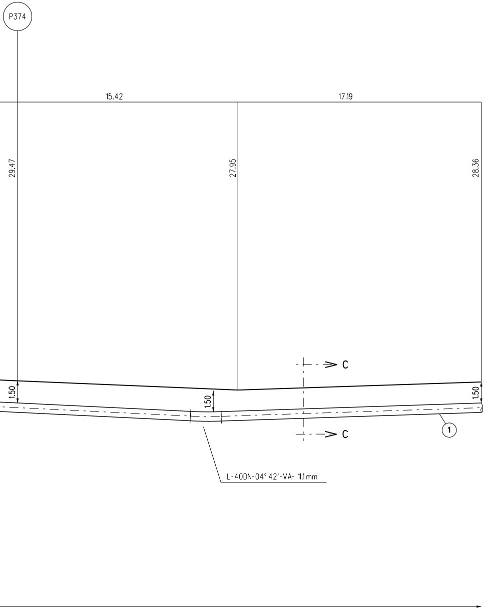
P374
15.42
17.19
29.47
27.95
28.36
1.50
1.50
1.50
C
C
1
L-40DN-04° 42'-VA- 11.1mm

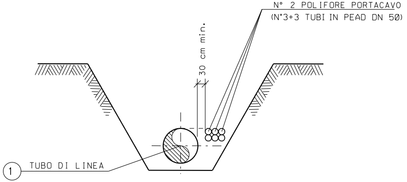
N° 2 POLIFORE PORTACAVO
(N°3+3 TUBI IN PEAD DN 50)
30 cm min.
1 TUBO DI LINEA

SEZIONE C-C (SCAVO A CIELO APERTO)

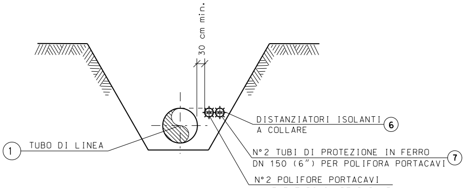
30 cm min.
DISTANZIATORI ISOLANTI
A COLLARE 6
1 TUBO DI LINEA
N°2 TUBI DI PROTEZIONE IN FERRO
DN 150 (6") PER POLIFORA PORTACAVI 7
N°2 POLIFORE PORTACAVI
(N°3+3 TUBI IN PEAD DN 50)

SEZIONE C1-C1
(SCAVO A CIELO APERTO CON COPERTURA MAGGIORATA)

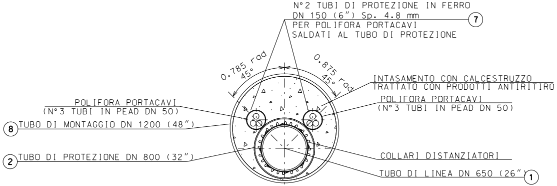
N°2 TUBI DI PROTEZIONE IN FERRO
DN 150 (6") Sp. 4.8 mm
PER POLIFORA PORTACAVI
SALDATI AL TUBO DI PROTEZIONE
7
0.785 rad
45°
0.875 rad
45°
INTASAMENTO CON CALCESTRUZZO
TRATTATO CON PRODOTTI ANTIRITIRO
POLIFORA PORTACAVI
(N°3 TUBI IN PEAD DN 50)
POLIFORA PORTACAVI
(N°3 TUBI IN PEAD DN 50)
8 TUBO DI MONTAGGIO DN 1200 (48")
2 TUBO DI PROTEZIONE DN 800 (32")
COLLARI DISTANZIATORI
TUBO DI LINEA DN 650 (26") 1

SEZIONE W-W (TRIVELLAZIONE)

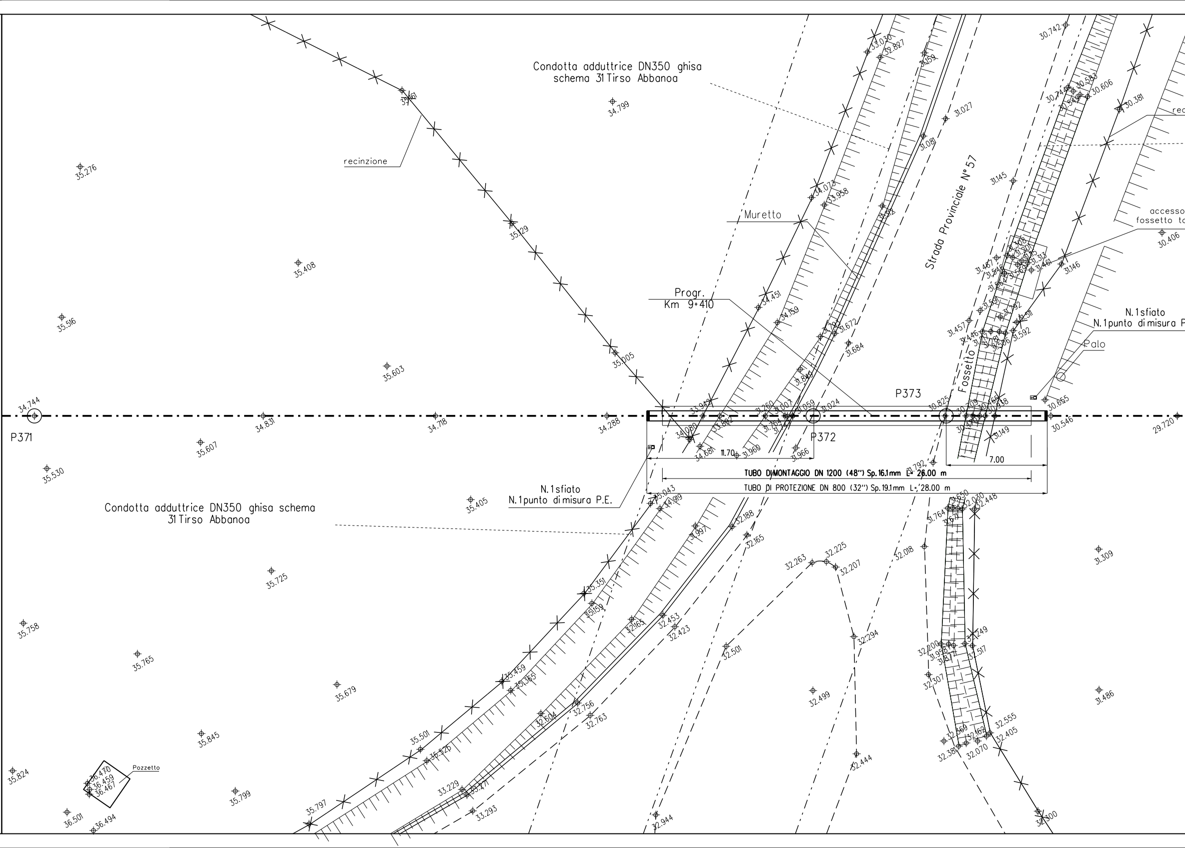
Condotta adduttrice DN350 ghisa
schema 31 Tirso Abbanoa
recinzione
Muretto
Progr.
Km 9+410
Strada Provinciale N° 57
Fossetto
accesso
fossetto to
rec
N. 1 sfiato
N. 1 punto di misura P
Palo
P371
P372
P373
11.70
7.00
TUBO DIMONTAGGIO DN 1200 (48") Sp. 16.1mm L= 26.00 m
TUBO DI PROTEZIONE DN 800 (32") Sp. 19.1mm L= 28.00 m
N. 1 sfiato
N. 1 punto di misura P.E.
Condotta adduttrice DN350 ghisa schema
31 Tirso Abbanoa
Pozzetto
34.744
34.831
34.718
34.288
34.080
33.942
33.892
34.681
31.960
31.260
31.007
31.059
31.024
31.966
30.825
30.709
30.465
30.938
31.149
30.655
30.546
29.720
31.792
35.276
35.408
35.516
35.603
35.607
35.530
35.129
35.005
34.799
35.405
35.043
34.919
35.725
35.758
35.765
35.679
35.845
35.824
35.799
36.501
36.470
36.459
36.467
36.494
35.351
35.159
35.459
35.365
35.501
35.526
35.797
33.030
32.827
32.159
31.027
31.081
34.073
33.958
31.512
34.451
34.159
31.672
31.684
31.849
31.145
31.457
31.446
31.592
31.146
30.742
30.744
30.583
30.606
30.381
30.406
31.997
32.188
32.165
32.263
32.225
32.207
32.018
31.764
31.650
32.030
32.448
32.294
32.165
32.453
32.423
32.501
32.499
32.604
32.756
32.763
33.229
33.293
32.944
32.444
31.309
32.200
32.249
32.517
32.307
31.486
32.555
32.405
32.070
32.381
32.300

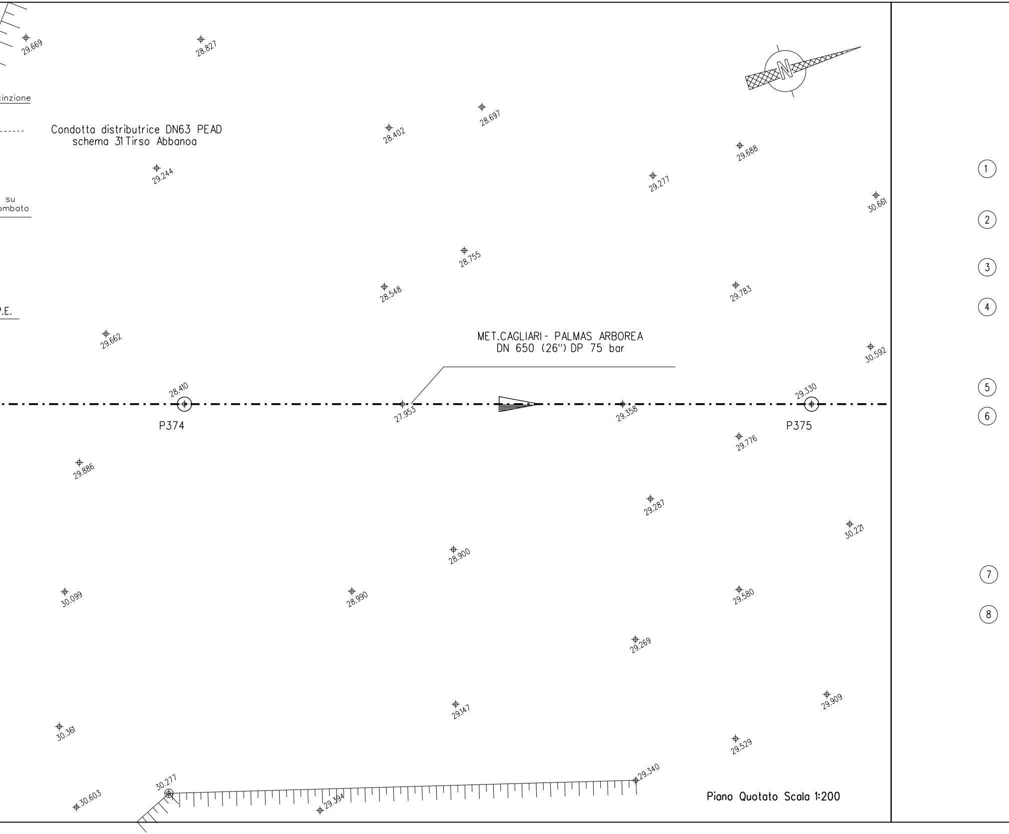
cinzione
Condotta distributrice DN63 PEAD
schema 31 Tirso Abbanoa
su
ombato
.E.
N
29.669
28.827
28.402
28.697
29.688
29.244
29.277
30.661
28.755
28.548
29.783
29.662
MET.CAGLIARI - PALMAS ARBOREA
DN 650 (26") DP 75 bar
30.592
28.410
27.953
29.358
29.330
P374
P375
29.776
29.886
29.287
30.221
28.900
30.099
28.990
29.580
29.269
29.147
29.909
30.361
29.529
30.277
29.340
30.603
29.394
1
2
3
4
5
6
7
8

Piano Quotato Scala 1:200

TABELLA DELLE ANNOTAZIONI

Tubo di acciaio Grado EN L415NB/MB DN 650 (26") Sp. Normale/Maggiorato 11.1 mm costruito secondo tab. GASD A.01.01.20 u.e. rivestimento in Polietilene Sp.2.8 mm	
Tubo di protezione in acciaio Grado L415MB DN 800 (32") Sp. 19.1 mm costruito secondo tab. GASD A.01.04.01 u.e.	28.00 m
Fascia termorestringente con pezza di chiusura e supporti di plastica DN 650 (26") x DN 800 (32") costruito secondo tab. GASD A.09.02.11 u.e.	n. 2
Apparecchiatura di sfiato e presa di segnalazione fuga gas Tipo2 costruito secondo tab. GASD A.09.06.02 u.e.	n. 2
Tubo di sfiato in Acciaio S 185 UNI EN 10025-2 DN 80 (3") Sp. 2.9 mm costruito secondo tab. GASD A 01.03.01 u.e.	6.80 m
Punto di misura P.E. a cassetta piantana secondo GASD A 07.01.05 u.e.	n. 1
Distanziatori isolanti a collare con fissaggio ad incastro	
tubo di sfiato e spurgo DN 80 (3") anelli	n. 1
tubo di linea DN 650 (26") anelli	n. 31
tubo di protezione per polifora DN 150 (6") anelli	n. 100
Tubo di protezione in Fe DN 150 (6") Sp. 4.8 mm per polifora portacavi	143.00 m
Tubo di montaggio in acciaio Grado L450MB DN 1200 (48") Sp. 16.1 mm costruito secondo tab. GASD A.01.01.31 u.e.	26.00 m

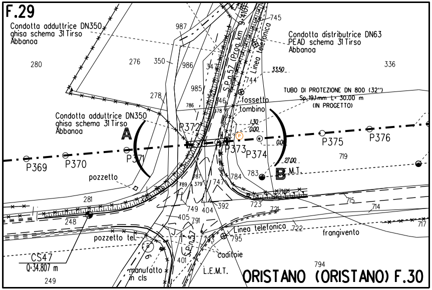
F.29
Condotta adduttrice DN350
ghisa schema 31 Tirso
Abbanoa
987
745
Condotta distributrice DN63
PEAD schema 31 Tirso
Abbanoa
S.P.n.57 (Prog. km 9+410)
Linea telefonica
280
276
350
986
347
336
33.50
744
985
278
TUBO DI PROTEZIONE DN 800 (32")
Sp. 19.1 mm L= 30.00 m
(IN PROGETTO)
786
346
fossetto
tombino
Condotta adduttrice DN350
ghisa schema 31 Tirso
Abbanoa
1.30
0.00
A
P372
P373
P374
0.00
P375
P376
P369
P370
P371
719
27.00
783
B
E.M.T.
pozzetto
787
789
379
747
784
281
716
723
715
714
749
404
392
721
248
405
791
Linea telefonica
722
frangivento
717
pozzetto tel.
795
S.P.n.57
caditoie
CS47
Q=34.807 m
401
794
manufatto
in cls
L.E.M.T.
249
ORISTANO (ORISTANO) F.30

PLANIMETRIA CATASTALE SCALA 1:2000
COMUNE DI ORISTANO (ORISTANO) FG. 29-30

Firmato digitalmente da

Rocco Vincenzo Monaco

CN = Monaco Rocco Vincenzo
O = ORDINE INGEGNERI DI COSENZA
C = IT

DISEGNI DI RIFERIMENTO	N.

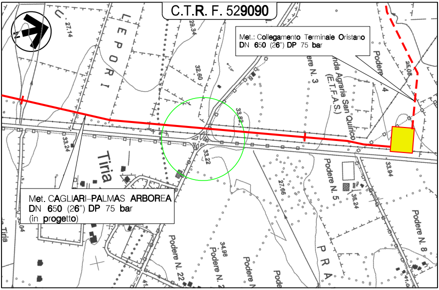
C.T.R. F. 529090
Met.: Collegamento Terminale Oristano
DN 650 (26") DP 75 bar
Met. CAGLIARI–PALMAS ARBOREA
DN 650 (26") DP 75 bar
(in progetto)
LEPORI
Tiria
Podere 4
ere N. 3
nda Agraria San Quirico (E.T.F.A.S.)
Podere N. 5
Podere N. 8
Podere N. 22
Podere N. 2
PRA
27.14
29.34
32.60
33.82
33.24
33.22
33.94
25.08
27.66
36.24
34.98

COROGRAFIA Scala 1:10.000
Foglio CTR N° 529090

ROCCO V. MONACO

0	24/09/2021	EMISSIONE PER PERMESSI	V.ORLANDO	G.CANNITO	V.FORLIVESI S.SCANDALE
INDICE	DATA	REVISIONI	ELABORATO	VERIFICATO	APPROVATO

ENURA

PROGETTISTA

T.EN TECHNIP ENERGIES

Rif.TPIDL: 080643C001-DW-3255-116627
TECHNIP ITALY DIREZIONE LAVORI S.p.A.

Dis. AT–13E–81627

Fg. 1 di 1

Metanodotto:

VIRTUAL PIPELINE SARDEGNA – RETE ENERGETICA
TRATTO CENTRO
MET. CAGLIARI–PALMAS ARBOREA DN 650 (26") DP 75 bar

Comm. NQ/E19001/L05

INDICE 0

Scala 1:200

ATTRAVERSAMENTO S.P. N. 57
km 9+410

Sostituisce il ....
Sostituito dal ....

DOCUMENTO DI PROPRIETA' ENURA. LA SOCIETA' TUTELERA' I PROPRI DIRITTI IN SEDE CIVILE E PENALE A TERMINI DI LEGGE.