PIANTA CARPENTERIA - PILA

Scala 1:50

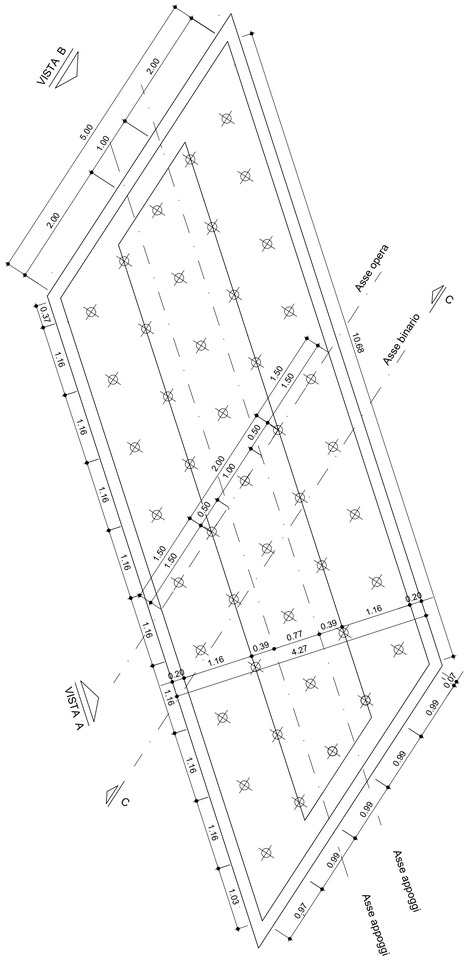

VISTA A - PILA

Scala 1:50

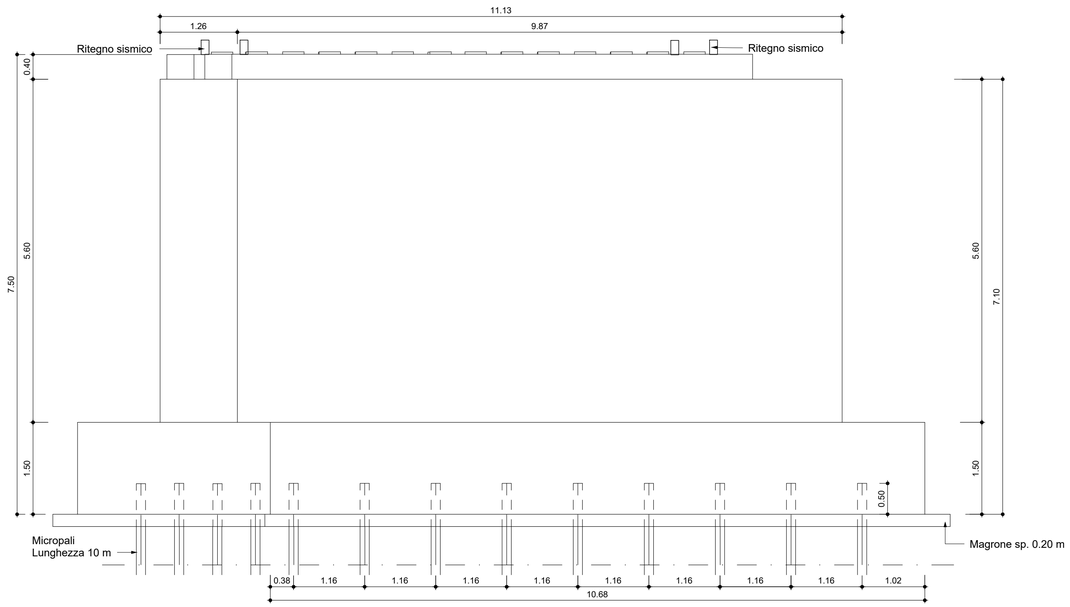

VISTA 3D

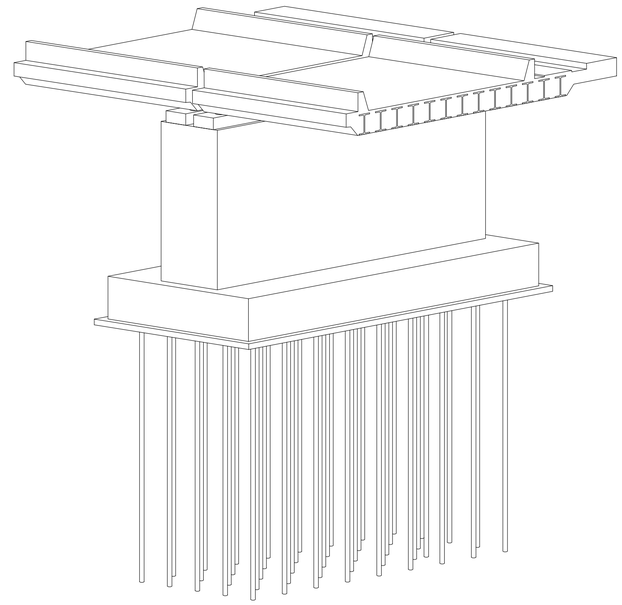

PILA

- LUNGHEZZA PERFORAZIONE 10,0 m
- DIAMETRO PERFORAZIONE 300 mm
- ARMATURA TUBO f219,1/Sp.12 mm
  Acciaio con caratteristiche S355J0H - UNI EN 10025
- LUNGHEZZA TUBO 10,5 m
- INIEZIONE GLOBALE UNICA (IGU) A BASSA PRESSIONE (circa 5 atm)
- GIUNZIONI CON MANICOTTI FILETTATI

NOTA: Per le caratteristiche dei materiali vedere tavola NB1D01D26TTOC0000002A

SEZIONE C-C - PILA

Scala 1:50

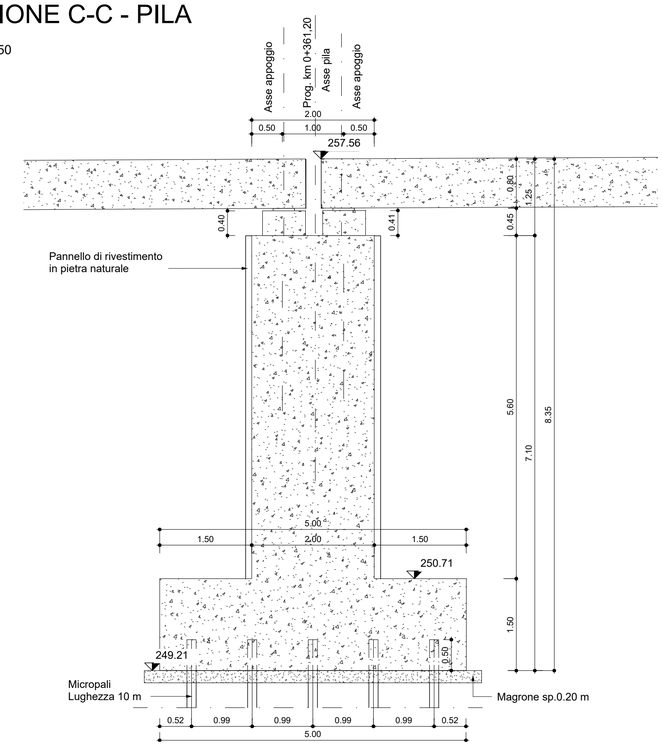

VISTA B - PILA

Scala 1:50

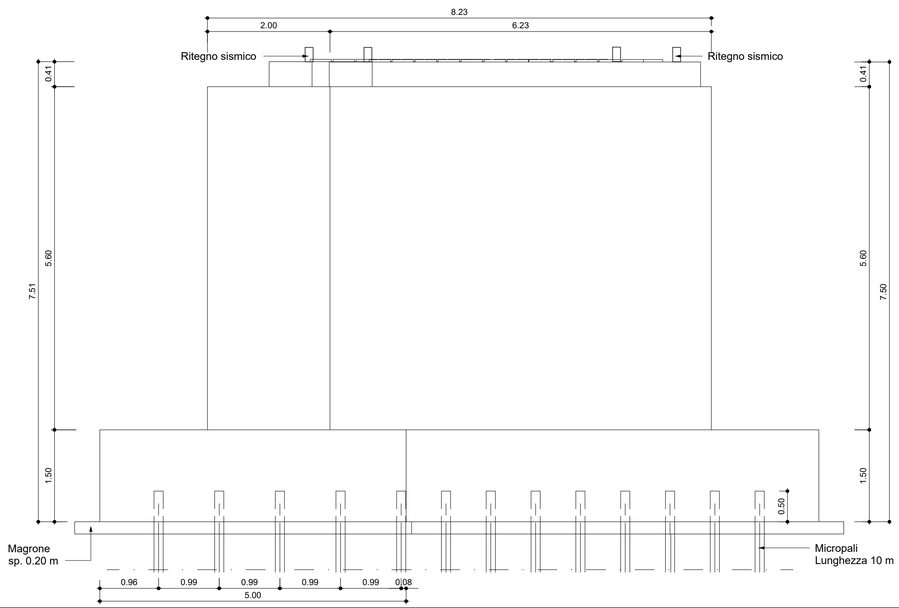

COMMITTENTE

RFI RETE FERROVIARIA ITALIANA
GRUPPO FERROVIE DELLO STATO ITALIANE

PROGETTAZIONE

ITALFERR
GRUPPO FERROVIE DELLO STATO ITALIANE

CUP J94J17000040001

U.O. COORDINAMENTO TERRITORIALE NORD

PROGETTO DEFINITIVO

LINEA BOLZANO - MERANO

REALIZZAZIONE NUOVO TUNNEL DEL VIRGOLO A 3 BINARI - SPOSTAMENTO BIVIO LINEA MERANESE

SINGOLE OPERE DI LINEA

VI01 OPERE CIVILI NV01
CARPENTERIA PILA

SCALA

VARIE

COMMESSA	LOTTO	FASE	ENTE	TIPO DOC.	OPERA/DISCIPLINA	PROGR.	REV.
NB1D	01	D	26	PZ	VI0105	001	A

Rev.	Descrizione	Redatto	Data	Verificato	Data	Approvato	Data	Autorizzato Data
A	Emissione Esecutiva	Technital	Mag-21	M. Salvadini	Mag-21	C. Mazzocchi	Mag-21	A. Perego Mag-21