TAPPI DI CHIUSURA IN CALCESTRUZZO (36" - 10") E CON TERMORESTRINGENTE (10" - 6") PER TUBI DI PROTEZIONE

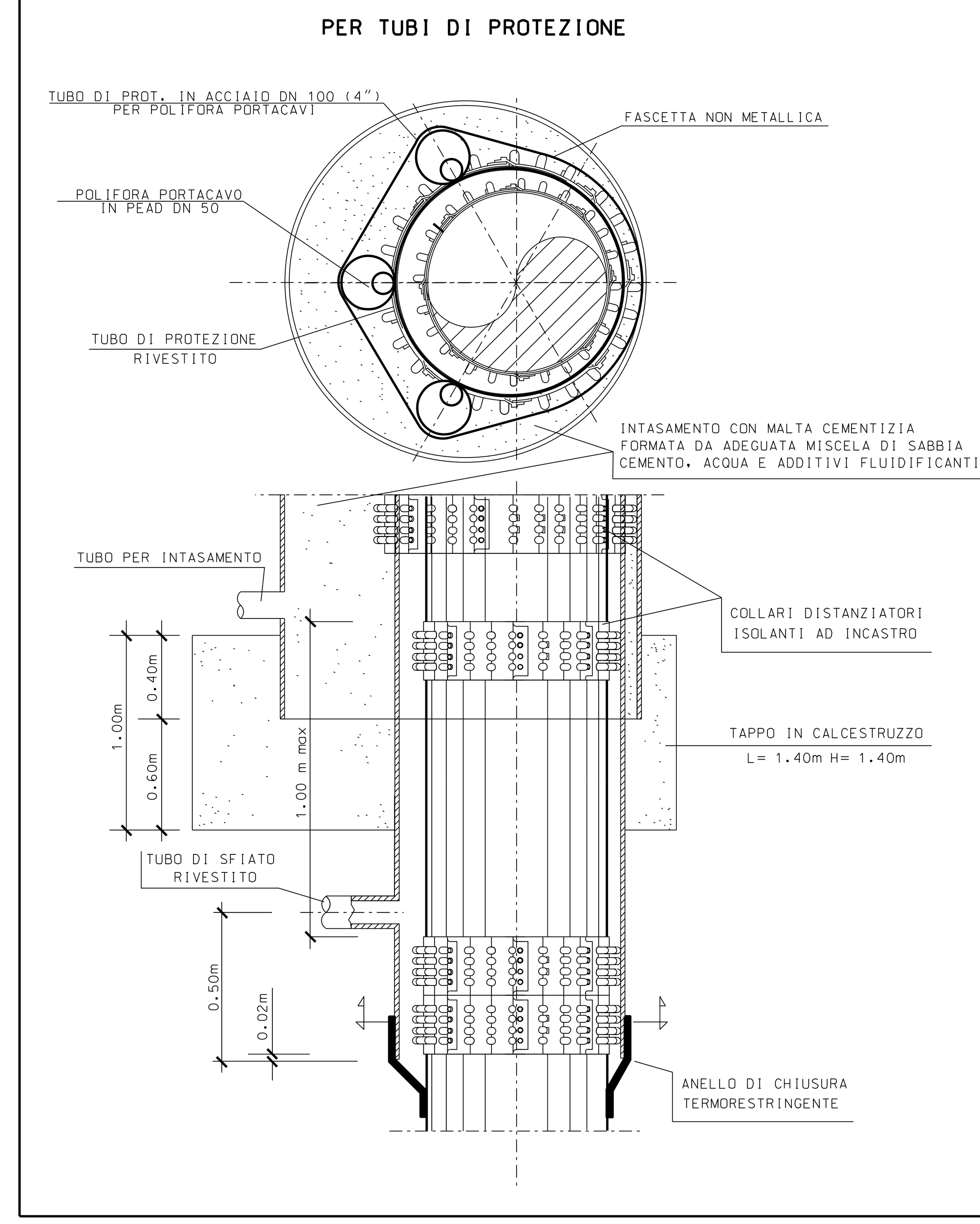

SEZ. A-B scala 1 : 200

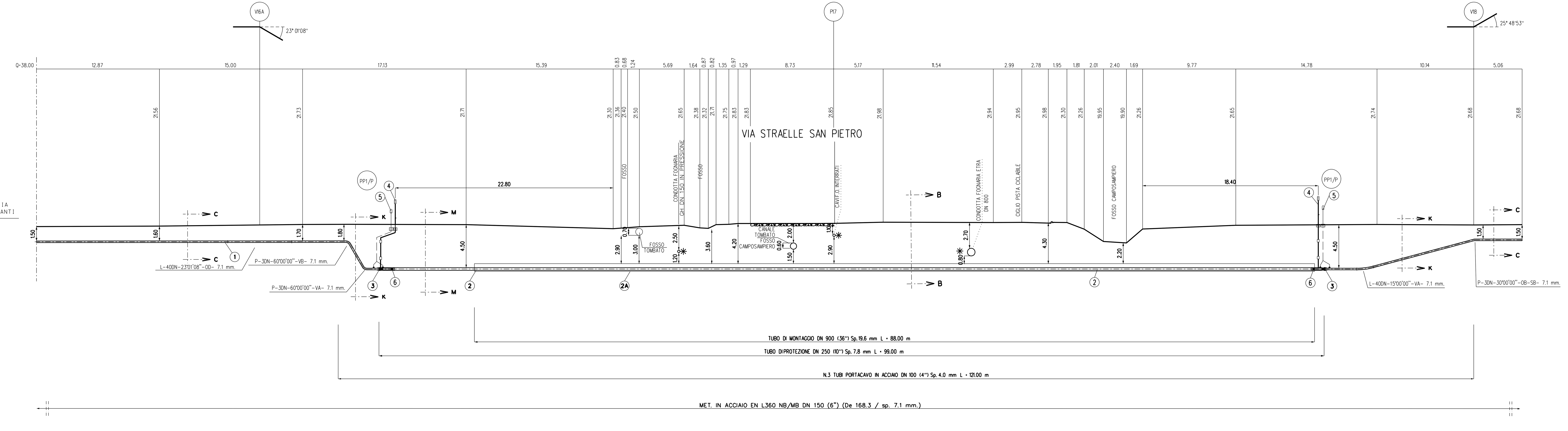

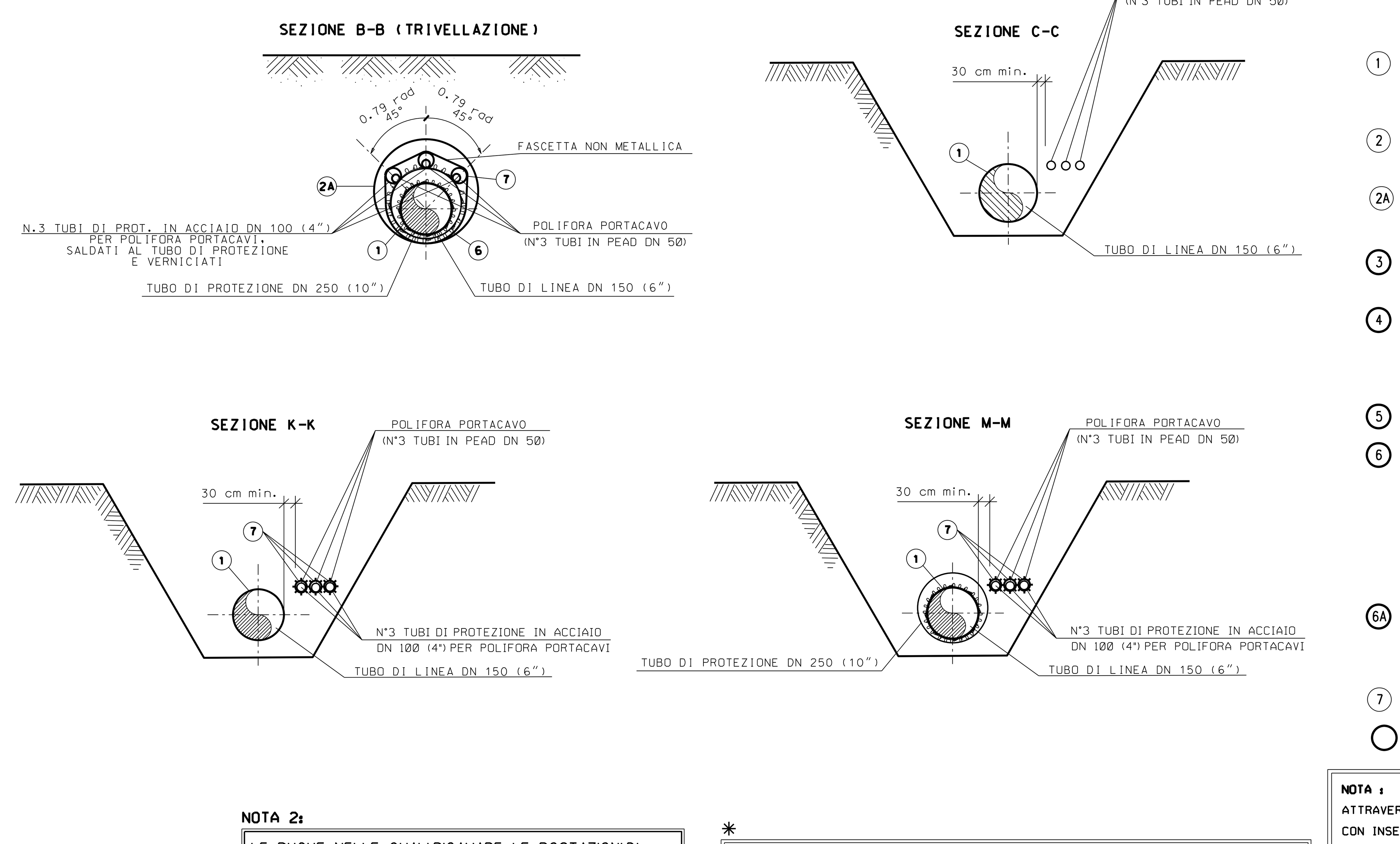

TABELLA DELLE ANNOTAZIONI

(1)	Tubo di Acciaio grado EN L360 NB/MB (API-X52) DN 150 (6") Sp. 7.1 mm costruito secondo tab. GASD A1.01.10 rivestimento in Polietilene Sp. 2.2 mm	
(2)	Tubo di protezione in acciaio Grado EN L360MB/NB (API-X52) DN 250 (10") Sp. 7.8 mm costruito secondo tab. GASD A 1.04.01	99.00
(2A)	Tubo di montaggio in acciaio Grado EN L450MB/NB (API-X65) DN 900 (36") Sp. 19.6 mm costruito secondo tab. GASD A 1.01.25	88.00
(3)	Anello di chiusura termorestringente DN 150 (6") x DN 250 (10") costruito secondo tab. GASD A9.02.10	n. 2
(4)	Apparecchiatura di sfiato e presa di segnalazione fuga gas Tipo2 costruito secondo tab. GASD A9.06.02	n.2
	Tubo di sfiato in Fe 33 UNI 7287/74 DN 80 (3") Sp. 3 mm costruito secondo tab. GASD A1.03.01	10.00 m
(5)	Punto di misura P.E. a cassetta piantana secondo tab. GASD A7.01.05	n.2
(6)	Distanziatori isolanti a collare con fissaggio ad incastro secondo tab. GASD A 9.01.06 tubo di linea DN 150 (6") anelli	n. 102
	tubo di sfiato DN 80 (3") anelli	n. 10
	tubo portacavo DN 100 (4") anelli	n. 62
(6A)	Distanziatori isolanti a collare con fissaggio ad incastro secondo tab. GASD A 9.01.06 tubo di linea DN 250 (10") anelli	n. 91
(7)	Tubo portacavo in Acciaio DN 100 (4") Sp. 4.0 mm	363.00 m
○	Materiale a cura dell'Appaltatore	

NOTA 1:

PRIMA DELL'ESECUZIONE DEI LAVORI DOVRANNO ESSERE CONSULTATI GLI ENTI INTERESSATI PER ACCERTARE L'ESISTENZA ED EVENTUALMENTE L'UBICAZIONE DI SERVIZI NEL SOTTOSUOLO.

NOTA 2:

LE BUCHE NELLE QUALIRICAVARE LE POSTAZIONIDI SPINTA E RICEVIMENTO DOVRANNO ESSERE DOTATE DI SISTEMA DI BLINDAGGIO QUALI PALANCOLATI METALLICI O SISTEMI EQUIVALENTI.

*

PRIMA DI PROCEDERE CON L'ESECUZIONE DEGLI SCAVI E' NECESSARIO ACCERTARE L'ESATTA UBICAZIONE PLANO-ALTIMETRICA DI TUTTI I SERVIZI INTERRATI INTERFERENTI

L'INDAGINE ANDRA' SVOLTA MEDIANTE L'ESECUZIONE DI SAGGI A MANO ED ALLA PRESENZA DI RAPPRESENTANTI DELL'ENTE PROPRIETARIO

NOTA :

ATTRAVERSAMENTO TRAMITE TECNICA DELLA PRESSOTRIVELLAZIONE CON SCUDO CHIUSO A TENUTA IDRAULICA CON INSERIMENTO A PRESSIONE DI TUBOCAMICIA DN 900 (36"). IN PRESENZA DI FALDA IDRICA DOVRANNO ESSERE ADOTTATE LE NECESSARIE ATTREZZATURE ED EVENTUALI PROVVEDIMENTI PER L'AGGOTAMENTO DELLE ACQUE E ABBATTIMENTO DELLA FALDA. A TALE SCOPO PRIMA DELL'ESECUZIONE DEI LAVORI SARA' ONERE DELL'APPALTATORTE ESEGUIRE INDAGINI SPECIFICHE PER L'ACCERTAMENTO DEL LIVELLO DELLA FALDA IN IN CORRISPONDENZA DELL'ATTRAVERSAMENTO

E' A CARICO DELL'APPALTATORE LA PROGETTAZIONE DI DETTAGLIO DEL SISTEMA DI ARMATURA DELLE PARETI DEGLI SCAVI NECESSARI ALLA REALIZZAZIONE DELLE BUCHE DI SPINTA E RICEZIONE

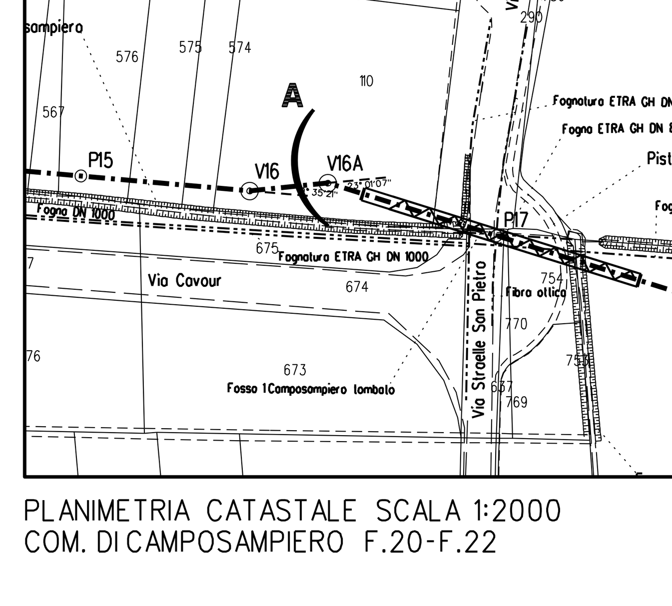

PLANIMETRIA CATASTALE SCALA 1:2000
COM. DI CAMPOSAMPIERO F.20-F.22

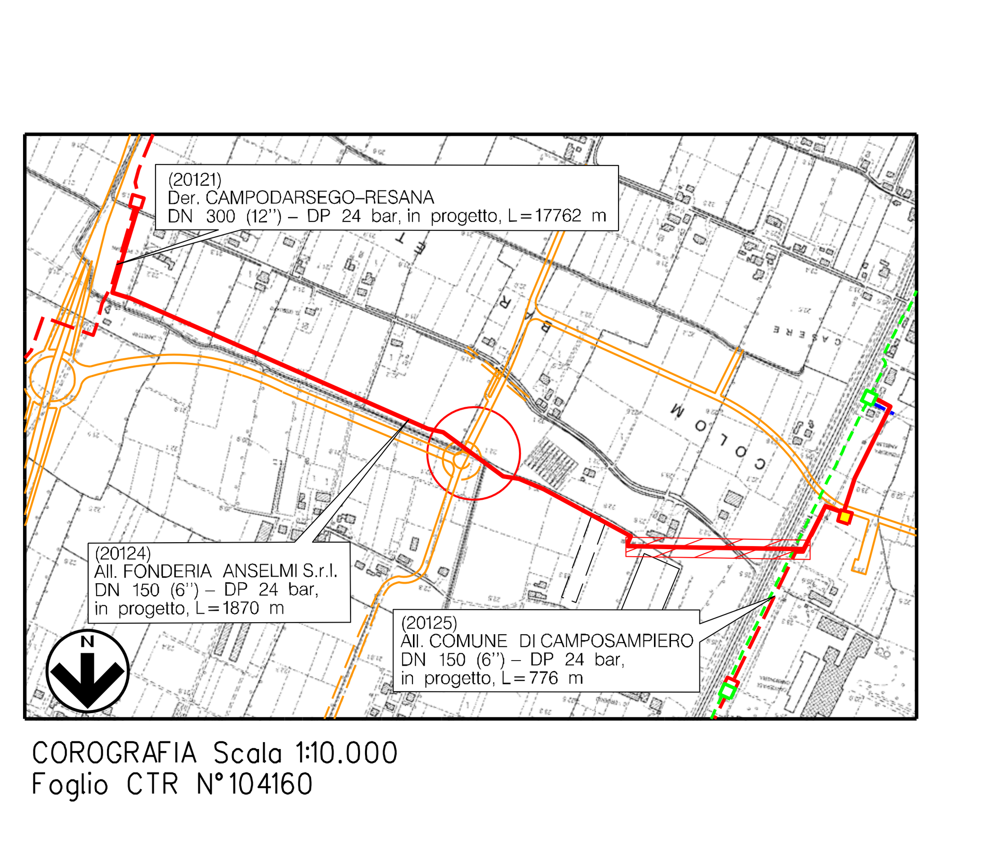

COROGRAFIA Scala 1:10.000
Foglio CTR N°104160

Firmato digitalmente da

MARCO LUMINARI

CN = LUMINARI MARCO
C = IT

Rev.	Data	Descrizione	Disegn.	Contr.	Approv.
4	08/07/2020	AGGIORNAMENTO TRACCIATO DA V5 A V18	CLEMENTI	BATTISTI	LUMINARI
3	10/06/2020	AGGIORNAMENTO TRACCIATO DA V16A A V24	CLEMENTI	BATTISTI	LUMINARI
2	15/01/2019	EMISSIONE PER APPALTO CON INSERIMENTO PE	CLEMENTI	BATTISTI	LUMINARI
0	20/09/2018	EMISSIONE PER PROGETTO	RIGHI M.	BATTISTI	LUMINARI

Proprietario: snam

Progettista: COMIS — consulenza materiali - ispezioni - saldatura progettazione - direzione lavori

Disegno: AT-20124- 01

Impianto: ALL. (20124) FONDERIA ANSELMI SRL
DN 150 (6") - DP 24 bar

Revisione: 4

Comm. NR/16025/R-L06

Cod.tec. 20124

ATTRAVERSAMENTO VIA STRAELLE SAN PIETRO (E FOSSO 1-CAMPOSAMPIERO)

Scala 1:200

Il presente disegno e' di proprieta' aziendale - La societa' tutelera' i propri diritti a termine di legge.