SEZIONE 1–1
SCALA 1:50

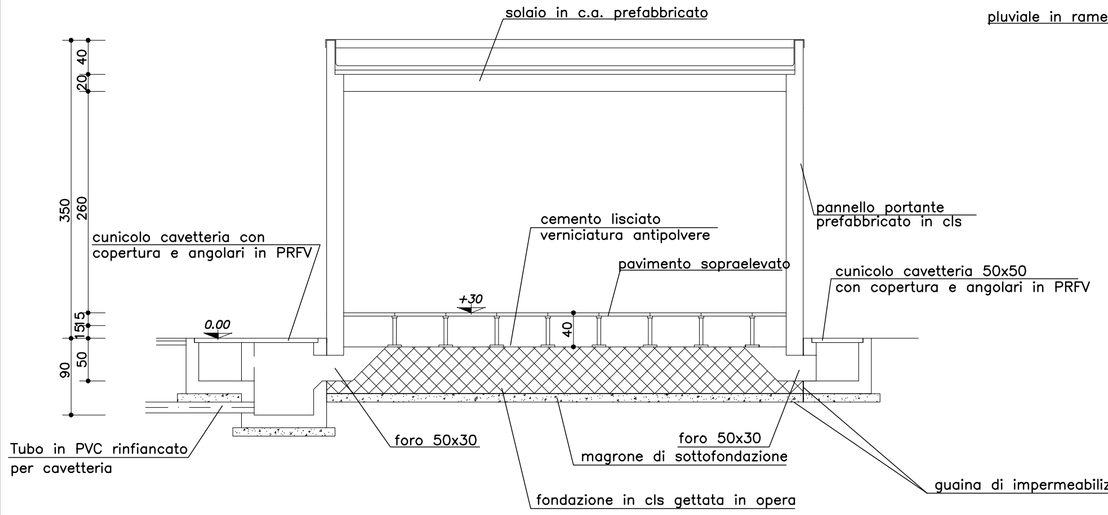

NOTA : PER CARATTERISTICHE DEI CUNICOLI, COPERTURE E TUBI
PER CAVETTERIA VEDERE APPOSITO DISEGNO

SEZIONE 3–3
SCALA 1:50

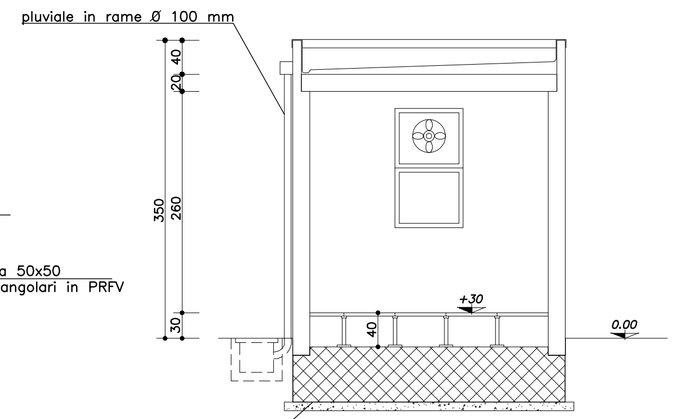

SEZIONE 2–2
SCALA 1:50

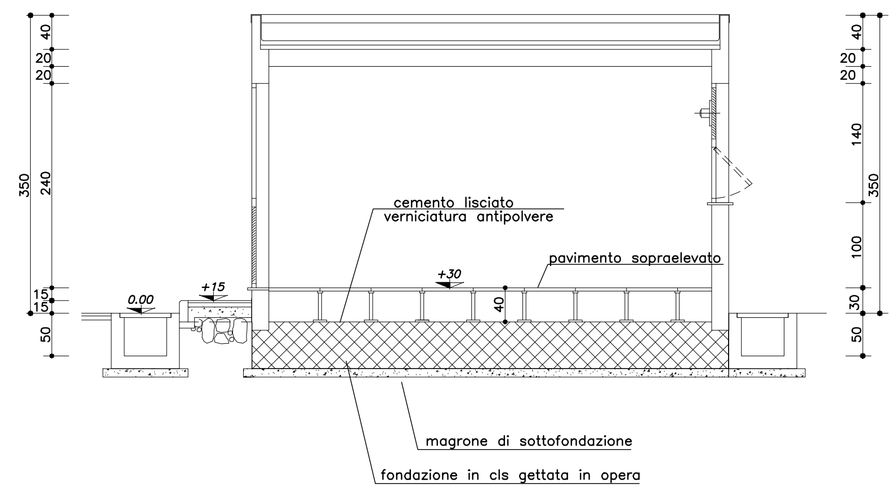

PIANTA
SCALA 1:50

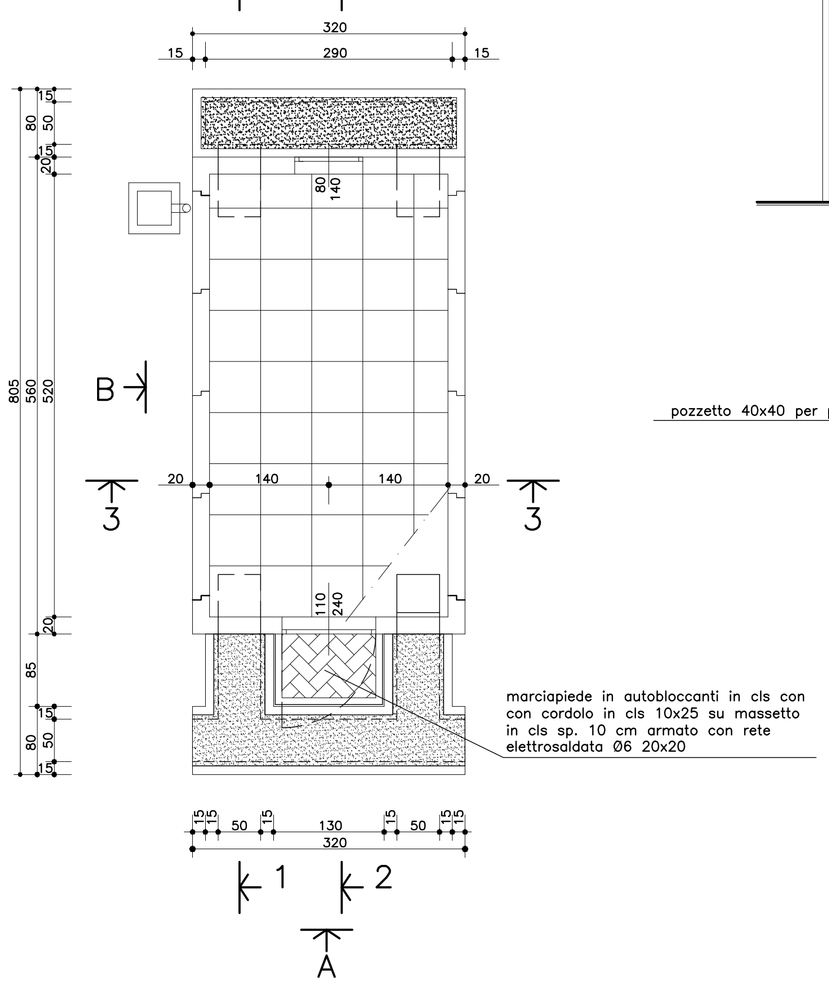

PROSPETTO A
SCALA 1:50

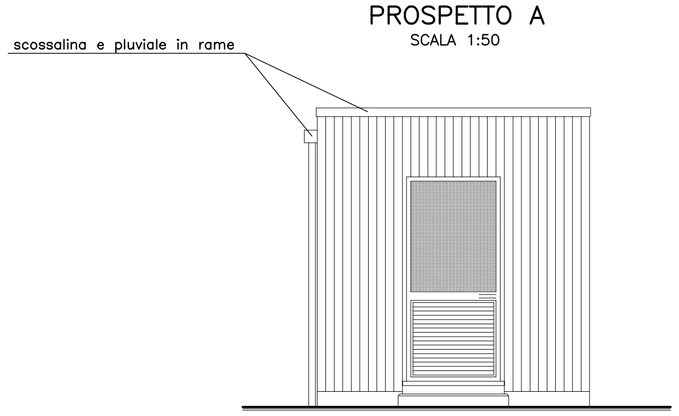

PROSPETTO B
SCALA 1:50

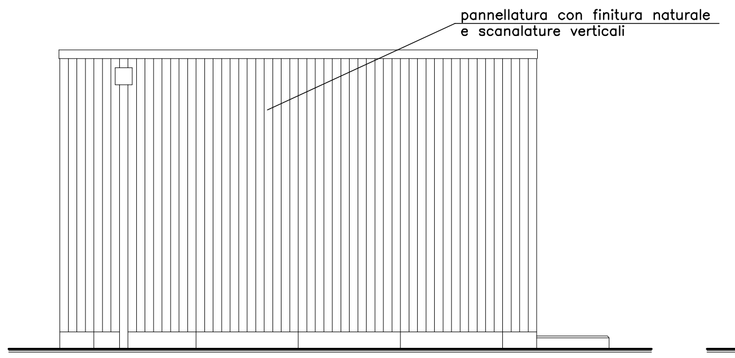

PROSPETTO C
SCALA 1:50

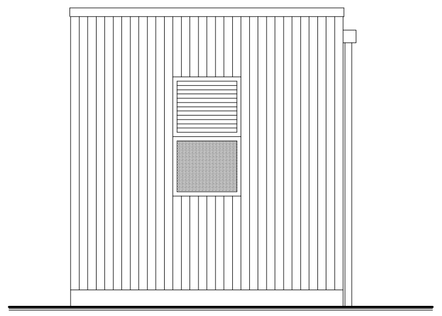

PIANTA COPERTURA
SCALA 1:50

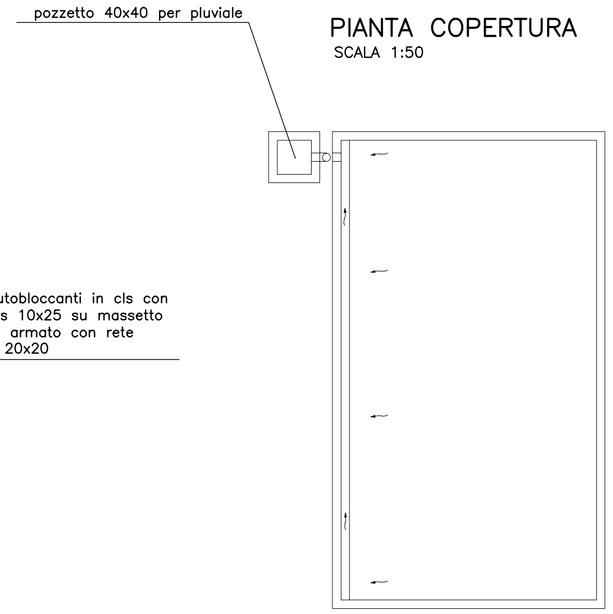

PARTICOLARE COPERTURA
SCALA 1:20

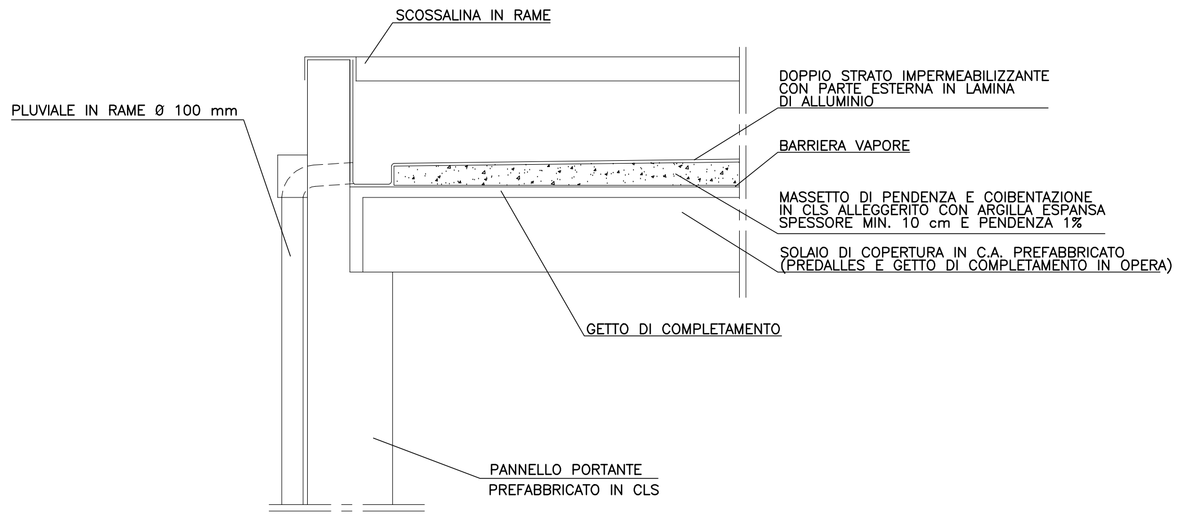

PROGETTISTI ECO SERVICE CONSULTING S.R.L.

DOTT. ING. MARCO PARIS	DOTT. ING. VINCENZO VERGELLI	DOTT. ING. VINCENZO VERGELLI

REV.	DESCRIZIONE	DATA	EMESSO	CONTROLLATO	APPROVATO
00	PRIMA EMISSIONE ECO SERVICE CONSULTING S.R.L.	29/12/2009	M.P.	V.V.	V.V.

Titolo / Title
EDIFICIO "CHIOSCO RACCOLTA SEGNALI"
STAZIONE RTN 220(380)/150 kV

CLIENTE / Client: Monti Sicani S.r.l.
Gruppo Baltic
Sede legale Via Antonio Salandra 1/A – 00187 Roma
Tel. +39 06/4822055 – Fax +39 06/4827752

Progetto / Project
CONNESSIONE ALLA RTN DELLA CENTRALE EOLICA di MONTI SICANI S.R.L. "Loc. POZZILLO – BUTERA (CL)"

Scala / Scale: 1: 100

Files

ESC Eco Service Consulting srl

ENGINEERING

Formato: A1

Progetto – N° ordine / Project – Order No.: BUT01

BUT01A014 | Ed. / rev. 00 | Foglio / sheet 01

NOMEFILE

All technical information contained in this document is the exclusive property of ECO SERVICE CONSULTING S.r.l. and may neither be used nor disclosed without its prior written consent.

SCALA Tutte le informazioni tecniche contenute nel presente documento sono di proprieta' esclusiva della PENG ECO SERVICE CONSULTING S.r.l. e non possono essere riprodotte, divulgate o comunque utilizzate senza la sua preventiva autorizzazione scritta.