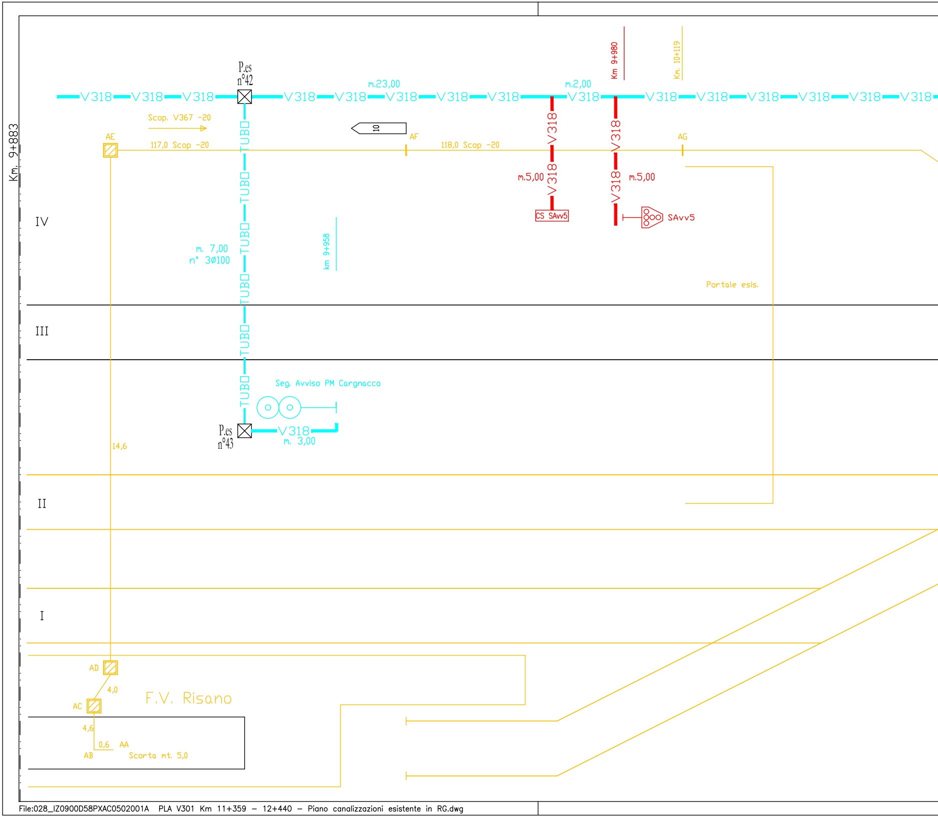
Km. 9+883
P.es
n°42
V318
m.23,00
m.2,00
Km 9+980
Km. 10+119
Scop. V367 -20
AE
117,0 Scop -20
TUBO
10
AF
118,0 Scop -20
AG
m.5,00
m.5,00
CS SAvv5
SAvv5
IV
m. 7,00
n° 3Ø100
km 9+958
Portale esis.
III
Seg. Avviso PM Cargnacco
P.es
n°43
m. 3,00
14,6
II
I
AD
4,0
AC
F.V. Risano
4,6
0,6
AA
AB
Scorta mt. 5,0

File:028_IZ0900D58PXAC0502001A PLA V301 Km 11+359 – 12+440 – Piano canalizzazioni esistente in RG.dwg

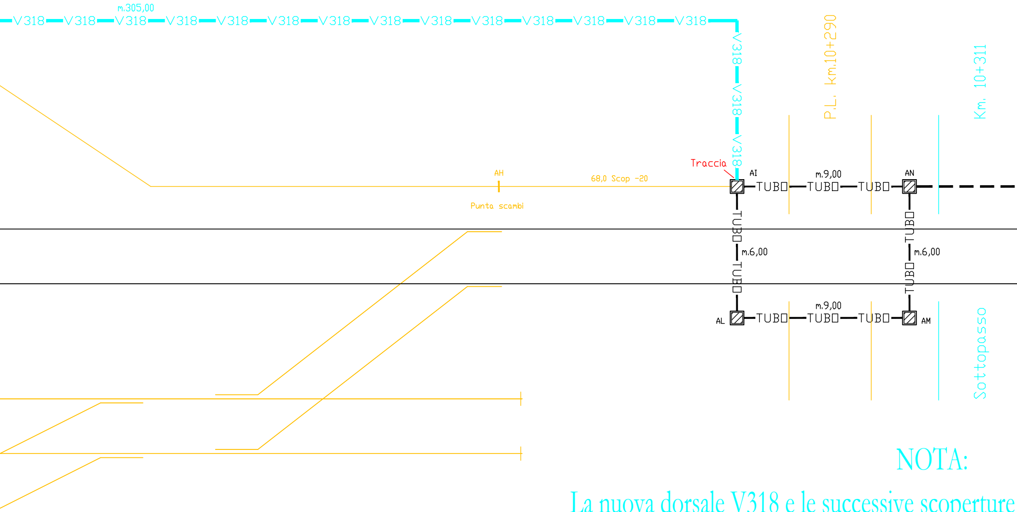
m.305,00
V318
V318
Traccia
AI
AN
AL
AM
AH
68,0 Scop -20
Punta scambi
TUBO
m.9,00
m.6,00
P.L. Km.10+290
Km. 10+311
Sottopasso

NOTA:

La nuova dorsale V318 e le successive scoperture

La nuova cassetta CS04 viene posata per intercet

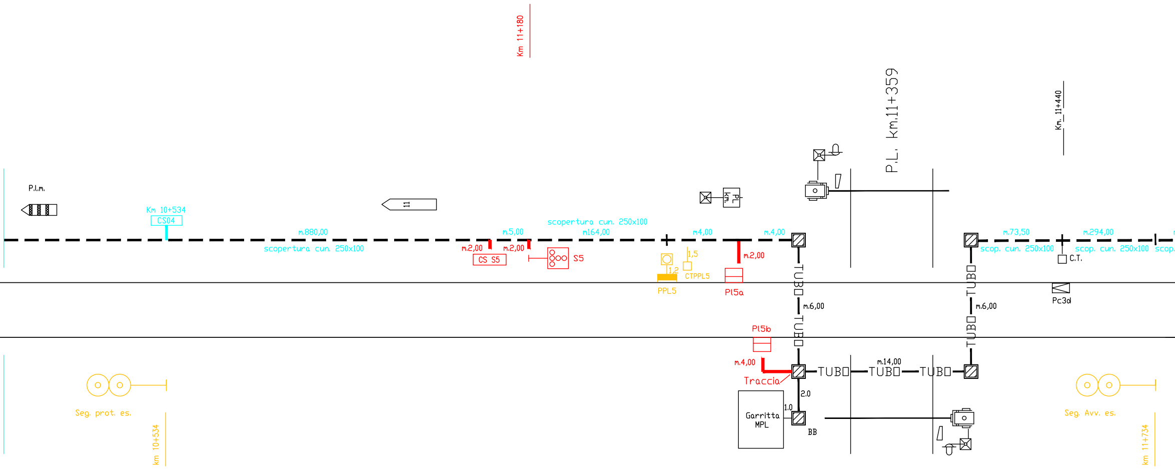
Km 11+180
P.L. km.11+359
Km. 11+440
P.l.m.
11
Km 10+534
CS04
m.880,00
scopertura cun. 250x100
m.2,00
CS S5
m.5,00
m.2,00
S5
scopertura cun. 250x100
m164,00
m4,00
1,5
1,2
CTPPL5
PPL5
m.2,00
Pl5a
m.4,00
PL km.
TUBO
m.6,00
TUBO
Pl5b
m.4,00
Traccia
TUBO
m.14,00
TUBO
TUBO
2.0
1.0
Garritta MPL
BB
m.73,50
scop. cun. 250x100
m.294,00
scop. cun. 250x100
scop.
C.T.
Pc3d
TUBO
m.6,00
TUBO
Seg. prot. es.
km 10+534
Seg. Avv. es.
km 11+734

di cunicolo dal pozzetto numero 42 fino al PAT05 è stata contabilizzata nell'ACC di Cargnacco

tare i cavi di relazione e RTB provenienti da Palmanova per poi portarli nel FT dell'ACC di Cargnacco. La cassetta CS04 e i nuovi

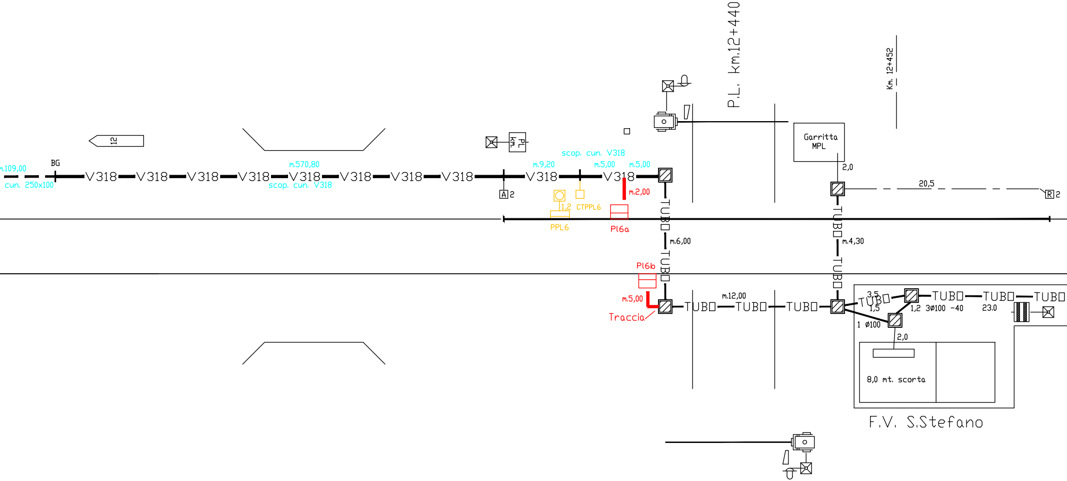
12
.109,00
cun. 250x100
BG
V318
m.570,80
scop. cun. V318
PL
Km.
scop. cun. V318
m.9,20
m.5,00
m.5,00
A 2
1,2
CTPPL6
m.2,00
PPL6
Pl6a
P.L. Km.12+440
Km. 12+452
Garritta
MPL
2,0
20,5
R 2
TUBO
m.6,00
m.4,30
Pl6b
m.5,00
Traccia
m.12,00
3,5
1,5
1,2 3ø100 -40
23.0
1 ø100
2,0
8,0 mt. scorta
F.V. S.Stefano

cavi sono computati nell'ACC di Cargnacco

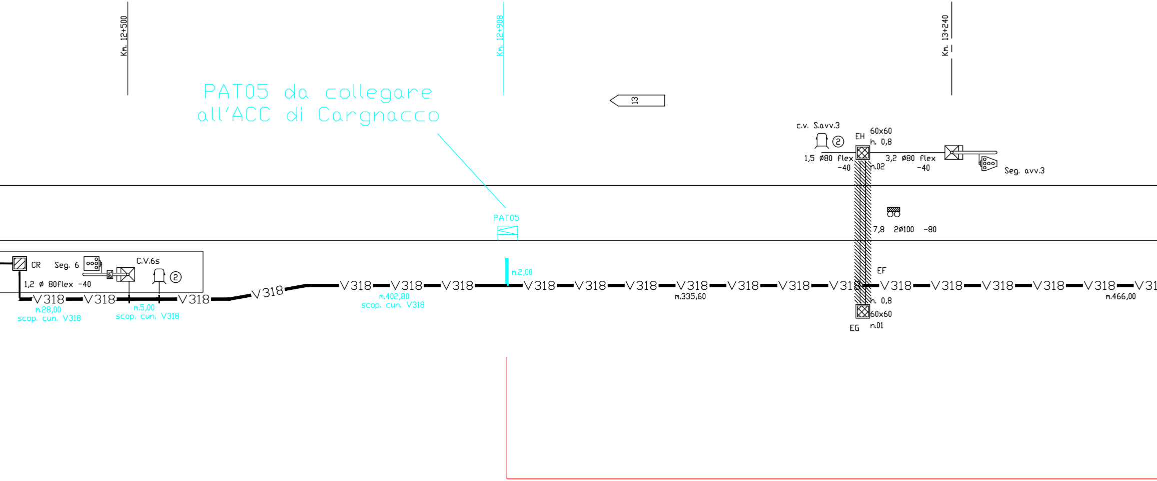
Km. 12+500
Km. 12+908
Km. 13+240
13
c.v. S.avv.3
②
EH
60x60
h. 0,8
1,5 ø80 flex
-40
n.02
3,2 ø80 flex
-40
Seg. avv.3
PAT05
7,8 2ø100 -80
CR
Seg. 6
C.V.6s
②
1,2 ø 80flex -40
V318
m.28,00
scop. cun. V318
m.5,00
scop. cun. V318
m.402,80
scop. cun. V318
m.2,00
m.335,60
EF
h. 0,8
60x60
EG
n.01
m.466,00

PAT05 da collegare all'ACC di Cargnacco

Prevedere la scopertura

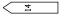

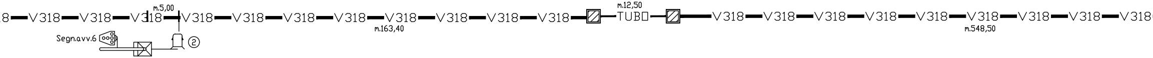
8
V318
V318
V318
V318
V318
V318
V318
V318
V318
V318
V318
V318
m.5,00
Segn.avv.6
②
m.163,40
m.12,50
TUBO
V318
V318
V318
V318
V318
V318
V318
V318
V318
m.548,50

della canalizzazione dal PAT05 (PM Cargnacco) al FV di

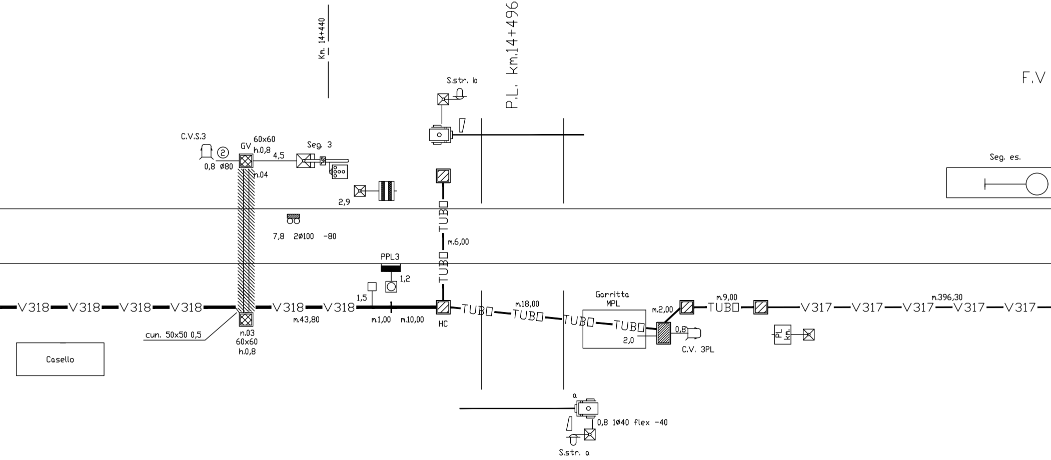
Km. 14+440
P.L. km.14+496
F.V
S.str. b
C.V.S.3
②
0,8 ø80
GV
60x60
h.0,8
4,5
n.04
Seg. 3
2,9
Seg. es.
7,8 2ø100 -80
m.6,00
TUBO
PPL3
1,2
1,5
V318
V318
V318
V318
V318
V318
m.43,80
m.1,00
m.10,00
HC
m.18,00
TUBO
Garritta
MPL
2,0
m.2,00
0,8
C.V. 3PL
m.9,00
TUBO
m.396,30
V317
V317
V317
V317
V317
PL
km.
cun. 50x50 0,5
n.03
60x60
h.0,8
Casello
a
0,8 1ø40 flex -40
S.str. a

Santo Maria (contabilizzata in Tratta Risano-Palm

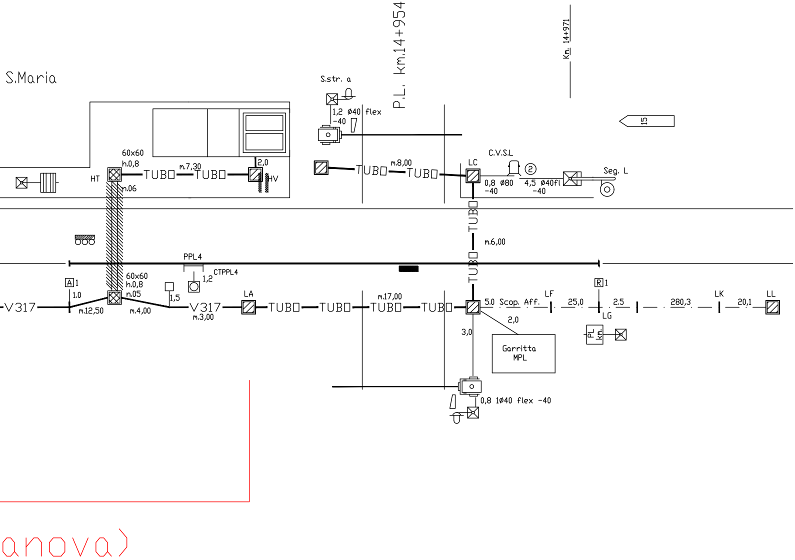
S.Maria
P.L. km.14+954
Km. 14+971
S.str. a
1,2 ø40 flex
-40
15
60x60
h.0,8
HT
n.06
m.7,30
TUBO
TUBO
2,0
HV
TUBO
m.8,00
TUBO
LC
C.V.S.L
②
0,8 ø80
-40
4,5 ø40fl
-40
Seg. L
TUBO
m.6,00
TUBO
PPL4
CTPPL4
1,2
A 1
1.0
60x60
h.0,8
n.05
1,5
V317
m.12,50
m.4,00
V317
m.3,00
LA
TUBO
TUBO
m.17,00
TUBO
TUBO
5.0 Scop. Aff.
LF
25,0
R 1
2.5
LG
280,3
LK
20,1
LL
2,0
3,0
Garritta
MPL
PL
km.
0,8 1ø40 flex -40
anova)

Legenda

Colori e Cunicoli

Binari esistenti o a cura di altro appalto	—
Binari di nuova costruzione	—
Binari da eliminare	—
Binari che verranno realizzati in fasi successive	—
Binari provvisori	—
Cartografico	—
Canalizzazione realizzata	—
Canalizzazione nuova	—
Canalizzazione da rimuovere	—
Canalizzazione esistente riutilizzata o a cura di altro appalto	—
Progressive Kilometriche	—
Etichetta riempimento cunicoli	—
Cunicolo esistente	— — — —
Cunicolo V318	V318 V318
Cunicolo V317	V317 V317
Cunicolo TT3135	—
Cunicolo TT3134	TT3134
Cunicolo 3 Gole	3GOLE
Cunicolo 701-89	701_89
Cunicolo 700/96	700-96
Cunicolo 700/89	700-89
Canala in vtr	VTR VTR
Canala in vtr da 120mm	VTR120
Tubazione diametro 100	TUBO TUBO
Tubo corrugato provvisorio	— . —
Pozzetto numerato	n°

Simboli Enti di piazzale

Segnale alto	01
Segnale a sbalzo	01
Segnale basso	Sb01
Posto di stabilizzazione	PST01
Telefono di piazzale	D125
Cassa di manovra da deviatoio	01
FS44 con manovra a mano	Fd101
Trasmettichiave	D01
MESP (manovra elettrica sul posto)	D01
TSBC (tasto sbloccamento boccole calde)	S01
Scarpa ferma carri con c.ef.	Sc01
Scarpa ferma carri senza c.ef.	Sc01
Ritorno automatico	®
Pedale conta assi	PCA01
Cassa di manovra PL con segnale stradale	PL01
Cassa induttiva (singola e doppia)	110 110-111
Cdb tradizionale (singolo e doppio)	A10 R10-R11
Diffusione sonora	DS1
Portale TE	Sez.TE
Sezionatore TE	Sez.TE
Palina luce illuminazione punta scambi	⊗
Picchetto limite	▶
Ettometria	3

Esistente	—
Di nuova posa contabilizzati in Tratta Ris.-Palm.	—
Di nuova posa contabilizzati in ACC Cargnacco	—
Da rimuovere o demolire	—

Vie cavi per pipette:
in tubo corrugato o
in cunicolo V318

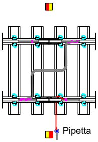

N.B.: la distanza fra segnale basso e relativo giunto è pari a 1 m.

LEGENDA:

▭▭▭▭▭▭▭▭	Canaletta nuova 120 x 120
—	Tubazione esistente
▨	Tubazione nuova Ø140 con prot. in cls.
— · — · —	Cun. V318 esistente
— · · — · · —	Cun. 250x100 esistente
——— — ———	Cun. V367 esistente
— — — —	Cun. 400x250 esistente
— — · — — · —	Cun. V317 esistente
— - — - —	Cun 50x50 nuovo
—	Cassa P.L
▯	Paracarro
⊠	Segnale stradale
▬	Pedale idroelettrico P70
▷	Pedale Silec

COMMITTENTE:

RFI
RETE FERROVIARIA ITALIANA
GRUPPO FERROVIE DELLO STATO ITALIANE

CUP: J54H17000130009

PROGETTAZIONE:

ITALFERR
GRUPPO FERROVIE DELLO STATO ITALIANE

DIREZIONE TECNICA
U.O. TECNOLOGIE NORD

PROGETTO DEFINITIVO PER APPALTO

COMPLETAMENTO DEL NODO DI UDINE - PRG E ACC DEL P.M. CARGNACCO E OPERE SOSTITUTIVE DEI PL INTERFERENTI

TRATTA RISANO - PALMANOVA (Modifiche PLA da V305 a V301)

Piano canalizzazioni esistente in R/G

SCALA :

-

COMMESSA	LOTTO	FASE	ENTE	TIPO DOC.	OPERA/DISCIPLINA	PROGR.	REV.
IZ09	00	D	58	PX	AC0502	001	A

Revis.	Descrizione	Redatto	Data	Verificato	Data	Approvato	Data	Autorizzato Data
A	Emissione esecutiva	R.Mister	Lug.2019	A.Diana Alfonso Diana	Lug.2019	S.Lo Presti	Lug.2019	M.Gambaro Lug.2019 Ordine Ingegneri Provincia di Genova n. 9052A GAMBARO MARIO

File: IZ0900D58PXAC0502001A.dwg

n. Elab.: 1/1