PLANIMETRIA

scala 1:500

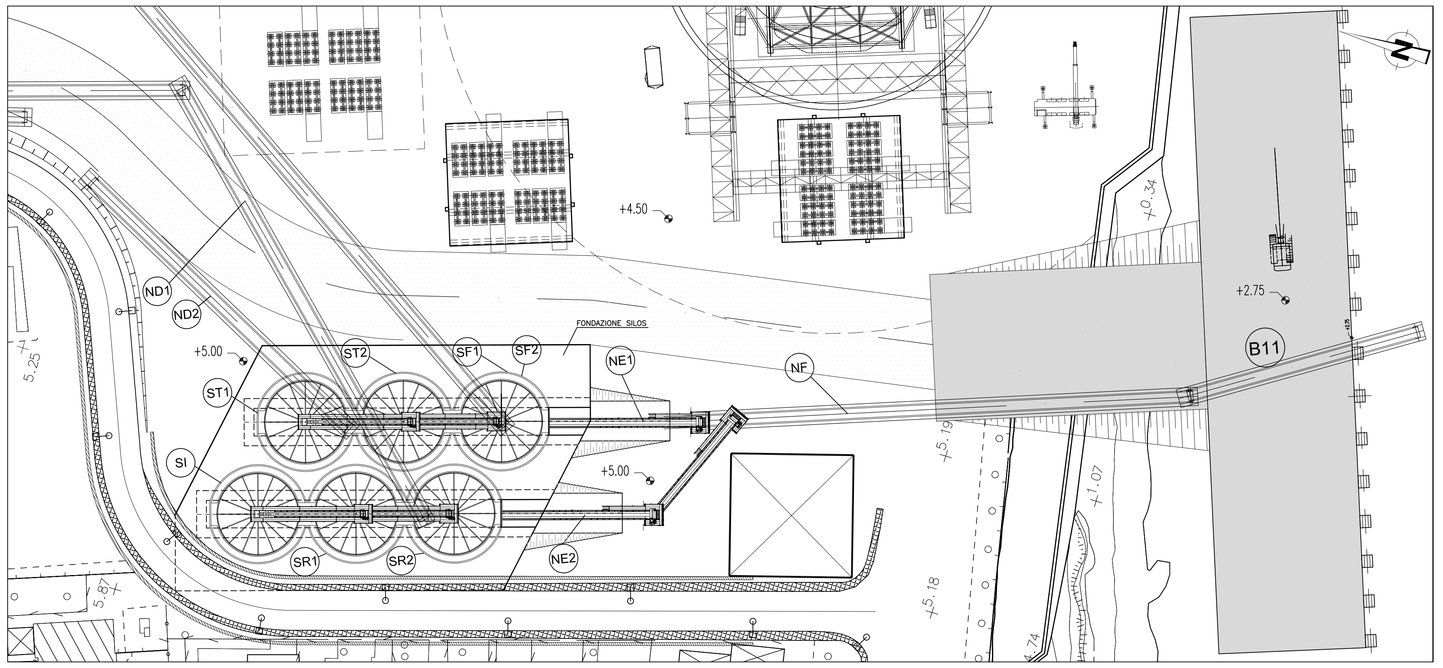

SEZIONE A-A

scala 1:200

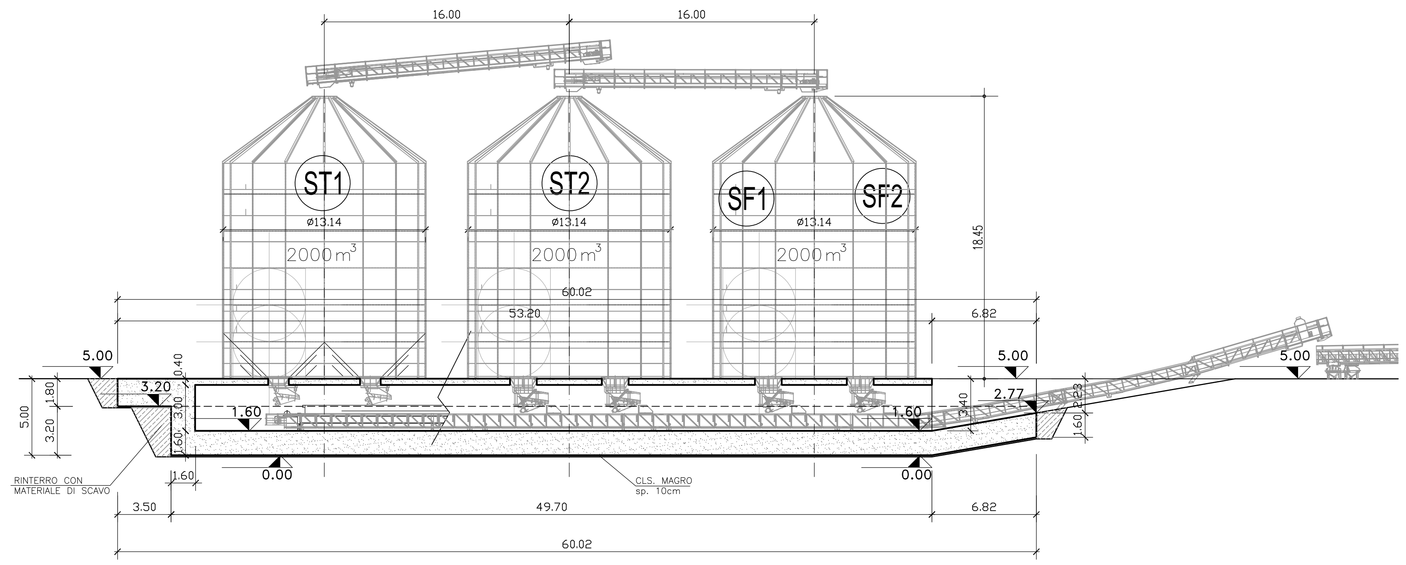

PIANTA

scala 1:200

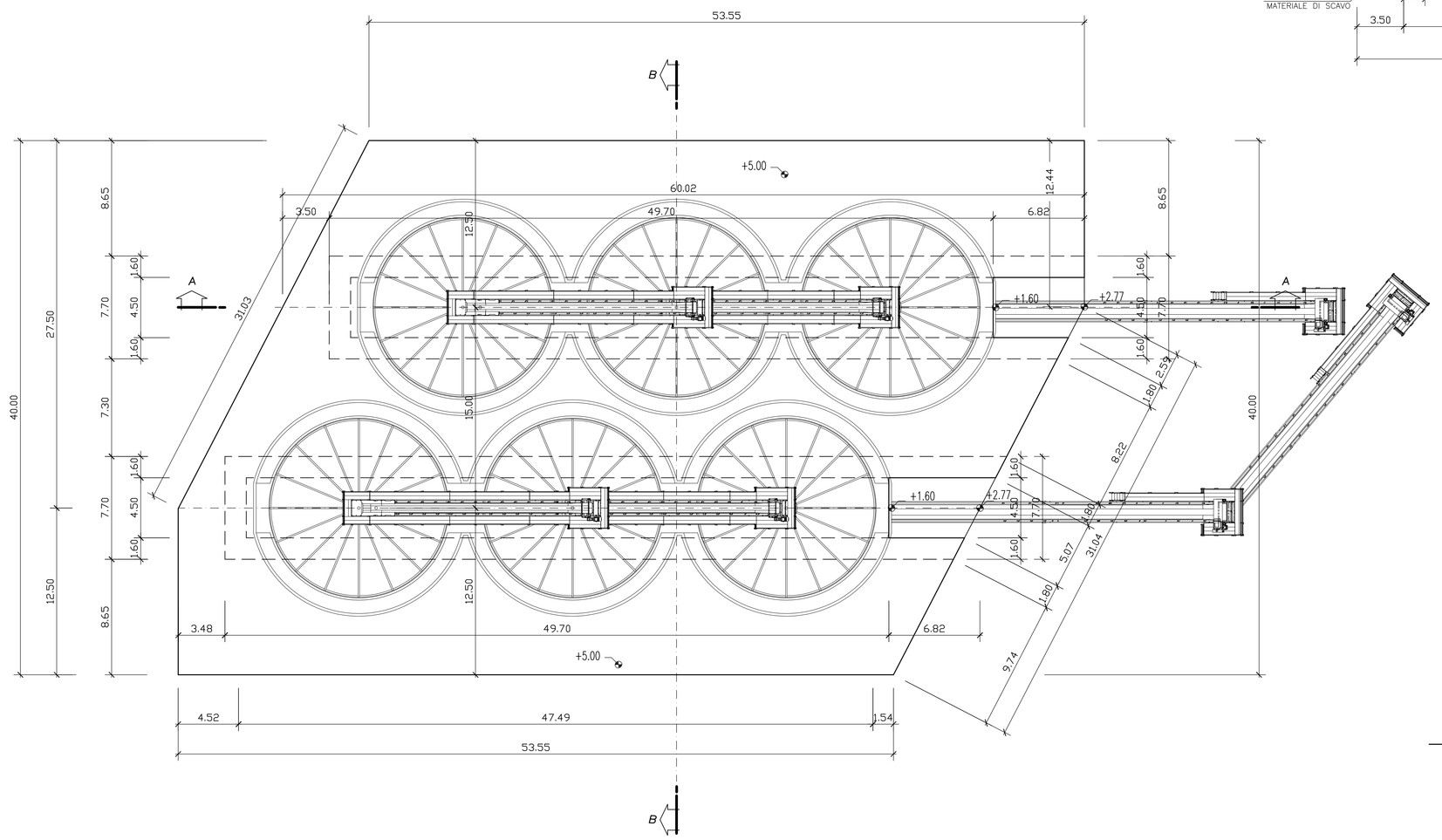

SEZIONE B-B

scala 1:200

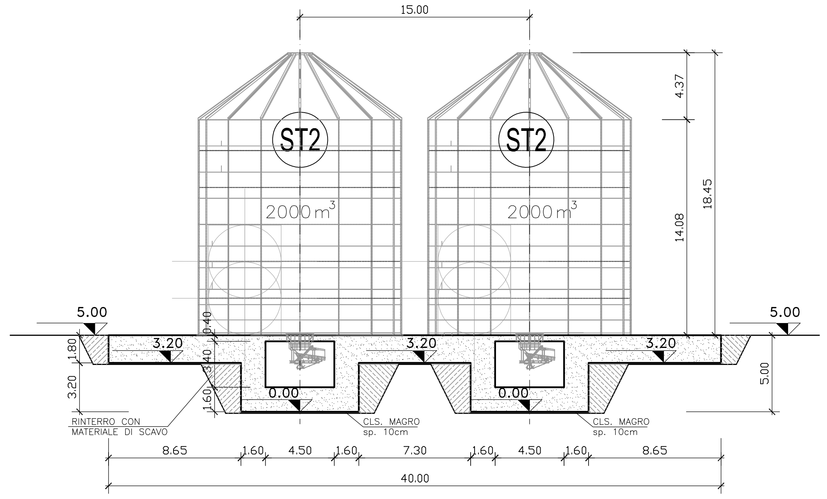

NOTE GENERALI

[N.B.] I componenti presenti nel disegno (Nastri, Silos, Tramoggie, ecc.) sono puramente indicativi, in numero e tipologia.
Gli elaborati costruttivi saranno espletati con i reali componenti che verranno forniti in fase esecutiva.
"La tipologia degli impianti e le relative dimensioni sono puramente indicative"

TABELLA MATERIALI

CALCESTRUZZO

- Per strutture di fondazione: Classe di esposizione xS1"strutture sulla costa o in prossimità"
  Resistenza: C30/37 ovvero Rck minimo 37 MPa
  Conforme a UNI EN 206-1:2006
  Conforme alle prescrizioni di cui al D.M. 14.01.2008
  Copriferro minimo 4cm
  Consistenza S3
  Diametro massimo inerti 32 mm

ACCIAIO PER BARRE D' ARMATURA ORDINARIA

- Acciaio controllato in stabilimento, saldabile B 450C
  Fornito in barre ad aderenza migliorata
  Conforme alle prescrizioni di cui al D.M. 14.01.2008

DIAMETRO PIEGATURE

- ø BARRA <ø 20 d_{Br}= 6 ø

INCIDENZA ARMATURA

- 70 Kg/mc

Stretto di Messina

Concessionario per la progettazione, realizzazione e gestione del collegamento stabile tra la Sicilia e il Continente
Organismo di Diritto pubblico
(Legge n° 1158 del 17 dicembre 1971, modificata dal D.Lgs. n° 114 del 24 aprile 2003)

EurolinK

PONTE SULLO STRETTO DI MESSINA

PROGETTO DEFINITIVO

ALTERNATIVA AI SITI DI DEPOSITO

(Richiesta CTVA del 22/12/2011 Prot. CTVA/2011/453 e del 16/03/2012 Prot. CTVA/2012/1012

EUROLINK S.C.p.A.
IMPREGILO S.p.A. (Mandataria)
SOCIETA' ITALIANA PER CONDOTTE D'ACQUA S.p.A. (Mandante)
COOPERATIVA MURATORI E CEMENTISTI - C.M.C. di Ravenna Soc. Coop. a.r.l. (Mandante)
SACYR S.A.U. (Mandante)
ISHIKAWAJIMA - HARIMA HEAVY INDUSTRIES CO. Ltd. (Mandante)
A.C.I. S.C.P.A. - CONSORZIO STABILE (Mandante)

Firmato digitalmente ai sensi dell'Art. 21 del D.Lgs. 82/2005

IL PROGETTISTA	IL CONTRAENTE GENERALE	STRETTO DI MESSINA	STRETTO DI MESSINA
EurolinK Dott. Ing. E. Pagoni Ordine Ingegneri Milano n° 15408	Project Manager (Ing. P.P. Marcheselli)	Direttore Generale e RUP Validazione (Ing. G. Fiammenghi)	Amministratore Delegato (Dott. P. Ciucci)

COLLEGAMENTI VERSANTE SICILIA

CANTIERI
OPERATIVI – LOGISTICI
CANTIERI OPERATIVI

CZV0732_F0

SI1 – INTEGRAZIONE SITI DI DEPOSITO ALTERNATIVI – Fondazione silos – Carpenteria

CODICE	SCALA
C G 0 0 0 0 P B Z V S C Z C 3 C O 5 3 0 0 0 0 0 0 2 F0	1:500/1:200

REV.	DATA	DESCRIZIONE	REDATTO	VERIFICATO	APPROVATO
F0	31/05/2012	EMISSIONE FINALE	OROFINO	FARINA	PAGANI

NOME DEL FILE: CZV0732_F0.dwg